REVISION			
LTR	DESCRIPTION	DATE	APPROVED
A	INITIAL RELEASE	02-19-03	LE

SPECIFICATIONS

1. CASE:
   22 GA. (.030) CRS, TIN PLATED
2. RATED CURRENT:
   30A
3. RATED VOLTAGE:
   250VAC, 50/60Hz
4. TEST VOLTAGE:
   LINE TO LINE: 1.7KVDC
   LINE TO GROUND: 2.2KVDC
5. LEAKAGE CURRENT:
   1.4mA @ 250VAC, 50Hz

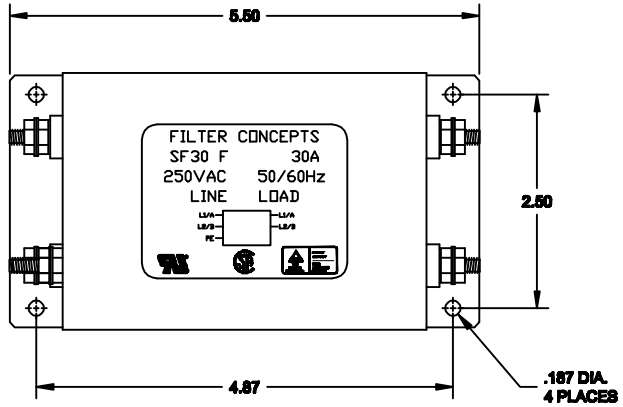

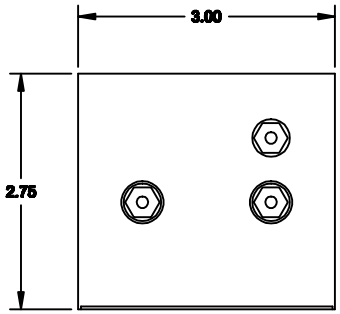

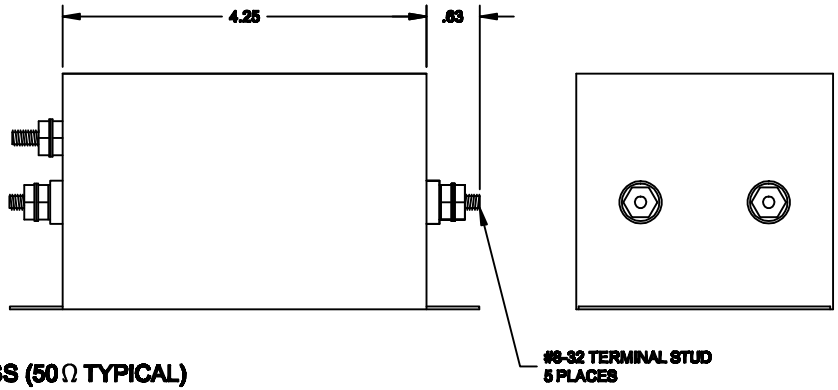

INSERTION LOSS (50Ω TYPICAL)

	.05 MHz	.15 MHz	.50 MHz	1.5 MHz	5.0 MHz	20 MHz
L/L	18 db	50 db	65 db	50 db	50 db	55 db
L/G	8 db	45 db	65 db	65 db	55 db	45 db

SCHEMATIC

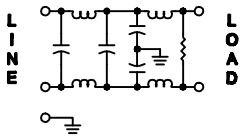

NEXT ASSY	USED ON
APPLICATION	

UNLESS OTHERWISE SPECIFIED DIMENSIONS ARE INCHES
TOLERANCES ARE:
FRACTIONS ± DECIMALS .XX ±.030 .XXX ±.010 ANGLES ±

MATERIAL

FINISH

CONTRACT NO.

APPROVALS	DATE
DRAWN GIANG TRINH	10-10-02
CHECKED DANNIEL VUONG	02-19-03

FILTER CONCEPTS INC.

APPLICATION DRAWING
SF30 F FILTER

SIZE	CODE IDENT NO.	DRAWING NO.
B		7665

SCALE 3/4 SHEET 1 OF 1

SCI7188

Общество с ограниченной ответственностью «МосЧип» ИНН 7719860671 / КПП 771901001
Адрес: 105318, г.Москва, ул.Щербаковская д.3, офис 1107

Данный компонент на территории Российской Федерации

Вы можете приобрести в компании MosChip.

Для оперативного оформления запроса Вам необходимо перейти по данной ссылке:

http://moschip.ru/get-element

Вы можете разместить у нас заказ для любого Вашего проекта, будь то серийное производство или разработка единичного прибора.

В нашем ассортименте представлены ведущие мировые производители активных и пассивных электронных компонентов.

Нашей специализацией является поставка электронной компонентной базы двойного назначения, продукции таких производителей как XILINX, Intel (ex.ALTERA), Vicor, Microchip, Texas Instruments, Analog Devices, Mini-Circuits, Amphenol, Glenair.

Сотрудничество с глобальными дистрибьюторами электронных компонентов, предоставляет возможность заказывать и получать с международных складов практически любой перечень компонентов в оптимальные для Вас сроки.

На всех этапах разработки и производства наши партнеры могут получить квалифицированную поддержку опытных инженеров.

Система менеджмента качества компании отвечает требованиям в соответствии с ГОСТ Р ИСО 9001, ГОСТ РВ 0015-002 и ЭС РД 009

Офис по работе с юридическими лицами:

105318, г.Москва, ул.Щербаковская д.3, офис 1107, 1118, ДЦ «Щербаковский»

Телефон: +7 495 668-12-70 (многоканальный)

Факс: +7 495 668-12-70 (доб.304)

E-mail: info@moschip.ru

Skype отдела продаж:
moschip.ru
moschip.ru_4
moschip.ru_6
moschip.ru_9