PRODUCT NUMBER	DESCRIPTION(PLATING)	Dim. A	Dim. B	PCB THICKNESS
10125600-S01LF	CONTACT AREA:AGT PLATING-3.0um SILVER OVER 1.27um NICKEL (D)	5.68	2.70	4.80 Max.
10125600-S02LF	CONTACT AREA:AGT PLATING-3.0um SILVER OVER 1.27um NICKEL (D)	4.40	4.00	2.00 Max.

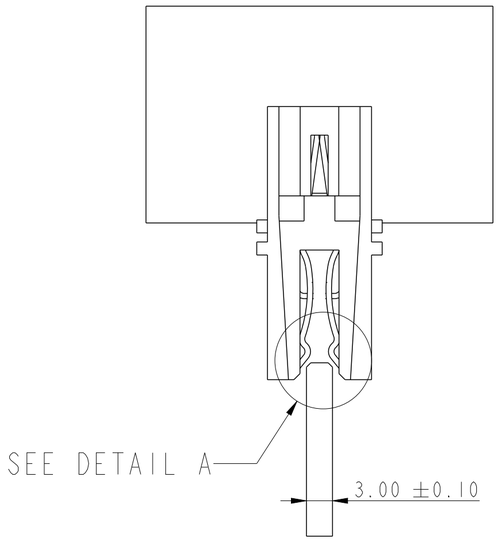

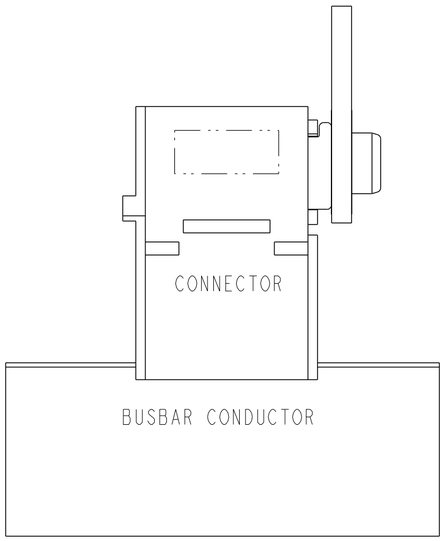

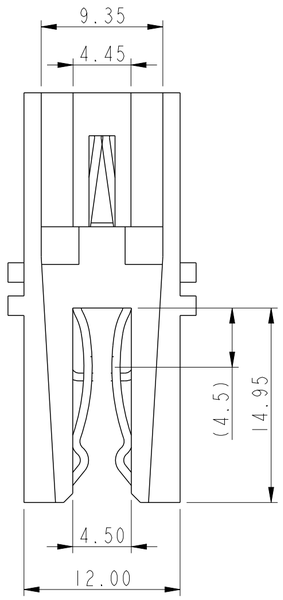

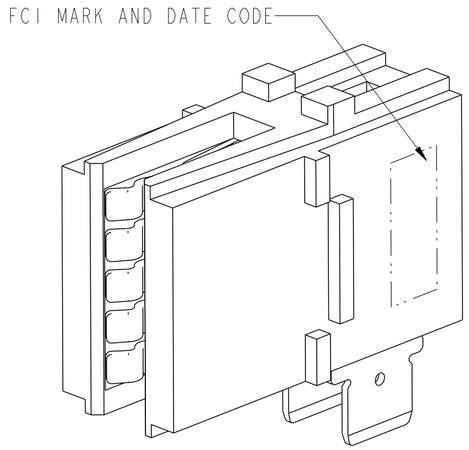

PCB AND BUSBAR-CONDUCTOR IN THESE VIEWS ARE SHOWN FOR REFERENCE ONLY.

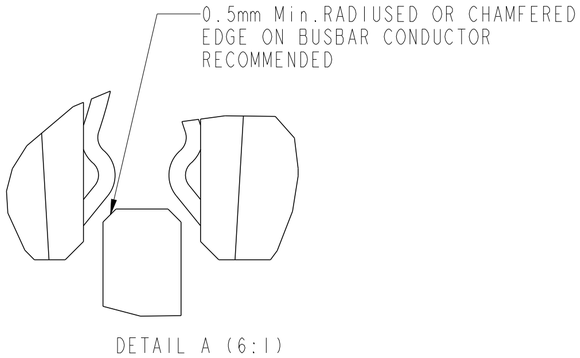

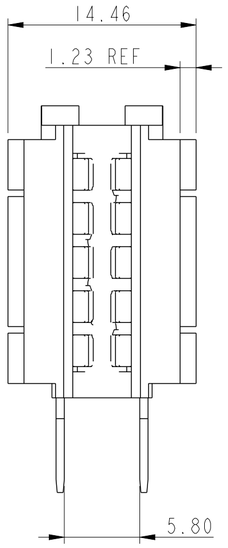

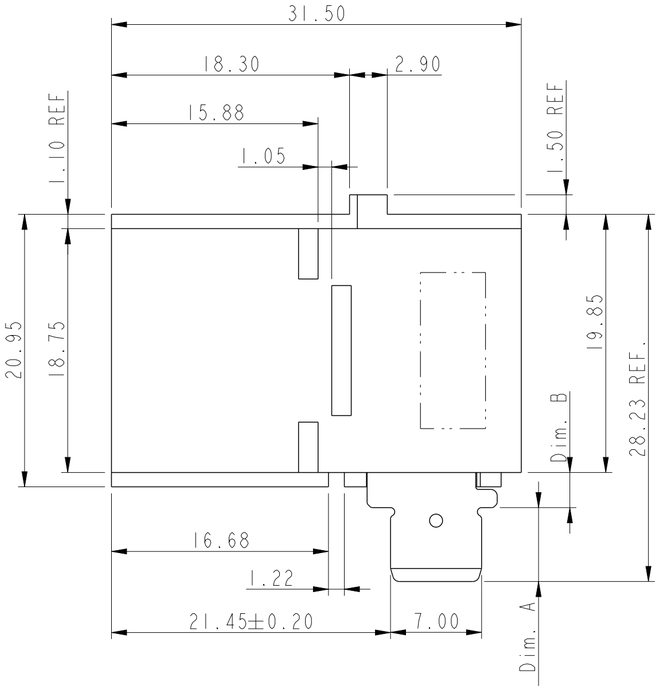

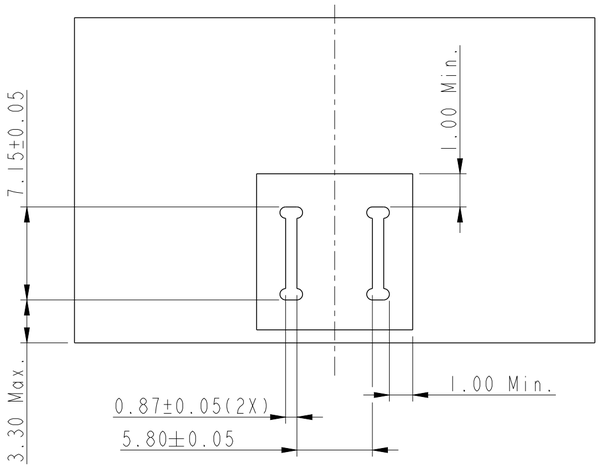

RECOMMENDED PCB LAYOUT THICKNESS 4.8mm Max.

NOTES:

1. CONNECTOR HOUSING:
   HIGH TEMPERATURE THERMOPLASTIC GLASS FILLED, UL 94V-0
   TERMINALS: COPPER ALLOY

2. THE HOUSING WILL WITHSTAND EXPOSURE TO 260°C PEAK TEMPERATURE FOR 10 SECOND IN A WAVE SOLDER APPLANTION WITH CIRCUIT BOARD.

3. FINISHES:
   SEE PRODUCT NUMBER

4. PRODUCT SPECIFICATION: GS-12-1179
   APPLICATION SPECIFICATION: GS-20-0396
   PACKING SPECIFICATION: GS-14-2376

5. THE CONNECTOR MUST BE SUPPORTED WITH A FIXTURE DURING WAVE SOLDERING PROCESS

spec ref	-			dr	Zhao Peter	2013/06/20	projection	MM
tolerance std ISO 406 ISO 1101	TOLERANCES UNLESS OTHERWISE SPECIFIED			eng	Jackbin Zou	2017/06/22		
				chr	-	-		
				appr	Pei-Ming Zheng	2017/06/28	product family	
surface - ISO 1302	linear	0.X	±0.30	Amphenol FCi	title: Solder Tab Barklip R/A CONNECTOR		dwg no 10125600	rev D
		0.XX	±0.25					
		0.XXX	±0.10					
	angular	0°	±2°	www.fci.com	cat. no. -	Product - Customer Drw		sheet 1 of 1

size	scale
A2	3:1
ecn no	ELX-DG-27194-1
rel level	Released

© 2016 AFCI

Creo File - REV E - 2016-02-12

Общество с ограниченной ответственностью «МосЧип» ИНН 7719860671 / КПП 771901001
Адрес: 105318, г.Москва, ул.Щербаковская д.3, офис 1107

Данный компонент на территории Российской Федерации

Вы можете приобрести в компании MosChip.

Для оперативного оформления запроса Вам необходимо перейти по данной ссылке:

http://moschip.ru/get-element

Вы можете разместить у нас заказ для любого Вашего проекта, будь то серийное производство или разработка единичного прибора.

В нашем ассортименте представлены ведущие мировые производители активных и пассивных электронных компонентов.

Нашей специализацией является поставка электронной компонентной базы двойного назначения, продукции таких производителей как XILINX, Intel (ex.ALTERA), Vicor, Microchip, Texas Instruments, Analog Devices, Mini-Circuits, Amphenol, Glenair.

Сотрудничество с глобальными дистрибьюторами электронных компонентов, предоставляет возможность заказывать и получать с международных складов практически любой перечень компонентов в оптимальные для Вас сроки.

На всех этапах разработки и производства наши партнеры могут получить квалифицированную поддержку опытных инженеров.

Система менеджмента качества компании отвечает требованиям в соответствии с ГОСТ Р ИСО 9001, ГОСТ РВ 0015-002 и ЭС РД 009

Офис по работе с юридическими лицами:

105318, г.Москва, ул.Щербаковская д.3, офис 1107, 1118, ДЦ «Щербаковский»

Телефон: +7 495 668-12-70 (многоканальный)

Факс: +7 495 668-12-70 (доб.304)

E-mail: info@moschip.ru

Skype отдела продаж:
moschip.ru
moschip.ru_4
moschip.ru_6
moschip.ru_9