Jul.1.2019 Copyright 2019 HIROSE ELECTRIC CO., LTD. All Rights Reserved.
In case of consideration for using Automotive equipment / device which demand high reliability, kindly contact our sales window correspondents.

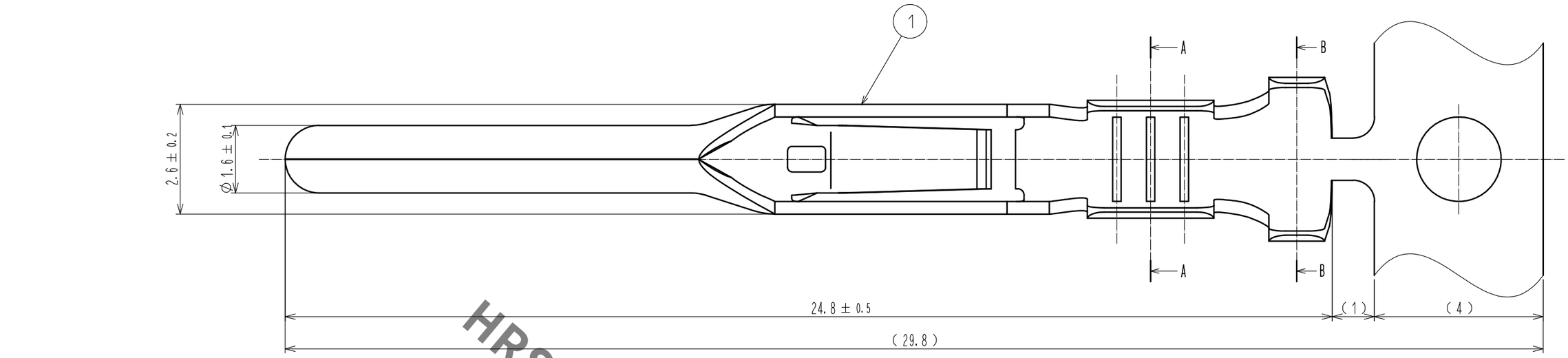

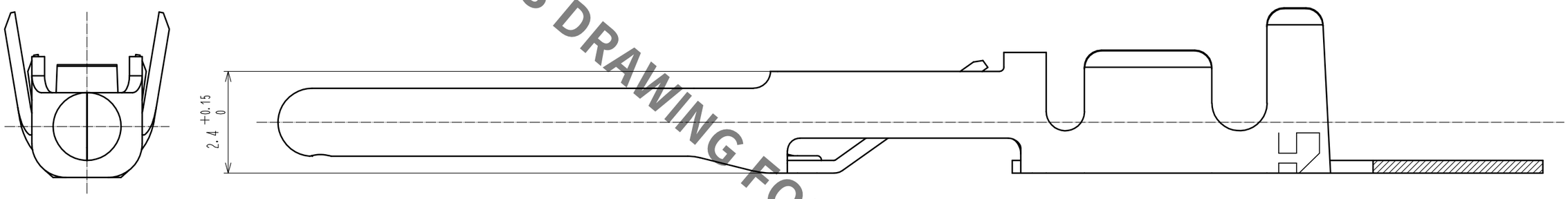

5 Fig.1 The direction to pull out the contact (FREE)

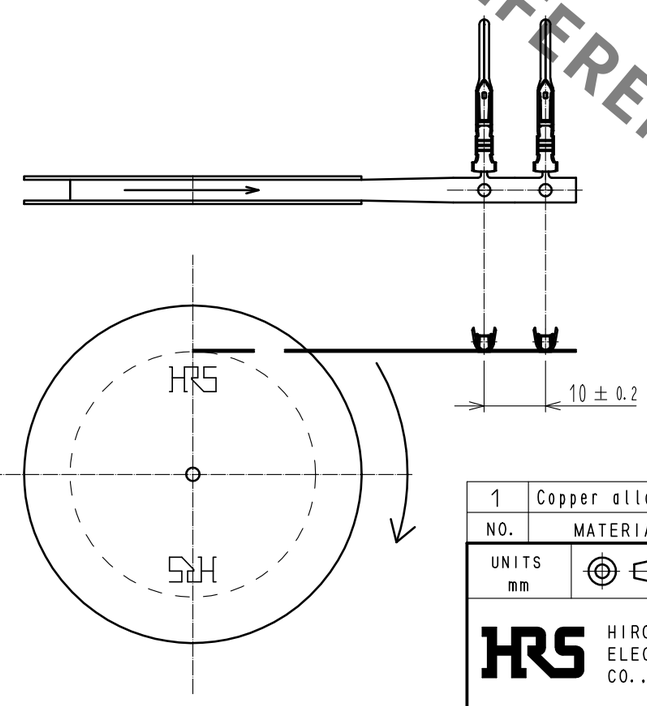

A-A

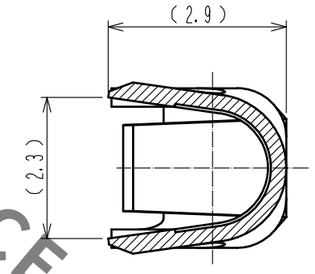

B-B

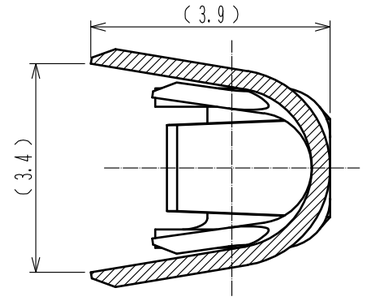

Reel(1:10)

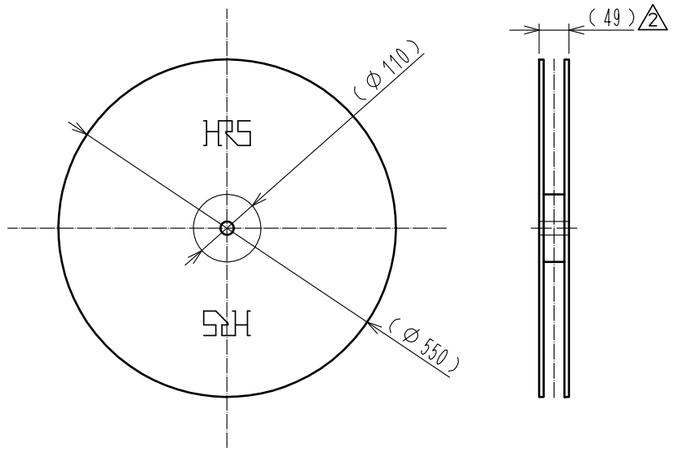

Notes 1 This product is apply to the wire #16 to #20.
(Jacket diameter : Ø1.9 to 3.2mm)
2 Applicable extraction tool : HR41A-TP(CL150-0405-7)
3 Per reel : 5,000 contacts
4 Contact plating : Gold plating 0.76μm min.
3 Terminal plating : Tin plating 0.5μm min.
Underplating : Nickel plating 2μm min.
5 Fig.1 shows the direction to pull out the contact.

NO.	MATERIAL	FINISH , REMARKS	NO.	MATERIAL	FINISH , REMARKS
1	Copper alloy	4			

UNITS	SCALE		COUNT	DESCRIPTION OF REVISIONS	DESIGNED	CHECKED	DATE
mm	10 : 1	3	1	DIS-C-00000101	HN. TANAKA	HY. KISHI	15.02.10

HIROSE ELECTRIC CO., LTD.

APPROVED	: SU. OBARA	13.06.14	DRAWING NO.	EDC3-118233-00
CHECKED	: HY. KOBAYASHI	13.06.14	PART NO.	HR41A-PC-211
DESIGNED	: YS. SAKODA	13.06.04	CODE NO.	CL141-0207-2-00
DRAWN	: YS. SAKODA	13.06.04		3 1/1

HRS DRAWING FOR REFERENCE

Общество с ограниченной ответственностью «МосЧип» ИНН 7719860671 / КПП 771901001
Адрес: 105318, г.Москва, ул.Щербаковская д.3, офис 1107

Данный компонент на территории Российской Федерации

Вы можете приобрести в компании MosChip.

Для оперативного оформления запроса Вам необходимо перейти по данной ссылке:

http://moschip.ru/get-element

Вы можете разместить у нас заказ для любого Вашего проекта, будь то серийное производство или разработка единичного прибора.

В нашем ассортименте представлены ведущие мировые производители активных и пассивных электронных компонентов.

Нашей специализацией является поставка электронной компонентной базы двойного назначения, продукции таких производителей как XILINX, Intel (ex.ALTERA), Vicor, Microchip, Texas Instruments, Analog Devices, Mini-Circuits, Amphenol, Glenair.

Сотрудничество с глобальными дистрибьюторами электронных компонентов, предоставляет возможность заказывать и получать с международных складов практически любой перечень компонентов в оптимальные для Вас сроки.

На всех этапах разработки и производства наши партнеры могут получить квалифицированную поддержку опытных инженеров.

Система менеджмента качества компании отвечает требованиям в соответствии с ГОСТ Р ИСО 9001, ГОСТ РВ 0015-002 и ЭС РД 009

Офис по работе с юридическими лицами:

105318, г.Москва, ул.Щербаковская д.3, офис 1107, 1118, ДЦ «Щербаковский»

Телефон: +7 495 668-12-70 (многоканальный)

Факс: +7 495 668-12-70 (доб.304)

E-mail: info@moschip.ru

Skype отдела продаж:
moschip.ru
moschip.ru_4
moschip.ru_6
moschip.ru_9