THIS DRAWING IS UNPUBLISHED.
VERTRAULICHE UNVEROEFFENTLICHTE ZEICHNUNG
© COPYRIGHT – By –

RELEASED FOR PUBLICATION
FREI FUER VEROEFFENTLICHUNG
ALL RIGHTS RESERVED.
ALLE RECHTE VORBEHALTEN

967204, 967366

LOC	DIST
AI	—

EGATN03210

REVISIONS
AENDERUNGEN

P	LTR	DESCRIPTION BESCHREIBUNG	DATE	DWN	APVD
	A1	ECR-14-001000	23JAN2014	Joas	Krauss

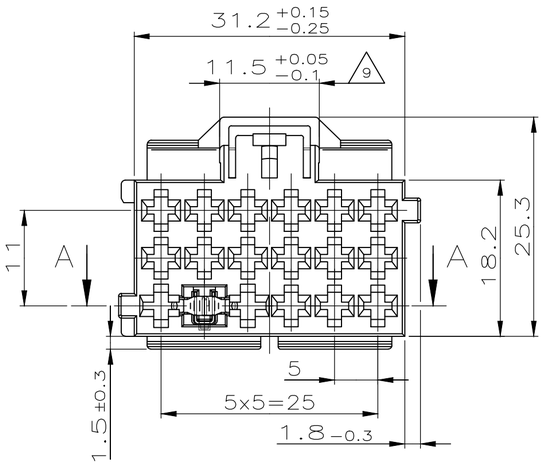

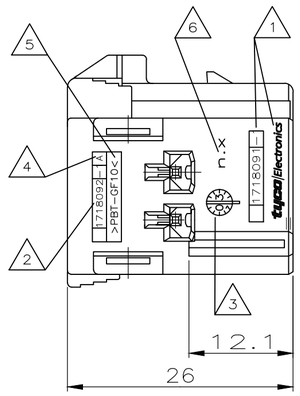

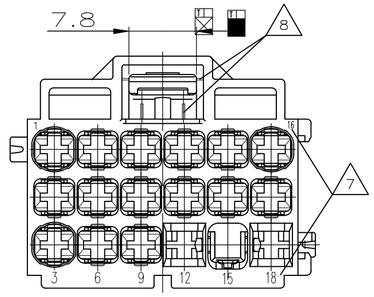

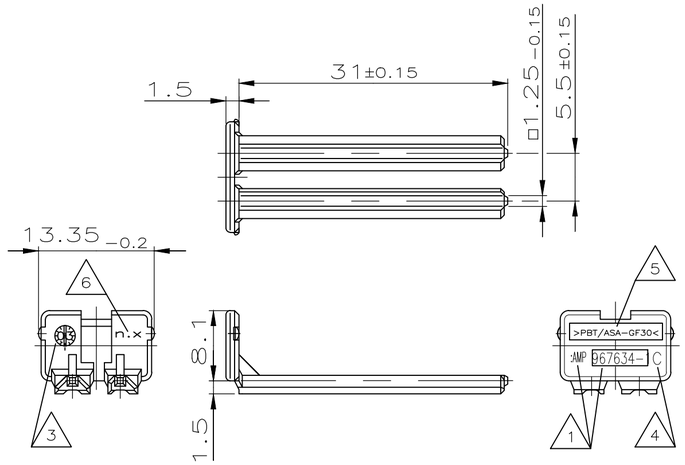

SCALE M 1 : 1

SECTION
Schnitt A—A

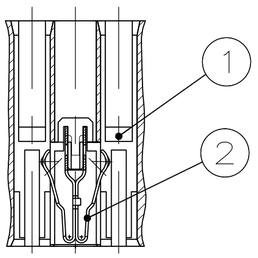

NOTES
Bemerkungen

1. TE RESP. AMP LOGO WITH PRODUCTION LOCATION CODE AND PART No. SALES PART
   TE bzw. AMP—Logo mit Hersteller—Land—Kode und Teilenummer Verkaufsteil
2. TE AMP PART No. OF POS. 1
   TE AMP Teilenummer von Pos. 1
3. PRODUCTION DATE OF MOULDED PARTS
   Produktionsdatum Kunststoffteile
4. REVISION STATUS OF THE MOULD
   Aenderungsstand des Spritz—Werkzeuges
5. MATERIAL MARKING ACC. TO VDA 260
   Werkstoffkennzeichnung nach
6. MOULD CAVITY—MARKING = X
   SERIAL MOULD—NUMBER = n. (IF n>1 ONLY)
   Nestmarkierung = X
   Serienwerkzeug—Nr. = n. (nur wenn n>1)
7. CAVITY MARKING
   Kammerbezeichnung
8. SUPPORTING ELEMENTS FOR LOCKING LATCH POSSIBLY AT THE PART IN THESE AREAS
   In diesen Bereichen moeglicherweise Stuetzelemente fuer Rastarm am Teil
9. WARPAGE TO 11.3mm PERMITTED
   Verzug bis 11.3mm zulaessig
10. BULK PACKAGING IN CORRUGATED SHIPPING BOX
    Verpackung: Schuettgut in Versandkarton
11. USE OF SECONDARY LOCKING DEVICE 967634—1 RECOMMENDED BUT NOT PRESCRIBED
    Verwendung der zweiten Kontaktsicherung 967634—1 wird empfohlen, ist aber nicht vorgeschrieben
12. MALFUNCTION CAUSED BY LACQUER IS NOT COVERED BY TE WARRANTY
    Funktionsbeeintraechtigung durch Lackieren liegt nicht im Einfluss und Gewaehrleistungsumfang von TE

A1 13. CAVITIES 2, 4—11, 13, 14 AND 17 MATING WITH AMP MCP 2.8 CONTACTS (WITHOUT SINGLE WIRE SEAL), MAX. WIRE SIZE 2.5mm² FLR – SEE PRODUCT GROUP DRAWING:

Kontaktkammern 2, 4—11, 13, 14 und 17 passend fuer AMP MCP 2.8 Kontakte (ohne Einzel—Dichtungs—System), max. Drahtgroessenbereich 2.5mm² FLR – siehe Produktgruppen—Zeichnung:

1355036

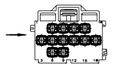

A1 14. CAVITIES 1, 3 AND 16 MATING WITH AMP MCP 2.8 CONTACTS (WITHOUT SINGLE WIRE SEAL), MAX. WIRE SIZE 4mm² FLR. IF AWG CABLE IS USED MAX. INSULATION DIAMETER = 3.8mm (INSIGNIFICANT LARGER DIAMETERS ARE – ON HARNESS MAKER'S OWN RESPONSIBILITY – POSSIBLE IF APPLICATOR IS ADJUSTED CAREFULLY; CRIMP QUALITY AND LATERAL CLEARANCE OF INSULATION CRIMP IN THE CAVITY HAVE TO BE GUARANTEED!) – PART No's SEE PRODUCT GROUP DRAWING:

Kontaktkammern 1, 3 und 16 passend fuer AMP MCP 2.8 Kontakte (ohne Einzel—Dichtungs—System), max. Drahtgroessenbereich 4mm² FLR. Bei Verwendung von AWG—Leitung betraegt der max. zulaessige Isolationsdurchmesser 3.8mm (geringfuegig groessere Durchmesser sind – in Eigenverantwortung des Konfektionaers – bei sorgfaeltiger Applicator—Einstellung moeglich; Crimpqualitaet und seitliche Bewegungsfreiheit des Isolationscrimps in der Kontaktkammer muessen gewaehrleistet sein!) – Teilenummern siehe Produktgruppen—Zeichnung:

1355036

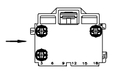

A1 15. FOR CAVITIES 12 AND 18 USE ONLY JUNIOR POWER TIMER (JPT) CONTACTS WITH SELECTIVE GOLD PLATED OUTER SURFACE:

Fuer die Kontaktkammern 12 und 18 sind ausschliesslich folgende JPT—Kontakte mit selektiv vergoldeten Aussenflaechen zu verwenden:

927771—9 (0.5—1mm²) OR / oder
927768—9 (>1—2.5mm²)

BOTH ON DRAWING / beide auf Zeichnung:

1355046

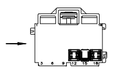

HARNESS ASSY:

BEFORE INSERTING THE JPT CONTACTS IN THESE CAVITIES THE JPT HOUSING HAS TO BE PLUGGED INTO 17POS. TAB HEADER X—967366—X OR INTO 17POS. TAB HOUSING 967204—1 TO PREVENT OF DAMAGING THE SPRING AND IT'S SURFACE.

Kabelkonfektion:

Vor dem Bestuecken dieser zwei Kammern ist die Kurzschlussfeder durch Stecken des Buchsengehaeuses in die 17pol. Messerleiste X—967366—X oder das 17pol. Flachstecker—Gehaeuse 967204—1 zu betaetigen, um eine Beschaedigung der Kontaktierungsflaechen zu vermeiden.

11 MATING SECONDARY LOCKING DEVICE
Passende zweite Kontaktsicherung 967634—1 AS SHOWN wie gezeichnet

WEIGHT / Gewicht: 0,6g

ATTENTION: 967634 IS NOT A PART OF SALES ASS'Y 1718091 AND HAS TO BE ORDERED SEPARATELY!

Achtung: 967634—1 ist kein Bestandteil des Verkaufsteils 1718091—1 und muss separat bestellt werden!

INSERTION OF SECONDARY LOCKING DEVICE:
Montage der zweiten Kontaktsicherung:

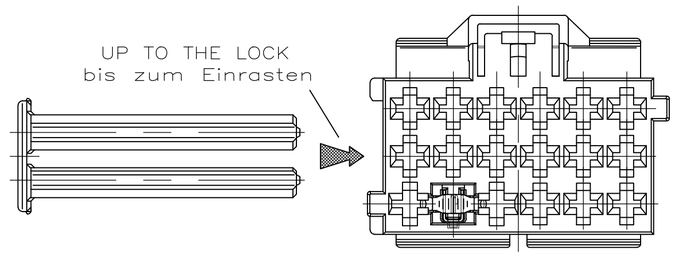

PART NO. CUSTOMER Teilenummer Kunde	TE AMP PART NO. TE AMP Teilenummer	REV.	WEIGHT Gewicht	PCS.	POS.	MATERIAL	SURFACE / COLOR	DESCRIPTION	ITEM NO
	10 11 1718091-1	A	11g	1	2	SPRING STEEL/STAINLESS Federstahl/rostfrei	SELECT. GOLD PLATED selektiv vergoldet	SHORT CIRCUIT SPRING Kurzschlussfeder	2
				1	1	PBT-GF10	BLACK/schwarz	AMP MCP 2.8/JPT HOUSING, 15+2POS. AMP MCP 2.8/JPT Gehaeuse, 15+2polig	1

THIS DRAWING IS A CONTROLLED DOCUMENT.
DIESE ZEICHNUNG IST EIN KONTROLLIERTES DOKUMENT.

DIMENSIONS: MASSE\NHEITEN: mm

TOLERANCES UNLESS OTHERWISE SPECIFIED: ALLGEMEINTOLERANZEN
n. ISO 8015 n. DIN 16901 – 140
0 PLC ± –
1 PLC ± –
2 PLC ± –
3 PLC ± –
4 PLC ± –
ANGLES / WINKEL ± –

MATERIAL: SEE PARTS LIST
FINISH / OBERFLAECHE / FARBE: SEE PARTS LIST

DWN	Mahnke, B.	09MAR2012
CHK	Krauss, S.	23JAN2014
APVD	—	—
PRODUCT SPEC PRODUKTSPEZ.	—	
APPLICATION SPEC VERABEITUNGSSPEZ.	—	
WEIGHT GEWICHT	SEE PARTS LIST	

TE Connectivity

NAME
AMP MCP 2.8/JUNIOR POWER TIMER HOUSING, 17POS. (15+2POS.) WITH SHORT CIRCUIT SPRING
AMP MCP 2.8/Junior Power Timer Gehaeuse, 17polig (15+2polig) mit zweiter Kontaktsicherung

SIZE	CAGE CODE	DRAWING NO ZEICHNUNGS-NR.	RESTRICTED TO NUR FUER
A2	00779	C-1718091	—

CUSTOMER DRAWING / KUNDENZEICHNUNG | SCALE MASSSTAB 2:1 | SHEET BLATT 1 OF VON 1 | REV A1

Общество с ограниченной ответственностью «МосЧип» ИНН 7719860671 / КПП 771901001
Адрес: 105318, г.Москва, ул.Щербаковская д.3, офис 1107

Данный компонент на территории Российской Федерации

Вы можете приобрести в компании MosChip.

Для оперативного оформления запроса Вам необходимо перейти по данной ссылке:

http://moschip.ru/get-element

Вы можете разместить у нас заказ для любого Вашего проекта, будь то серийное производство или разработка единичного прибора.

В нашем ассортименте представлены ведущие мировые производители активных и пассивных электронных компонентов.

Нашей специализацией является поставка электронной компонентной базы двойного назначения, продукции таких производителей как XILINX, Intel (ex.ALTERA), Vicor, Microchip, Texas Instruments, Analog Devices, Mini-Circuits, Amphenol, Glenair.

Сотрудничество с глобальными дистрибьюторами электронных компонентов, предоставляет возможность заказывать и получать с международных складов практически любой перечень компонентов в оптимальные для Вас сроки.

На всех этапах разработки и производства наши партнеры могут получить квалифицированную поддержку опытных инженеров.

Система менеджмента качества компании отвечает требованиям в соответствии с ГОСТ Р ИСО 9001, ГОСТ РВ 0015-002 и ЭС РД 009

Офис по работе с юридическими лицами:

105318, г.Москва, ул.Щербаковская д.3, офис 1107, 1118, ДЦ «Щербаковский»

Телефон: +7 495 668-12-70 (многоканальный)

Факс: +7 495 668-12-70 (доб.304)

E-mail: info@moschip.ru

Skype отдела продаж:
moschip.ru
moschip.ru_4
moschip.ru_6
moschip.ru_9