MICRO SWITCH
a Honeywell Division
FED. MFG. CODE 91929

ASSEMBLY - SWITCH

CATALOG LISTING
17AC28-H58

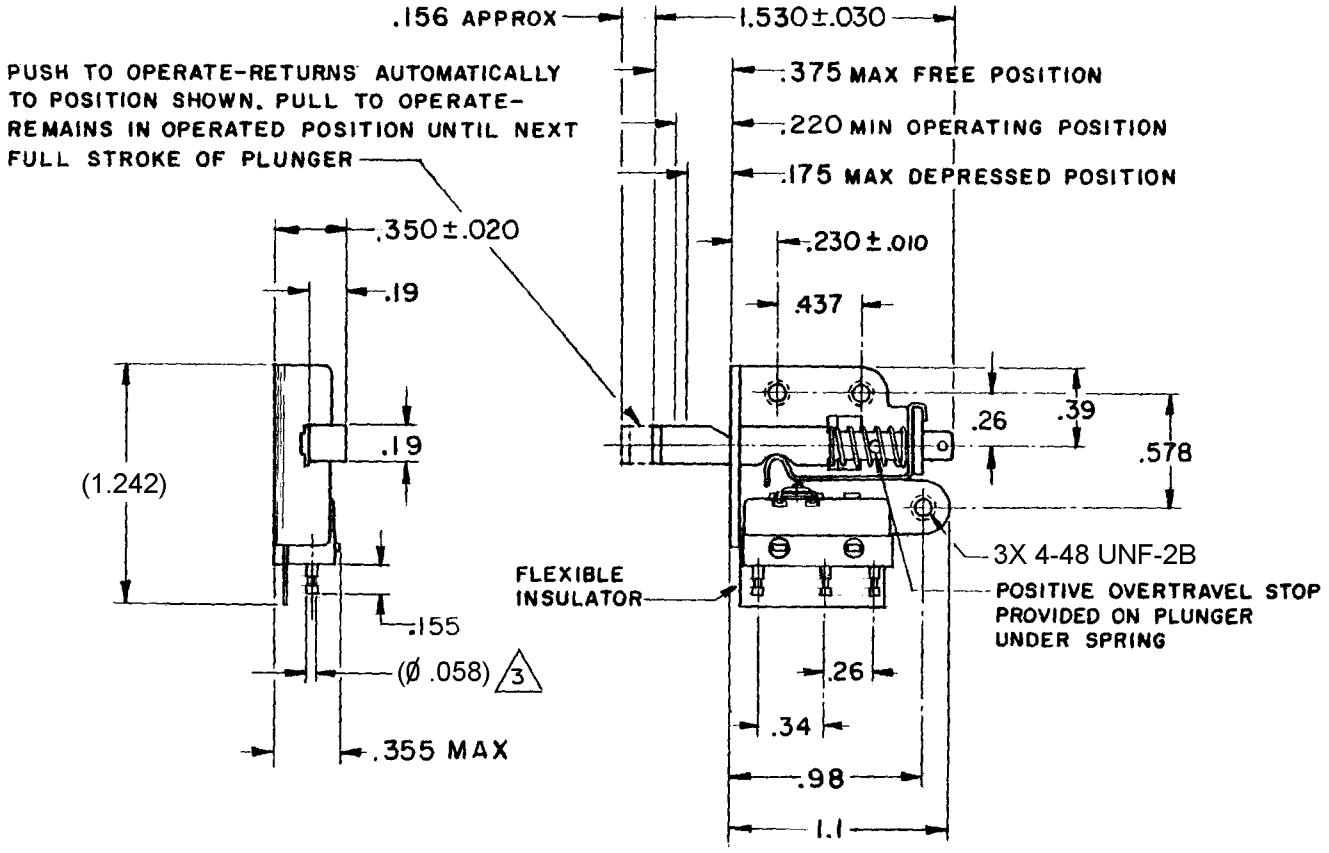

NOTES
1 - UNIT INCLUDES CATA LOG LISTING 411SM1-H58
2 - NOTCH IN ACTUATOR PLUNGER WILL PERMIT .045 MAX DISPLACEMENT BETWEEN END OF PLUNGER AND HOLE IN BRACKET
3 PLATED TERMINALS WILL ACCEPT "AMP INC" Ø .058 PIN RECEPTACLES

ANSI Y14.5M–1982 APPLIES

THIS DRAWING COVERS A PROPRIETARY ITEM AND IS THE PROPERTY OF MICRO SWITCH, A DIVISION OF HONEYWELL. THIS DRAWING IS NOT TO BE COPIED OR USED WITHOUT THE APPROVAL OF MICRO SWITCH.

THIRD ANGLE PROJECTION

CHARACTERISTICS	ELECTRICAL DATA			SCALE FULL — DO NOT SCALE PRINT
TOTAL TRAVEL .156 APPROX PUSH DIRECTION .156 APPROX PULL DIRECTION FULL OVERTRAVEL FORCE - 2 LB APPROX	CONTACT ARRANGEMENT			UNLESS OTHERWISE SPECIFIED TOLERANCES ARE
	S P D T			ONE PLACE (.0) ±.030
	30 VOLTS DC RATING			TWO PLACE (.00) ±.015
		SEA LEVEL		THREE PLACE (.000) ±.005
	INDUCTIVE	3 AMP		ANGLES ±
	RESISTIVE	5 AMP		WEIGHT .02 LB APPROX

CATALOG LISTING 17AC28-H58 PAGE 1 OF 1
RELEASE NO. PR-2681
REPLACES
ISSUE 3
CHECK
REVISIONS
A 202537 CSL 9 MAR 01
CHECK
9 MAR 01
SAV
CHECK
9 MAR 01
DRAWN CSL
RASTER

Общество с ограниченной ответственностью «МосЧип» ИНН 7719860671 / КПП 771901001
Адрес: 105318, г.Москва, ул.Щербаковская д.3, офис 1107

Данный компонент на территории Российской Федерации

Вы можете приобрести в компании MosChip.

Для оперативного оформления запроса Вам необходимо перейти по данной ссылке:

http://moschip.ru/get-element

Вы можете разместить у нас заказ для любого Вашего проекта, будь то серийное производство или разработка единичного прибора.

В нашем ассортименте представлены ведущие мировые производители активных и пассивных электронных компонентов.

Нашей специализацией является поставка электронной компонентной базы двойного назначения, продукции таких производителей как XILINX, Intel (ex.ALTERA), Vicor, Microchip, Texas Instruments, Analog Devices, Mini-Circuits, Amphenol, Glenair.

Сотрудничество с глобальными дистрибьюторами электронных компонентов, предоставляет возможность заказывать и получать с международных складов практически любой перечень компонентов в оптимальные для Вас сроки.

На всех этапах разработки и производства наши партнеры могут получить квалифицированную поддержку опытных инженеров.

Система менеджмента качества компании отвечает требованиям в соответствии с ГОСТ Р ИСО 9001, ГОСТ РВ 0015-002 и ЭС РД 009

Офис по работе с юридическими лицами:

105318, г.Москва, ул.Щербаковская д.3, офис 1107, 1118, ДЦ «Щербаковский»

Телефон: +7 495 668-12-70 (многоканальный)

Факс: +7 495 668-12-70 (доб.304)

E-mail: info@moschip.ru

Skype отдела продаж:
moschip.ru
moschip.ru_4
moschip.ru_6
moschip.ru_9