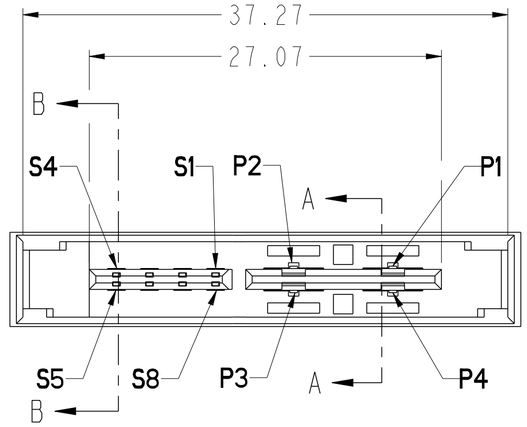

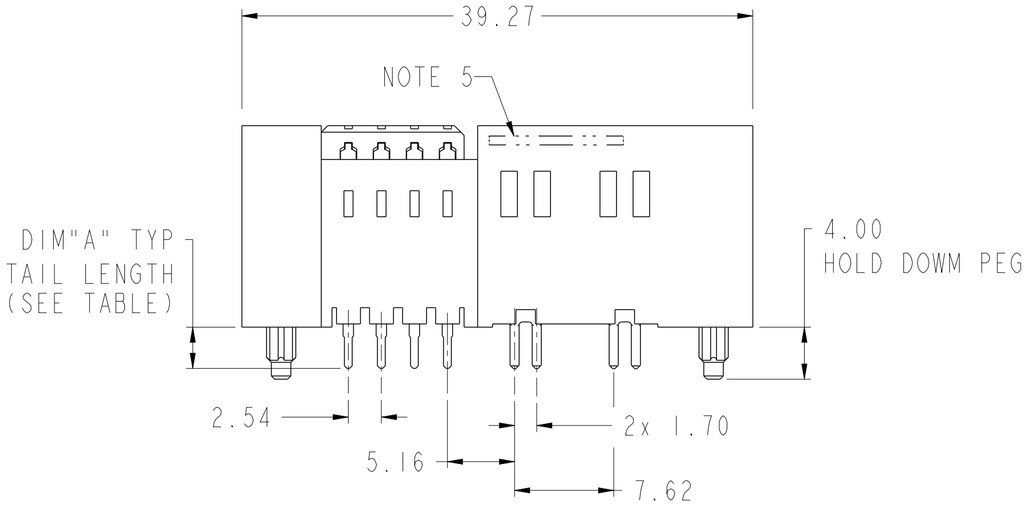

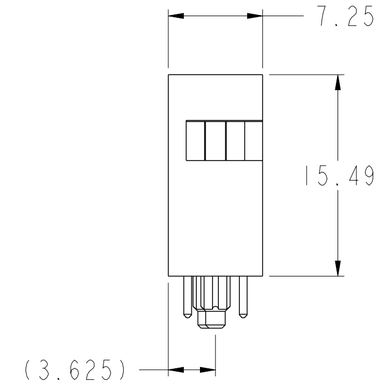

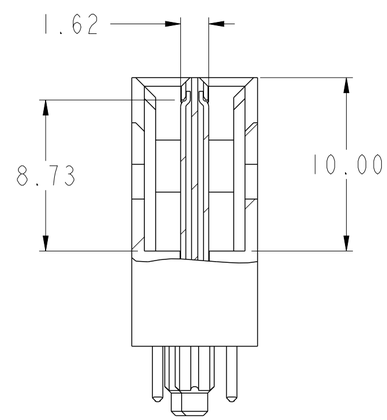

SECTION B-B
SCALE 4:1

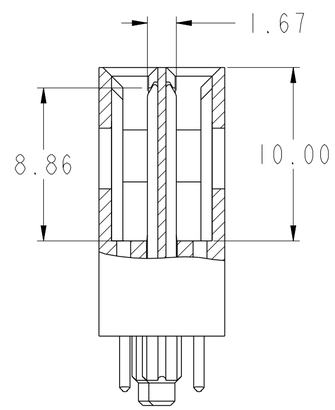

SECTION A-A
SCALE 4:1

spec ref -			dr	Hai-Ling Liu	2015/11/24	projection	mm	size A2	scale 3:1
tolerance std ASME Y14.5	TOLERANCES UNLESS OTHERWISE SPECIFIED		eng	Hai-Ling Liu	2015/12/02			ecn no -	
			chr	Terris Liu	2015/12/02				
			appr	Pei-Ming Zheng	2015/12/02	product family		rel level Released	
surface -	linear	0.X	±0.5	FCI	title HPCE CTB VERTICAL HEADER 4HP8S			dwg no 10137809	rev A
		0.XX	±0.25						
		0.XXX	±0.10						
ASME Y14.5	angular	0°	±2°	www.fci.com	cat. no. -	Product - Customer Drw		sheet 1 of 3	

Copyright FCI.

CONTACT TYPE	TOP LAYER DESCRIPTION	TABLE I (HPCE / SOLDER TAILS) PLATED THROUGH-HOLE REQUIREMENTS				
		DRILLED HOLE DIAMETER	COPPER THICKNESS	TIN-LEAD THICKNESS	TIN THICKNESS	FINISHED HOLE DIAMETER
POWER & SIGNAL	TIN-LEAD	1.10-1.16 (1.15 DRILL)	0.025 - 0.050	0.005 - 0.015	--	0.94 - 1.10
	IMMERSION TIN	1.10-1.16 (1.15 DRILL)	0.025 - 0.050	--	0.9 - 1.5um	0.94 - 1.10
	COPPER (SEE NOTE 8)	1.10-1.16 (1.15 DRILL)	0.025 - 0.050	--	--	0.94 - 1.10

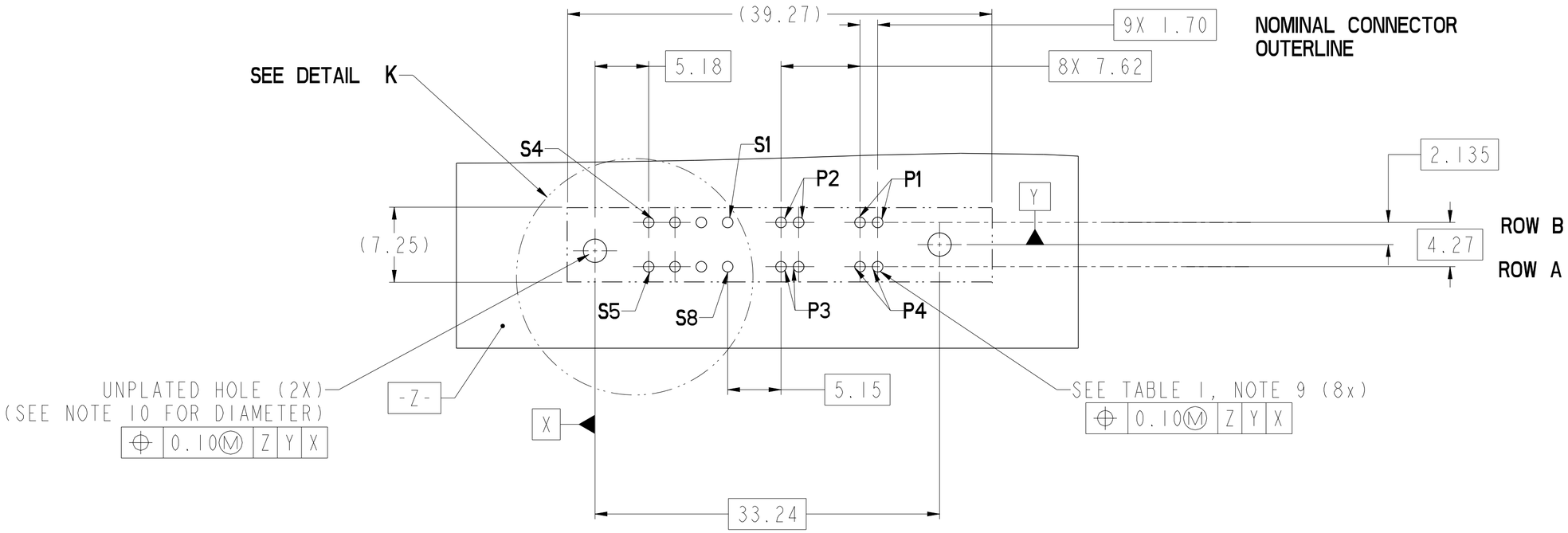

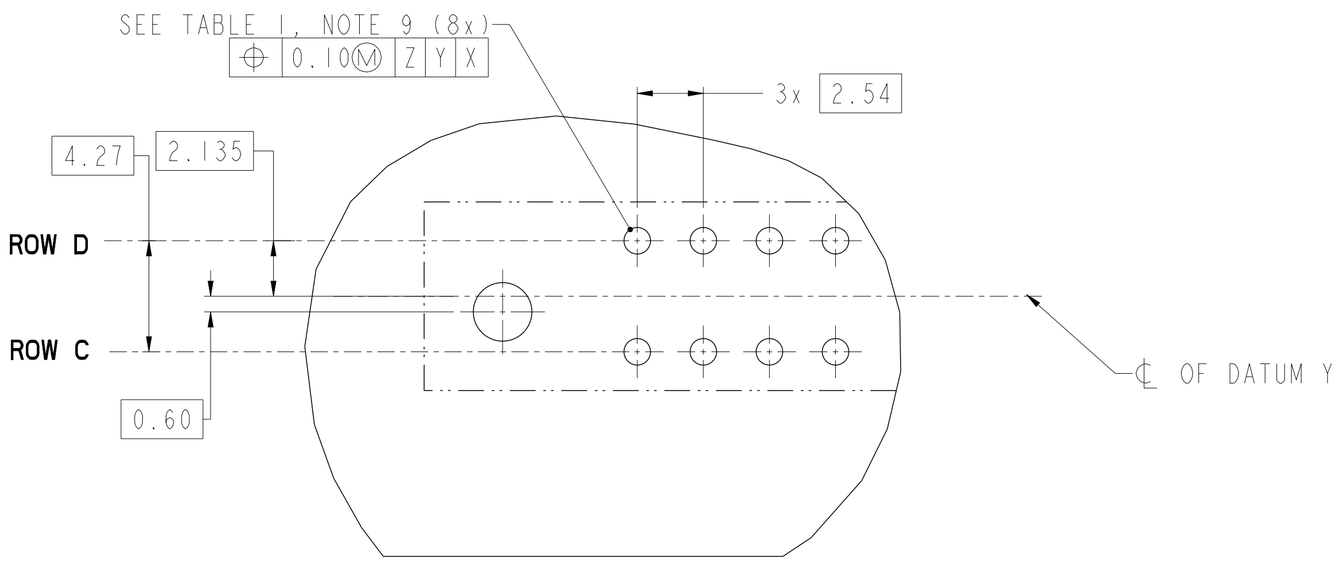

DETAIL K
SCALE 6:1

RECOMMENDED PCB LAYOUT
VIEW FROM CONNECTOR SIDE

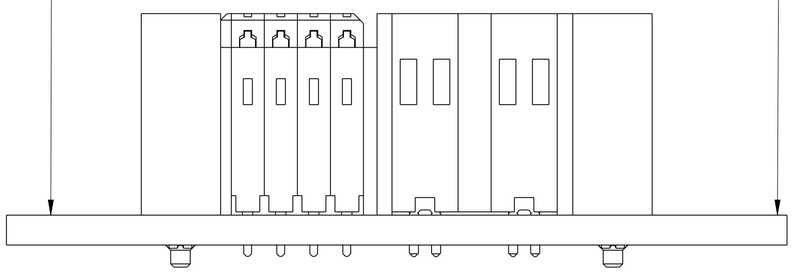

dr	Hai-Ling Liu	2015/11/24	projection	mm	size A2 / scale 3:1
eng	Hai-Ling Liu	2015/12/02			
chr	Terris Liu	2015/12/02			ecn no -
appr	Pei-Ming Zheng	2015/12/02	product family -		rel level Released
title	HPCE CTB VERTICAL HEADER 4HP8S		dwg no 10137809		rev A
www.fci.com	cat. no. -		Product - Customer Drw		sheet 2 of 3

Copyright FCI.

PRODUCT PART NUMBER

10137809-□□□□□LF

BASE PART NUMBER

CONTACT AREA PLATING
UNDERPLATED 50u"(1.27um) MIN. NICKEL
1: 100u"(2.5um) MIN. Ag
2: 30u"(0.760um) MIN. GXT

DIM "A", TAIL LENGTH
1: 2.60±0.25mm (PCB THK 1.57±0.13mm)
2: 3.25±0.25mm (PCB THK 2.36±0.13mm)

FIRST MATE LAST BREAK PIN POSTION
000: ALL PINS ARE LONG PINS SEE TABLE

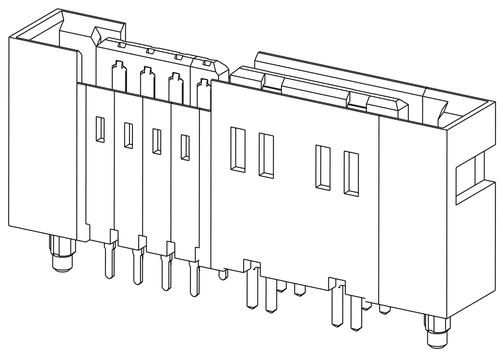

SCALE 3:1

NOTES:

1. CONNECTOR MATERIALS:

   HOUSING: HIGH TEMPERATURE THERMAL PLASTIC, BLACK
   UL 94V-0 COMPLIANT
   CONTACTS: HIGH PERFORMANCE COPPER ALLOY.

2. CONTACT FINISH REF. GS-12-1031 SECTION 5.2

3. PRODUCT SPECIFICATION: GS-12-1031

4. APPLICATION SPECIFICATION: GS-20-0369

5. PRODUCT MARKING ON HOUSING IN AREA SHOWN MEETS FCI SPECIFICATION GS-24-007.

6. PACKAGING MEETS FCI SPECIFICATION GS-14-2272.

7. ALL HOLE SIZES ARE FINISHED HOLE SIZES.

8. MOUNTING HOLES ARE UNPLATED
   ∅ 2.25±0.05 FOR SOLDER TAILS

dr	Hai-Ling Liu	2015/11/24	projection	mm	size A2	scale 3:1
eng	Hai-Ling Liu	2015/12/02				
chr	Terris Liu	2015/12/02			ecn no -	
appr	Pei-Ming Zheng	2015/12/02	product family -		rel level Released	
FCI	title HPCE CTB VERTICAL HEADER 4HP8S			dwg no 10137809		rev A
www.fci.com	cat. no. -		Product - Customer Drw			sheet 3 of 3

Copyright FCI.

Общество с ограниченной ответственностью «МосЧип» ИНН 7719860671 / КПП 771901001
Адрес: 105318, г.Москва, ул.Щербаковская д.3, офис 1107

Данный компонент на территории Российской Федерации

Вы можете приобрести в компании MosChip.

Для оперативного оформления запроса Вам необходимо перейти по данной ссылке:

http://moschip.ru/get-element

Вы можете разместить у нас заказ для любого Вашего проекта, будь то серийное производство или разработка единичного прибора.

В нашем ассортименте представлены ведущие мировые производители активных и пассивных электронных компонентов.

Нашей специализацией является поставка электронной компонентной базы двойного назначения, продукции таких производителей как XILINX, Intel (ex.ALTERA), Vicor, Microchip, Texas Instruments, Analog Devices, Mini-Circuits, Amphenol, Glenair.

Сотрудничество с глобальными дистрибьюторами электронных компонентов, предоставляет возможность заказывать и получать с международных складов практически любой перечень компонентов в оптимальные для Вас сроки.

На всех этапах разработки и производства наши партнеры могут получить квалифицированную поддержку опытных инженеров.

Система менеджмента качества компании отвечает требованиям в соответствии с ГОСТ Р ИСО 9001, ГОСТ РВ 0015-002 и ЭС РД 009

Офис по работе с юридическими лицами:

105318, г.Москва, ул.Щербаковская д.3, офис 1107, 1118, ДЦ «Щербаковский»

Телефон: +7 495 668-12-70 (многоканальный)

Факс: +7 495 668-12-70 (доб.304)

E-mail: info@moschip.ru

Skype отдела продаж:
moschip.ru
moschip.ru_4
moschip.ru_6
moschip.ru_9