SERIES 388, 999 • MALE SHORTING JUMPERS & MICROPHONE SOCKETS

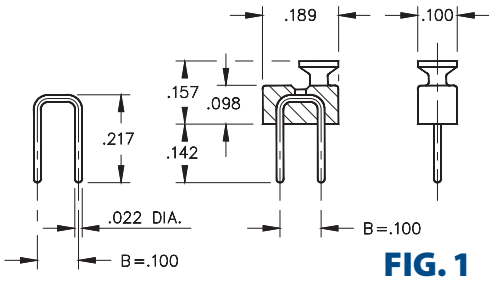

FIG. 1

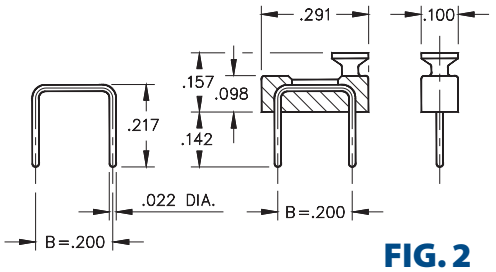

FIG. 2

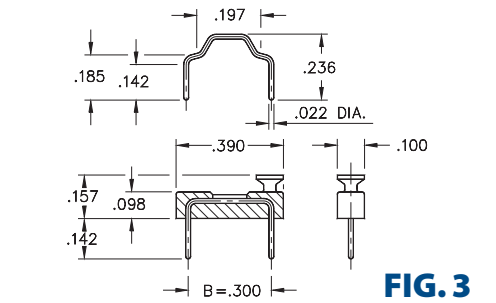

FIG. 3

- Male shorting jumpers are available with or without insulator and have .022" diameter pins with .100", .200" or .300" center spacing
- Insulator materials are not high temperature
- For Electrical, Mechanical & Environmental Data, see page 264 for details

RoHS-2 2011/65/EU

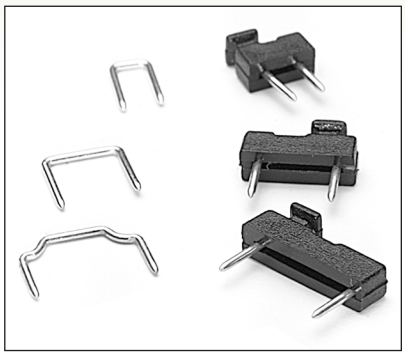

ORDERING INFORMATION

	Male Shorting Jumper .100" Spacing	
FIG. 1	**Color / Style**	**Plating 10 μ" Au**
	Black Not Insulated	999-11-210-10-000000 999-11-110-10-000000
	Male Shorting Jumper .200" Spacing	
FIG. 2	**Color / Style**	**Plating 10 μ" Au**
	Black Not Insulated	999-11-220-10-000000 999-11-112-10-000000
	Male Shorting Jumper .300" Spacing	
FIG. 3	**Color / Style**	**Plating 10 μ" Au**
	Black Not Insulated	999-11-230-10-000000 999-11-113-10-000000

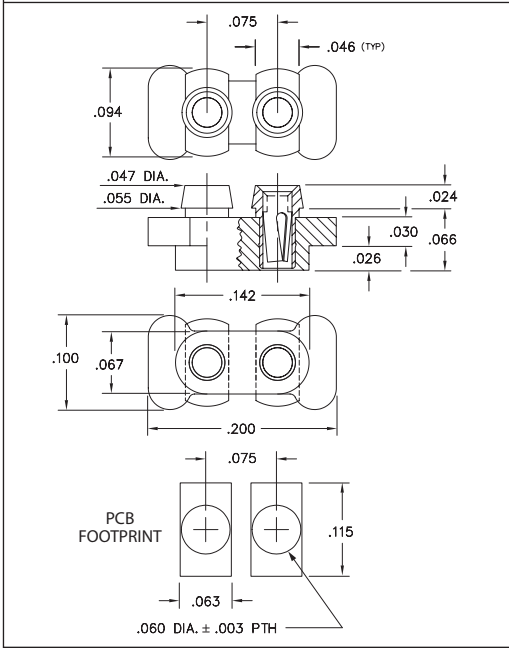

- Series 388 microphone socket is a bottom entry socket for microphones having Ø .018" pins on .075" centers
- Designed to be surface mount and intrusive reflow soldered
- Series 388 uses MM #8874 pins. See page 159 for details
- Hi-Rel, 3-finger BeCu #11 contact is rated at 3 amps. See page 251 for details
- Insulator is high temperature Nylon 46, rated UL 94 V-0

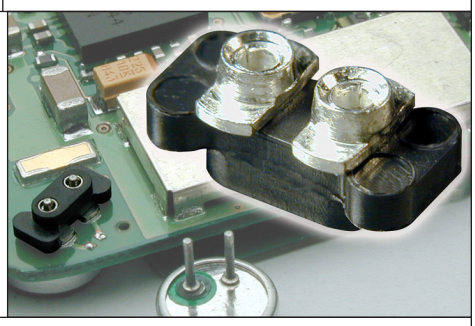

Ordering Information Microphone Socket

XX=Plating Code See Below

388-XX-102-11-740800 (Discrete socket)

Plating Code

388-XX-102-11-740799 (Tape and Reel)

(Supplied on 12mm wide carrier tape per EIA-481: 6,500 per 13" reel)

SPECIFY PLATING CODE XX=				99			44 ◆
Sleeve (Pin)				200 μ"Sn/Pb			200 μ"Sn
Contact (Clip)				200 μ"Sn/Pb			200 μ"Sn

MILL-MAX Mill-Max Mfg. Corp. • 190 Pine Hollow Road, P.O. Box 300, Oyster Bay, NY 11771 • 516-922-6000 • Fax: 516-922-9253 • www.mill-max.com

Общество с ограниченной ответственностью «МосЧип» ИНН 7719860671 / КПП 771901001
Адрес: 105318, г.Москва, ул.Щербаковская д.3, офис 1107

Данный компонент на территории Российской Федерации

Вы можете приобрести в компании MosChip.

Для оперативного оформления запроса Вам необходимо перейти по данной ссылке:

http://moschip.ru/get-element

Вы можете разместить у нас заказ для любого Вашего проекта, будь то серийное производство или разработка единичного прибора.

В нашем ассортименте представлены ведущие мировые производители активных и пассивных электронных компонентов.

Нашей специализацией является поставка электронной компонентной базы двойного назначения, продукции таких производителей как XILINX, Intel (ex.ALTERA), Vicor, Microchip, Texas Instruments, Analog Devices, Mini-Circuits, Amphenol, Glenair.

Сотрудничество с глобальными дистрибьюторами электронных компонентов, предоставляет возможность заказывать и получать с международных складов практически любой перечень компонентов в оптимальные для Вас сроки.

На всех этапах разработки и производства наши партнеры могут получить квалифицированную поддержку опытных инженеров.

Система менеджмента качества компании отвечает требованиям в соответствии с ГОСТ Р ИСО 9001, ГОСТ РВ 0015-002 и ЭС РД 009

Офис по работе с юридическими лицами:

105318, г.Москва, ул.Щербаковская д.3, офис 1107, 1118, ДЦ «Щербаковский»

Телефон: +7 495 668-12-70 (многоканальный)

Факс: +7 495 668-12-70 (доб.304)

E-mail: info@moschip.ru

Skype отдела продаж:
moschip.ru
moschip.ru_4
moschip.ru_6
moschip.ru_9