SIGN	DATE	DESCRIPTION	APPROVER
1	01/18'07	Soldering temperature changed from 245° to 250°	Tason
2	01/18'07	Part NO is Changed	Tason
3	01/08'09	Temperature changed from -30°C~+105°Cto -40°C~+115°C	Kind
4	01/08'09	Terminal screw changed from M2.5 to M3.0	Kind
THIS IS CAD DRAWING, DO NOT REVISE MANUALLY!!!			

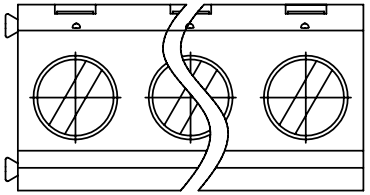

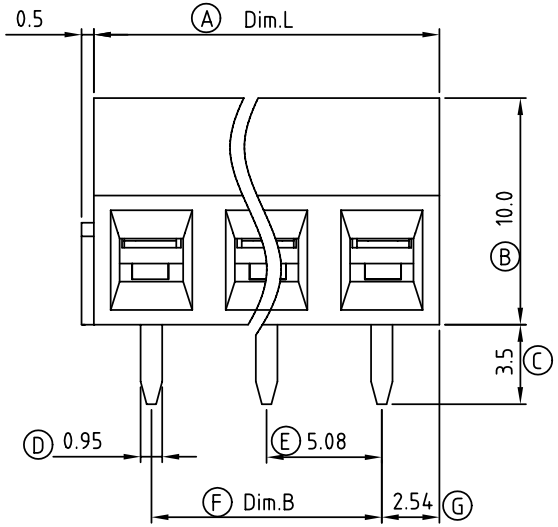

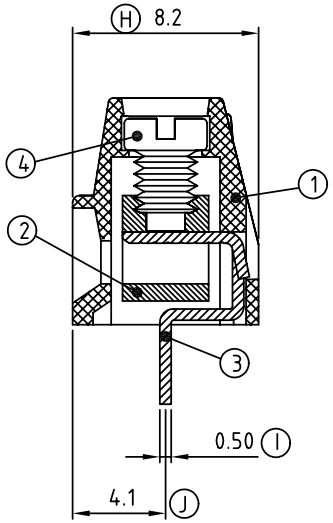

Material:

- Item 1 Terminal housing : Thermoplastic (UL 94V-0)
- Item 2 Clamp : Brass ,Ni plated
- Item 3 Wire guard solder pin : Brass ,Tin plated
- Item 4 Terminal screw: Steel Zinc plating"-"slot type

Electrical UL

- Voltage rating: 300VAC
- Current rating: 10A
- Wire range:
- Solid wire(AWG): 16-26
- Stranded wire(AWG): 16-26
- Torque(Lb-In): 3.5
- 4 Screw: M3.0
- Wire strip length: 6-7mm
- Withstanding Voltage: 1.6KV
- 3 Operating temperature: -40°C to +115°C
- 1 Soldering temperature: 250°C±10°C/5 Sec
- Safety Approval: c us

2 YC xx 21 x 0 xxxx G

- xx: 02 2 CONTACTS; 03 3 CONTACTS; ... ...; 24 24 CONTACTS
- x: 0 Black; 5 Green; 6 Blue; 8 Grey
- xxxx: 0000:"@"Logo (Standard); 000A:"ANYTEK"Logo; Any special item by customer request, please contact sales department.
- G: Pb < 40,000ppm (RoHS)

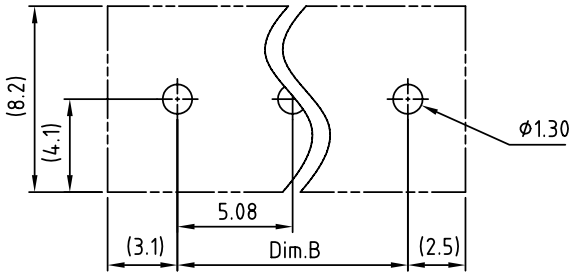

P.C.B LAYOUT

N=Number of contacts
Dim.L=Nx5.08
Dim.B=(N-1)x5.08

Poles / Dim.	2~8P	9~15P	16~24P
Dim.B	±0.20	±0.25	±0.30
Dim.L	±0.20	±0.30	±0.40

ANYTEK

CUSTOMER COPY

ALL RIGHTS RESERVED. REPRODUCTION OR ISSUE TO THIRD PARTIES IN ANY FORM WHATEVER IS NOT PERMITTED WITHOUT WRITTEN AUTHORITY FROM THE PROPRIETOR. PROPERTY OF ANYTEK TECHNOLOGY CO., LTD

TITLE	YC 5.08 Series 2P-24P				
PART NO.	YCxx21x0xxxxG			DWG NO.	8YC0001
APPROVED	CHECKED	DESIGNED	DRAWN	CUST NO.	
		Kind 2009.01.08	Kind 2009.01.08	UNIT: mm / SCALE: NONE / SHEET: 01/01 / REV.: G	

Tolerance: X. ±0.50; X.X ±0.30; X.XX ±0.10; X° ±1°

Общество с ограниченной ответственностью «МосЧип» ИНН 7719860671 / КПП 771901001
Адрес: 105318, г.Москва, ул.Щербаковская д.3, офис 1107

Данный компонент на территории Российской Федерации

Вы можете приобрести в компании MosChip.

Для оперативного оформления запроса Вам необходимо перейти по данной ссылке:

http://moschip.ru/get-element

Вы можете разместить у нас заказ для любого Вашего проекта, будь то серийное производство или разработка единичного прибора.

В нашем ассортименте представлены ведущие мировые производители активных и пассивных электронных компонентов.

Нашей специализацией является поставка электронной компонентной базы двойного назначения, продукции таких производителей как XILINX, Intel (ex.ALTERA), Vicor, Microchip, Texas Instruments, Analog Devices, Mini-Circuits, Amphenol, Glenair.

Сотрудничество с глобальными дистрибьюторами электронных компонентов, предоставляет возможность заказывать и получать с международных складов практически любой перечень компонентов в оптимальные для Вас сроки.

На всех этапах разработки и производства наши партнеры могут получить квалифицированную поддержку опытных инженеров.

Система менеджмента качества компании отвечает требованиям в соответствии с ГОСТ Р ИСО 9001, ГОСТ РВ 0015-002 и ЭС РД 009

Офис по работе с юридическими лицами:

105318, г.Москва, ул.Щербаковская д.3, офис 1107, 1118, ДЦ «Щербаковский»

Телефон: +7 495 668-12-70 (многоканальный)

Факс: +7 495 668-12-70 (доб.304)

E-mail: info@moschip.ru

Skype отдела продаж:
moschip.ru
moschip.ru_4
moschip.ru_6
moschip.ru_9