Jul.1.2019 Copyright 2019 HIROSE ELECTRIC CO., LTD. All Rights Reserved.
In case of consideration for using Automotive equipment / device which demand high reliability, kindly contact our sales window correspondents.

MATED PLUG(REFERENCE)

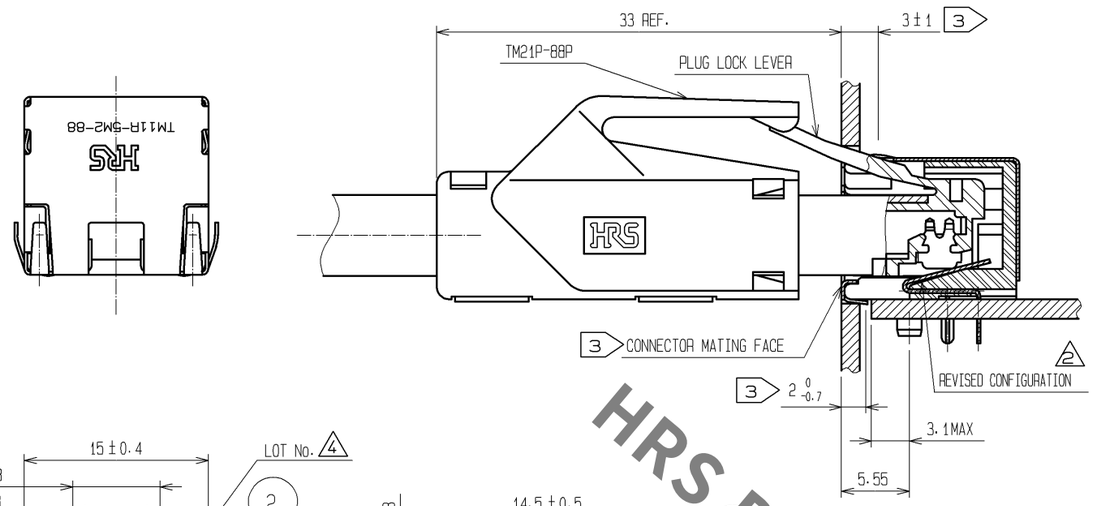

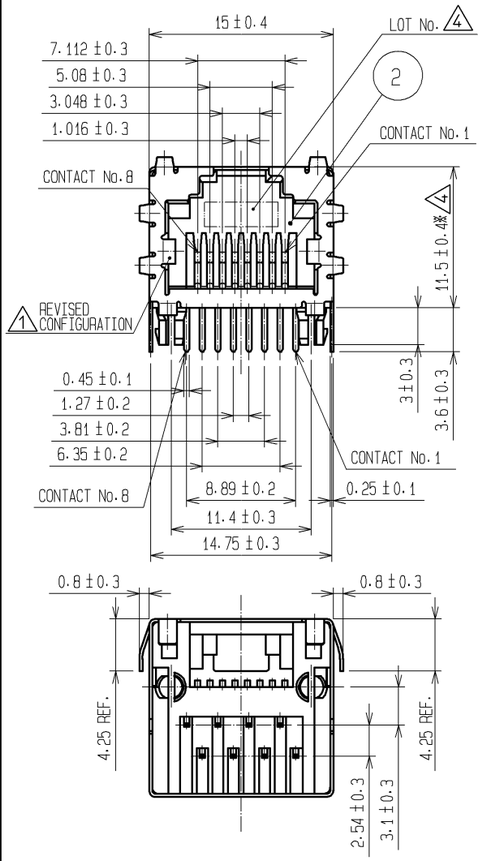

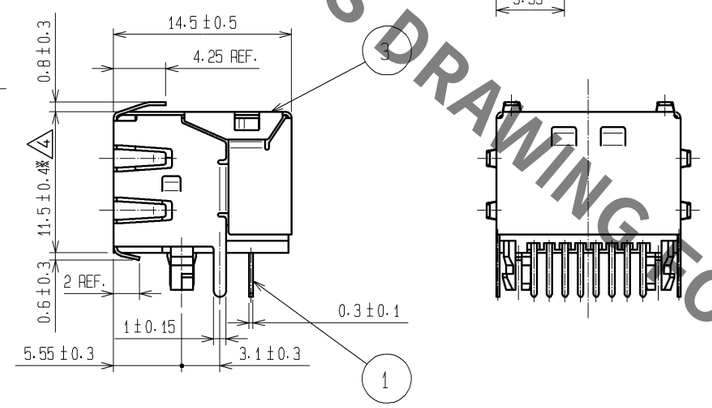

PCB PATTERN(REFERENCE)

MOUNTING SIDE(t=1.6)

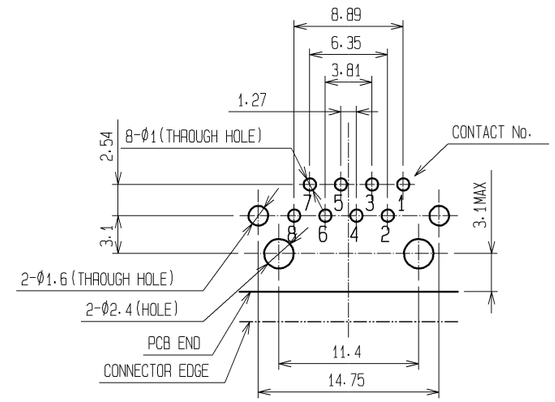

PATTERN/GROUND PROHIBITION AREA

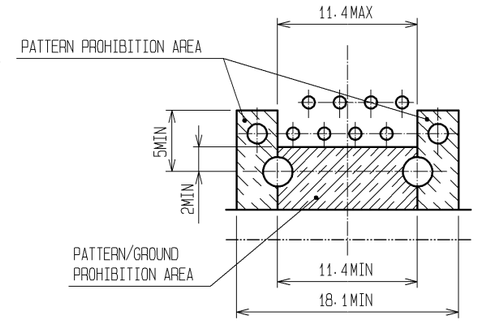

4 FIGURE FOR PACKING(FREE)

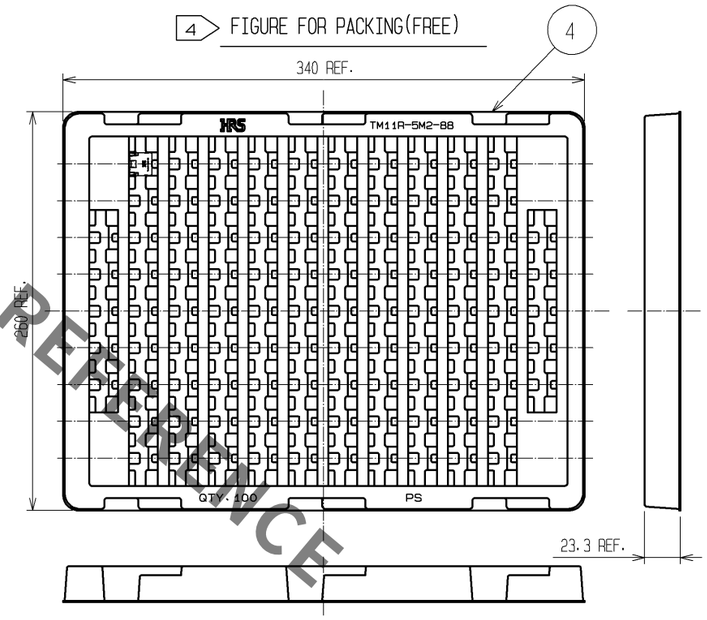

PANEL CUT OUT(REFERENCE)

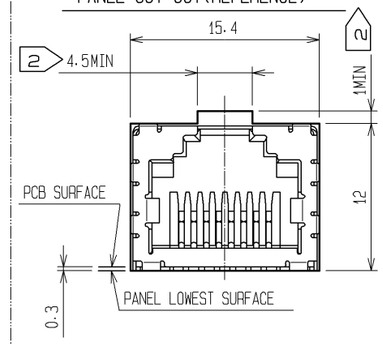

2 5 FCC PLUG DIMENSION

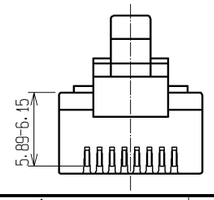

NOTE 1 THIS PART IS THE MODULAR JACK WHICH SATISFIED THE PERFORMANCE OF CATEGORY 5 IN 1,2-3,6 PAIR , AND IS SUPPORTING TRANSMISSION OF FAST ETHERNET(100BASE-TX). APPLICABLE PLUG CONNECTOR:TM21P-88P.

2 NOTCH IN ACCORDANCE WITH THE DIMENSION FOR PLUG LOCK LEVER SPACE WHEN MANUFACTURING PANEL.

3 CONTACT POSITIONS OF OUTER SHIELD SPRINGS SEEING FROM FRONT VIEW ARE AS SHOWN BELOW FOR YOUR REFERENCE OF PANEL LOCATION.
UPPER AND SIDE:3±1 LOWER:2 -0.7

4 TO BE PACKED IN TRAY:100pcs/TRAY.

2 5 DO NOT MATE WITH THE PLUG NONCONFIRMING TO FCC STANDARD.
TAKE EXTRA CARE TO THE CONTACT LOCATION SHOWN IN THE FIGURE.

2 5 DO NOT MATE WITH THE PLUG NONCONFIRMING TO FCC STANDARD.
TAKE EXTRA CARE TO THE CONTACT LOCATION SHOWN IN THE FIGURE.

4 6 ※INDICATES DUPLICATED DIMENSION.

NO.	MATERIAL	FINISH , REMARKS	NO.	MATERIAL	FINISH , REMARKS
1	PHOSPHOR BRONZE	CONTACT AREA :GOLD PLATING 1.27μm min LEAD AREA :TIN-COPPER PLATING 1μm min UNDER :NICKEL PLATING 0.5μm min 3	3	BRASS	OVER :TIN REFLOW PLATING 1μm min UNDER :COPPER PLATING 0.3μm min 3
			2	PBT	UL94V-0(BLACK)

UNITS	SCALE	COUNT	DESCRIPTION OF REVISIONS	DESIGNED	CHECKED	DATE
mm	2 : 1	4	DIS-E-003149	KI. NAGANUMA	YH. ENAMI	10.02.24

HRS HIROSE ELECTRIC CO., LTD.

APPROVED	: HO. MIWA	05.01.05	DRAWING NO.	EDC3-123343-00
CHECKED	: TH. KAMEYA	05.01.05	PART NO.	TM11R-5M2-88
DESIGNED	: SS. SATOH	05.01.05	CODE NO.	CL222-2906-2-00
DRAWN	: SS. SATOH	05.01.05		4 1/1

HRS DRAWING FOR REFERENCE

Общество с ограниченной ответственностью «МосЧип» ИНН 7719860671 / КПП 771901001
Адрес: 105318, г.Москва, ул.Щербаковская д.3, офис 1107

Данный компонент на территории Российской Федерации

Вы можете приобрести в компании MosChip.

Для оперативного оформления запроса Вам необходимо перейти по данной ссылке:

http://moschip.ru/get-element

Вы можете разместить у нас заказ для любого Вашего проекта, будь то серийное производство или разработка единичного прибора.

В нашем ассортименте представлены ведущие мировые производители активных и пассивных электронных компонентов.

Нашей специализацией является поставка электронной компонентной базы двойного назначения, продукции таких производителей как XILINX, Intel (ex.ALTERA), Vicor, Microchip, Texas Instruments, Analog Devices, Mini-Circuits, Amphenol, Glenair.

Сотрудничество с глобальными дистрибьюторами электронных компонентов, предоставляет возможность заказывать и получать с международных складов практически любой перечень компонентов в оптимальные для Вас сроки.

На всех этапах разработки и производства наши партнеры могут получить квалифицированную поддержку опытных инженеров.

Система менеджмента качества компании отвечает требованиям в соответствии с ГОСТ Р ИСО 9001, ГОСТ РВ 0015-002 и ЭС РД 009

Офис по работе с юридическими лицами:

105318, г.Москва, ул.Щербаковская д.3, офис 1107, 1118, ДЦ «Щербаковский»

Телефон: +7 495 668-12-70 (многоканальный)

Факс: +7 495 668-12-70 (доб.304)

E-mail: info@moschip.ru

Skype отдела продаж:
moschip.ru
moschip.ru_4
moschip.ru_6
moschip.ru_9