THIS DRAWING IS UNPUBLISHED. RELEASED FOR PUBLICATION – , – .
© COPYRIGHT – By – ALL RIGHTS RESERVED.

PROJECT	PRJ–16–000909157
PART NO.	X–2308349–X
DESCRIPTION	CRIMP FLANGES SMALL
CUSTOMER	GENERAL MARKET

REVISIONS

P	LTR	DESCRIPTION	DATE	DWN	APVD
	A2	REVISED PER ECR–16–014891	22FEB2017	KK	SE

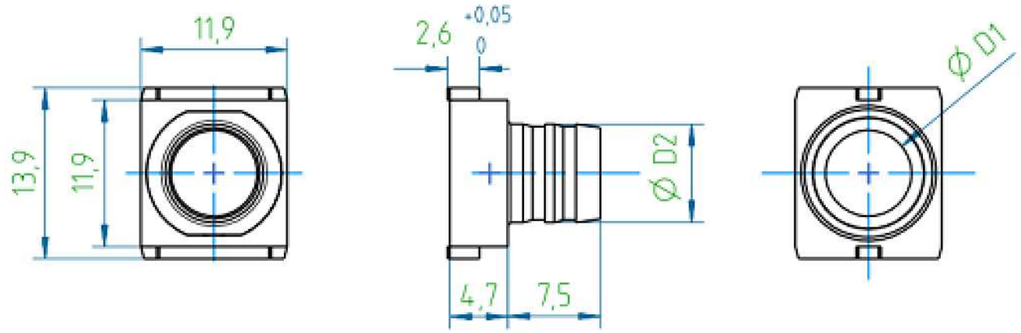

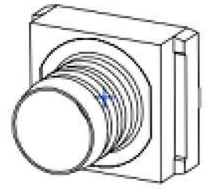

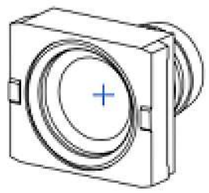

PART–NO.	DESCRIPTION	D1	D2
2–2308349–4	CRIMP FLANGE 14 SMALL	3.0	4.0
2–2308349–3	CRIMP FLANGE 13 SMALL	3.5	4.5
2–2308349–2	CRIMP FLANGE 12 SMALL	4.0	5.0
2–2308349–1	CRIMP FLANGE 11 SMALL	4.5	5.5
2–2308349–0	CRIMP FLANGE 10 SMALL	5.0	6.0
1–2308349–9	CRIMP FLANGE 9 SMALL	5.5	6.5
1–2308349–8	CRIMP FLANGE 8 SMALL	5.7	6.7
1–2308349–7	CRIMP FLANGE 7 SMALL	6.0	7.0
1–2308349–6	CRIMP FLANGE 6 SMALL	6.5	7.5
1–2308349–5	CRIMP FLANGE 5 SMALL	7.0	8.0
1–2308349–4	CRIMP FLANGE 4 SMALL	7.6	8.5
1–2308349–3	CRIMP FLANGE 3 SMALL	8.0	9.0
1–2308349–2	CRIMP FLANGE 2 SMALL	8.5	9.5
1–2308349–1	CRIMP FLANGE 1 SMALL	9.0	10.0

NOTES:

1. FINISHING PROCESS: Cu2/Sn4 (FLANGE).
2. WEIGHT: 4 g.

THIS DRAWING IS A CONTROLLED DOCUMENT.

DIMENSIONS: mm

TOLERANCES UNLESS OTHERWISE SPECIFIED: DIN ISO 2768 m.
0 PLC ± –
1 PLC ± –
2 PLC ± –
3 PLC ± –
4 PLC ± –
ANGLES ± –

MATERIAL –

FINISH –

DWN KIRAN K 29JUL2016
CHK GUNASEKHAR G 29JUL2016
APVD GUNASEKHAR G 29JUL2016
PRODUCT SPEC —
APPLICATION SPEC —
WEIGHT

TE Connectivity

NAME CRIMP FLANGES SMALL

SIZE	CAGE CODE	DRAWING NO	RESTRICTED TO
A3	00779	C–2308349	—

CUSTOMER DRAWING

SCALE	SHEET	REV
NTS	1 OF 2	A2

THIS DRAWING IS UNPUBLISHED. RELEASED FOR PUBLICATION – , – .
© COPYRIGHT – By – ALL RIGHTS RESERVED.

REVISIONS

P	LTR	DESCRIPTION	DATE	DWN	APVD
	–	SEE SHEET 1	–	–	–

CRIMP BARREL, CRIMP INSERT AND CRIMP TOOL SELECTION PROCUDURE

Step	Description	Example
1.	Measure the outside cable diameter (3 times on different places at different angles)	OD = 6.5mm
2.	Strip the cable and remove the cable braiding	
3.	Measure the diameter of the inner cable bundle including the foil	ID = 4.4mm
4.	Select the crimp flange with a hole diameter next up to the cable bundle diameter	PN 2-2308349-1, ID=4.5mm, OD=5.5mm
5.	Calculate the recommended barrel inner diameter with the following formula: ***Recommended Inner crimp barrel diameter = OD of crimp flange + 2x(thickness of the cable jacket) + 0.2mm***	Thickness cable jacket = (6.5-4.4)/2=1.05mm Barrel ID= 5.5mm + 2x1.05 + 0.2mm = 7.8mm
6.	Select the crimp barrel with the next size up	PN 1-2308350-7, ID=8.0mm, OD= 9.0mm
7.	Order the correct crimp tool + crimp insert using the crimp barrel selection matrix	PN 1-2823557-1 & 1-2823558-3

SELECTION CHART AND CRIMP TOOLS

Picture	PN Crimp Barrel	Inner diameter	Outer diameter	PN Recommended crimp insert
	1-2308350-1	5.0	6.0	1-2823558-8
	1-2308350-2	5.5	6.5	1-2823558-9
	1-2308350-3	6.0	7.0	2-2823558-0
	1-2308350-4	6.5	7.5	2-2823558-1
	1-2308350-5	7.0	8.0	1-2823558-1
	1-2308350-6	7.5	8.5	1-2823558-2
	1-2308350-7	8.0	9.0	1-2823558-3
	1-2308350-8	8.5	9.5	1-2823558-4
	1-2308350-9	9.0	10.0	1-2823558-5
	2-2308350-0	9.5	10.5	1-2823558-6
	2-2308350-1	10.0	11.0	1-2823558-7
	2-2308350-2	10.5	11.5	2-2823558-9
	2-2308350-3	11.0	12.0	3-2823558-0
	2-2308350-4	11.5	12.5	3-2823558-1
	2-2308350-5	11.7	13.0	3-2823558-2
	2-2308350-6	12.0	13.0	3-2823558-3
	2-2308350-7	12.5	13.5	3-2823558-4
	2-2308350-8	13.0	14.0	3-2823558-5
	2-2308350-9	13.7	15.0	3-2823558-6
	3-2308350-0	14.0	15.0	3-2823558-7
	3-2308350-1	14.5	15.5	3-2823558-8
	3-2308350-2	16.0	17.0	3-2823558-9

1-2823559-1 stripping tool

1-2314418-1 Crimp flange insertion tool

Crimp tool 1-2823557-1
Crimp insert X-2823558-X

THIS DRAWING IS A CONTROLLED DOCUMENT.

DIMENSIONS: mm

TOLERANCES UNLESS OTHERWISE SPECIFIED:
0 PLC ± –
1 PLC ± –
2 PLC ± –
3 PLC ± –
4 PLC ± –
ANGLES ± –

MATERIAL –
FINISH –

DWN KIRAN K 29JUL2016
CHK GUNASEKHAR G 29JUL2016
APVD GUNASEKHAR G 29JUL2016
PRODUCT SPEC –
APPLICATION SPEC –
WEIGHT

TE Connectivity

NAME CRIMP FLANGES SMALL

SIZE	CAGE CODE	DRAWING NO	RESTRICTED TO
A3	00779	C-2308349	–

CUSTOMER DRAWING

SCALE	SHEET	REV
NTS	2 OF 2	A2

1470-19 (1/15)

Общество с ограниченной ответственностью «МосЧип» ИНН 7719860671 / КПП 771901001
Адрес: 105318, г.Москва, ул.Щербаковская д.3, офис 1107

Данный компонент на территории Российской Федерации

Вы можете приобрести в компании MosChip.

Для оперативного оформления запроса Вам необходимо перейти по данной ссылке:

http://moschip.ru/get-element

Вы можете разместить у нас заказ для любого Вашего проекта, будь то серийное производство или разработка единичного прибора.

В нашем ассортименте представлены ведущие мировые производители активных и пассивных электронных компонентов.

Нашей специализацией является поставка электронной компонентной базы двойного назначения, продукции таких производителей как XILINX, Intel (ex.ALTERA), Vicor, Microchip, Texas Instruments, Analog Devices, Mini-Circuits, Amphenol, Glenair.

Сотрудничество с глобальными дистрибьюторами электронных компонентов, предоставляет возможность заказывать и получать с международных складов практически любой перечень компонентов в оптимальные для Вас сроки.

На всех этапах разработки и производства наши партнеры могут получить квалифицированную поддержку опытных инженеров.

Система менеджмента качества компании отвечает требованиям в соответствии с ГОСТ Р ИСО 9001, ГОСТ РВ 0015-002 и ЭС РД 009

Офис по работе с юридическими лицами:

105318, г.Москва, ул.Щербаковская д.3, офис 1107, 1118, ДЦ «Щербаковский»

Телефон: +7 495 668-12-70 (многоканальный)

Факс: +7 495 668-12-70 (доб.304)

E-mail: info@moschip.ru

Skype отдела продаж:
moschip.ru
moschip.ru_4
moschip.ru_6
moschip.ru_9