DRAWN	CHECKED	CHECK	REVISIONS	ISSUE	DRAWING NUMBER		
J.C. 24. 11. 64.	J.M. 26. 11. 64.		CN40744 / 65	4	M	BZE7 - 2RN18 SERIES CHART 1.	
						RELEASE No. 1916-069	REPLACES

Honeywell MICRO

SWITCH - ENCLOSED

CATALOGUE LISTING BZE7 - 2RN18 SERIES CHART 1.

THIRD ANGLE PROJECTION

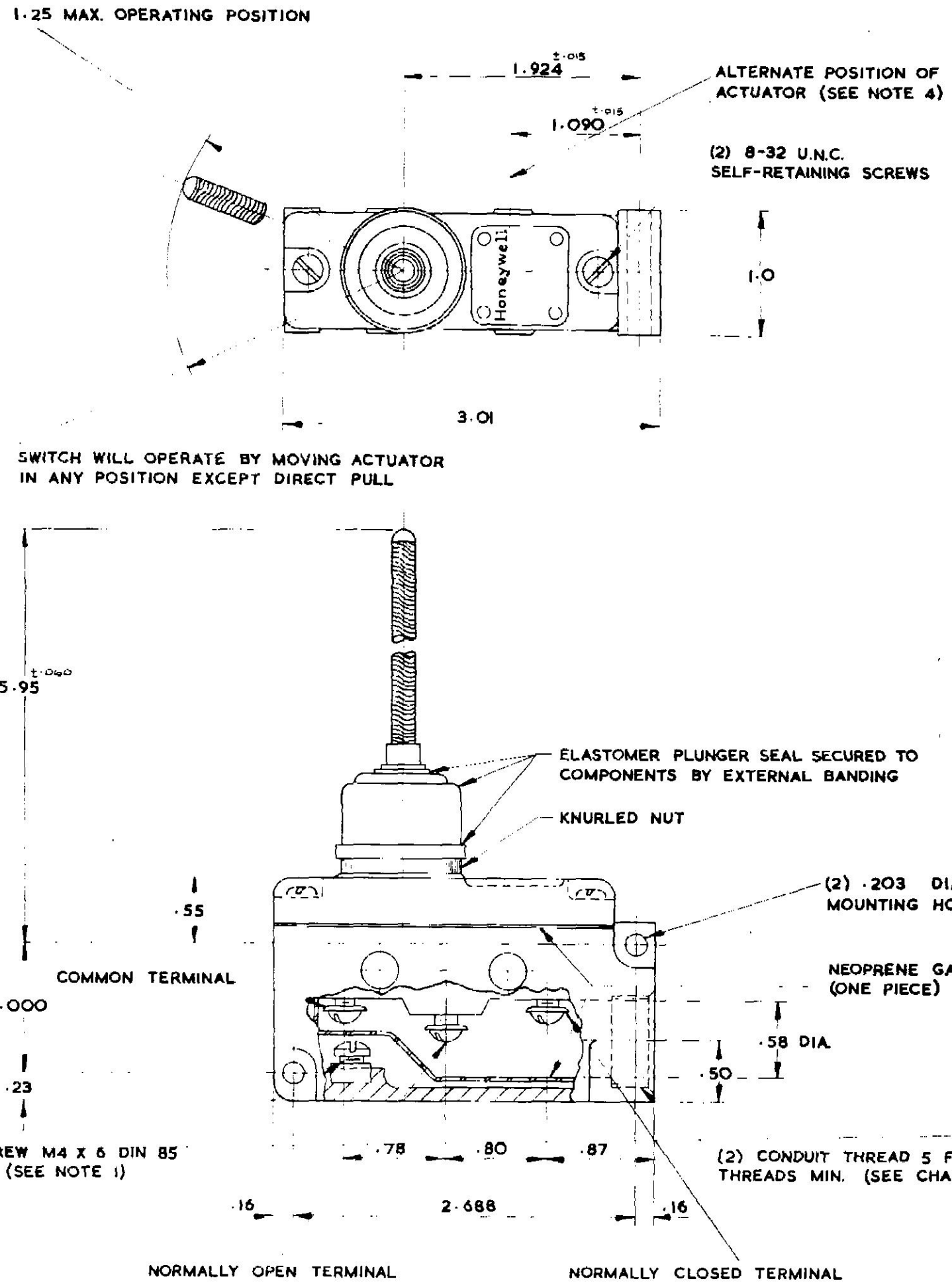

CHARACTERISTICS	
OPERATING POSITION	15° MAX.

ELECTRICAL DATA	
CONTACT ARRANGEMENT	S.P.D.T.
ENERGY STAVE	.020 MIN.
15A-125, 250 OR 480 VAC 1/2 A-125 VDC, 1/4 A-250 VDC	

SWITCH, BASIC REPLACEMENT — BZ - 2RQ - A2N9

SCALE 1:1

DO NOT SCALE FROM DRAWING

UNLESS OTHERWISE NOTED, DIMENSIONS HAVE NO TOLERANCE

TOLERANCES ONE PLACE (.0) ±.5 TWO PLACE (.00) ±.25 THREE PLACE (.000) ±.5 ANGLES ±.5°

WEIGHT

HONEYWELL CONTROLS LTD., GREENFORD MIDDLESEX & NEWHOUSE LANARKSHIRE

NOTE
1 - EARTHING SCREW AND WASHER PROVIDED ON -PG. LISTINGS ONLY
2 - ALUMINIUM ENCLOSURE FINISHED WITH GREY PAINT
3 - 6-32 U.N.C. X .219 REF. TERMINAL SCREWS AND CUPWASHERS
4 - COVER, PLUNGER AND BASIC SWITCH MAY BE REMOVED AS A UNIT AND MOUNTED OPPOSITE HAND TO THAT SHOWN

CATALOGUE LISTING	ISSUE	CHECK BY	RELEASE NO.	CONDUIT THREAD	REMARKS
BZE7 - 2RN18	2		1916-069	1/2 - 14 N.P.S.M.	
BZE7 - 2RN18 - C	2		CN-40744	20 MM TO BS 4568	
BZE7 - 2RN18 - PG	2		1916-069	P.G. 13,5	
BZE7-2RN18-PG11	1		MS-1686	PG 11	

Общество с ограниченной ответственностью «МосЧип» ИНН 7719860671 / КПП 771901001
Адрес: 105318, г.Москва, ул.Щербаковская д.3, офис 1107

Данный компонент на территории Российской Федерации

Вы можете приобрести в компании MosChip.

Для оперативного оформления запроса Вам необходимо перейти по данной ссылке:

http://moschip.ru/get-element

Вы можете разместить у нас заказ для любого Вашего проекта, будь то серийное производство или разработка единичного прибора.

В нашем ассортименте представлены ведущие мировые производители активных и пассивных электронных компонентов.

Нашей специализацией является поставка электронной компонентной базы двойного назначения, продукции таких производителей как XILINX, Intel (ex.ALTERA), Vicor, Microchip, Texas Instruments, Analog Devices, Mini-Circuits, Amphenol, Glenair.

Сотрудничество с глобальными дистрибьюторами электронных компонентов, предоставляет возможность заказывать и получать с международных складов практически любой перечень компонентов в оптимальные для Вас сроки.

На всех этапах разработки и производства наши партнеры могут получить квалифицированную поддержку опытных инженеров.

Система менеджмента качества компании отвечает требованиям в соответствии с ГОСТ Р ИСО 9001, ГОСТ РВ 0015-002 и ЭС РД 009

Офис по работе с юридическими лицами:

105318, г.Москва, ул.Щербаковская д.3, офис 1107, 1118, ДЦ «Щербаковский»

Телефон: +7 495 668-12-70 (многоканальный)

Факс: +7 495 668-12-70 (доб.304)

E-mail: info@moschip.ru

Skype отдела продаж:
moschip.ru
moschip.ru_4
moschip.ru_6
moschip.ru_9