THIS DRAWING IS UNPUBLISHED. RELEASED FOR PUBLICATION
© COPYRIGHT – By – ALL RIGHTS RESERVED.

LOC	DIST
J	—

REVISIONS 変更

P	LTR	DESCRIPTION	DATE	DWN	APVD
	M	REVISED PER ECR-12-010850	14JUN12	LL	F.M

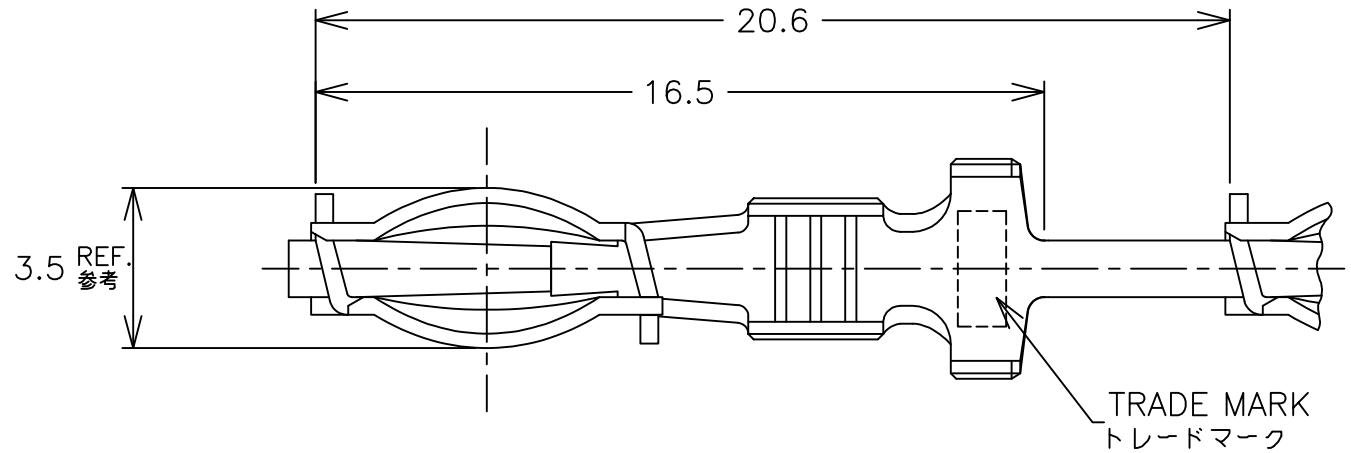

注；
1. 圧着後のランス高さ。
2. 製品規格 108-5143,-5205
但し、0.5mmSQの圧着部引張強度の規格値は78.4N(8Kgf)以上とする。
3. 適用ハウジング：170851-1,171370-1,-3,-5,1-171370-1

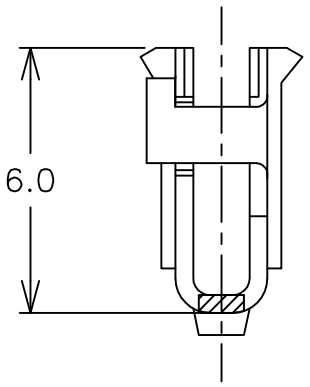

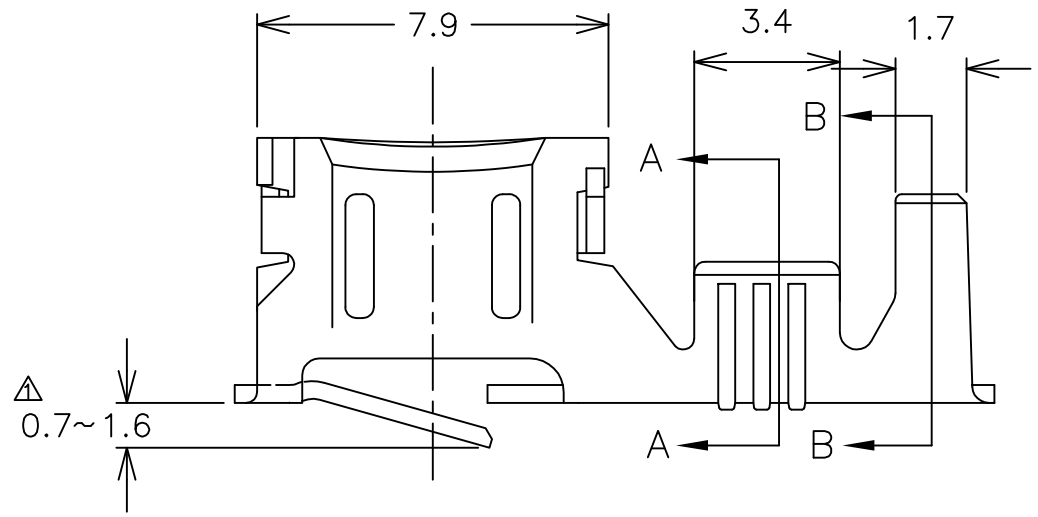

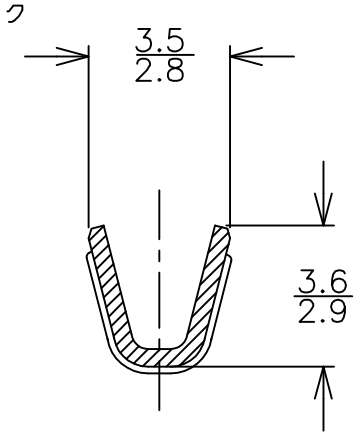

断面 A-A
(SECT.)

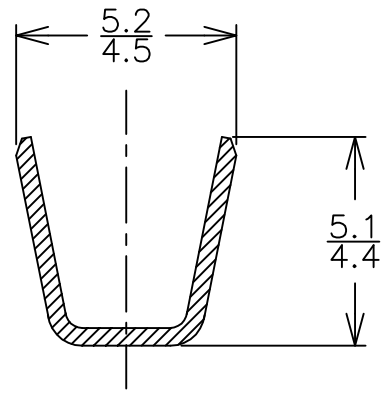

断面 B-B
(SECT.)

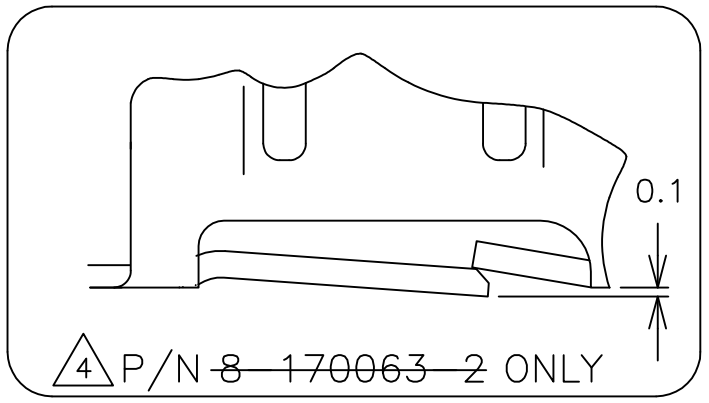

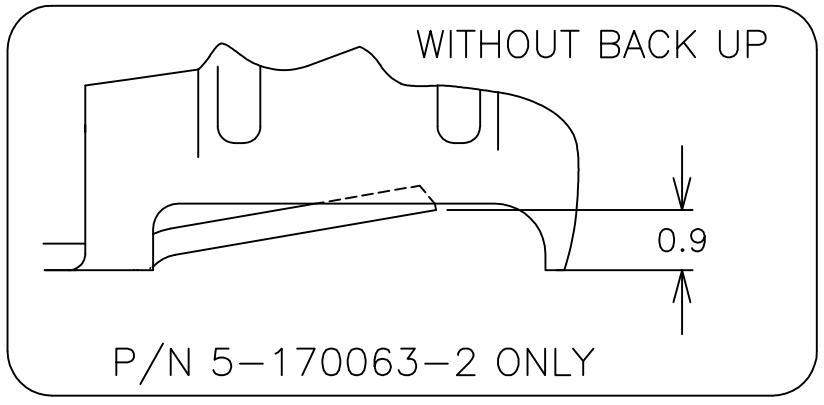

NOTES;
1. LANCE HIGHT AFTER CRIMPING.
2. PRODUCT SPECIFICATION 108-5143,-5205
78.4N(8Kgf),(AWG#20 WIER CRIMP TENSILE STRENGHT)
3. APPLICABLE HOUSING:
170851-1,171370-1,-3,-5,1-171370-1
4. OBSOLETE PARTS: OBSOLETE CIS STREAMLINING PER D.RENAUD/D.SINISI

	仕上げ (FINISH)	材料 (MATERIAL)	型番 (P/N)
	錫めっき (TIN PLATED)	錫黄銅 0.41t (TIN BRASS)	170063-9
	錫めっき (TIN PLATED)	燐青銅 0.41t (PHOSPHCR BRONZE)	5-170063-2
4 OBSOLETE	錫めっき (TIN PLATED)	燐青銅 0.41t (PHOSPHCR BRONZE)	~~8-170063-2~~
	錫めっき (TIN PLATED)	燐青銅 0.41t (PHOSPHCR BRONZE)	170063-2

THIS DRAWING IS A CONTROLLED DOCUMENT.

DIMENSIONS: 単位：耗 mm

TOLERANCES UNLESS OTHERWISE SPECIFIED: 一般公差

0 PLC	±0.3
1 PLC	± –
2 PLC	± –
3 PLC	± –
4 PLC	± –
ANGLES	±3°

MATERIAL 材料: 表参照 SEE TABLE

FINISH 仕上: 表参照 SEE TABLE

DWN	M.SUZUKI	11.SEP.'01
CHK	M.SHINDO	11.SEP.'01
APVD	M.SHINDO	11.SEP.'01
PRODUCT SPEC 製品規格	— 注2参照 SEE NOTES 2	
APPLICATION SPEC 取付適用規格	— 114-5235	
WEIGHT	—	

TE Connectivity

NAME 名称: 2.3 DIA CLUSTER PIN RECEPTACLE
Φ2.3 クラスタ ピン リセプタクル

SIZE	CAGE CODE	DRAWING NO 番号	RESTRICTED TO
A3	00779	C-170063	—

CUSTOMER DRAWING | SCALE 尺度 6:1 | SHEET 1 OF 1 | REV M

1470-19 (3/11)

Общество с ограниченной ответственностью «МосЧип» ИНН 7719860671 / КПП 771901001
Адрес: 105318, г.Москва, ул.Щербаковская д.3, офис 1107

Данный компонент на территории Российской Федерации

Вы можете приобрести в компании MosChip.

Для оперативного оформления запроса Вам необходимо перейти по данной ссылке:

http://moschip.ru/get-element

Вы можете разместить у нас заказ для любого Вашего проекта, будь то серийное производство или разработка единичного прибора.

В нашем ассортименте представлены ведущие мировые производители активных и пассивных электронных компонентов.

Нашей специализацией является поставка электронной компонентной базы двойного назначения, продукции таких производителей как XILINX, Intel (ex.ALTERA), Vicor, Microchip, Texas Instruments, Analog Devices, Mini-Circuits, Amphenol, Glenair.

Сотрудничество с глобальными дистрибьюторами электронных компонентов, предоставляет возможность заказывать и получать с международных складов практически любой перечень компонентов в оптимальные для Вас сроки.

На всех этапах разработки и производства наши партнеры могут получить квалифицированную поддержку опытных инженеров.

Система менеджмента качества компании отвечает требованиям в соответствии с ГОСТ Р ИСО 9001, ГОСТ РВ 0015-002 и ЭС РД 009

Офис по работе с юридическими лицами:

105318, г.Москва, ул.Щербаковская д.3, офис 1107, 1118, ДЦ «Щербаковский»

Телефон: +7 495 668-12-70 (многоканальный)

Факс: +7 495 668-12-70 (доб.304)

E-mail: info@moschip.ru

Skype отдела продаж:
moschip.ru
moschip.ru_4
moschip.ru_6
moschip.ru_9