NPN SILICON RF POWER TRANSISTOR

DESCRIPTION:

The **ASI BLX15** is a Common Emitter Device Designed for High Linearity Class A/AB HF Applications.

FEATURES INCLUDE:

- Gold Metalization
- Emitter Ballasting

MAXIMUM RATINGS

I_C	10 A
V_{CB}	110 V
P_{DISS}	233 W @ T_C = 25 ^{O}C
T_J	-55 ^{O}C to +200 ^{O}C
T_{STG}	-55 ^{O}C to +200 ^{O}C
θ_{JC}	0.75 ^{O}C/W

PACKAGE STYLE .550 4L STUD

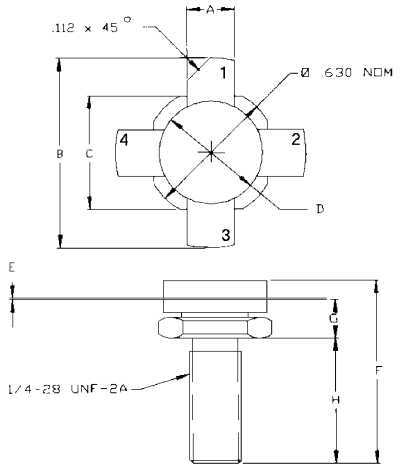

	MINIMUM Inches/mm	MAXIMUM Inches/mm
A	.220/5,59	.230/5,84
B		1.050/26,67
C	.545/13,84	.555/14,10
D	.495/12,57	.505/12,83
E	.003/0,08	.007/0,18
F		.830/21,08
G	.185/4,70	.198/5,03
H	.497/12,62	.530/13,46

1 = COLLECTOR 2 & 4 = EMITTER
3 = BASE

CHARACTERISTICS T_C = 25 ^{O}C

SYMBOL	TEST CONDITIONS	MINIMUM	TYPICAL	MAXIMUM	UNITS
BV_{CEO}	I_C = 100 mA	55			**V**
BV_{CBO}	I_C = 100 mA	110			**V**
BV_{EBO}	I_E = 10 mA	4.0			**V**
h_{FE}	V_{CE} = 6.0 V I_C = 1.4 A	15		50	**---**
P_g IMD_3 η_C	V_{CE} = 50 V I_{cq} = 100 mA P_{out} = 150 W(PEP) f = 30 MHz	14 --- 37	--- -37 45	--- -30 ---	**dB** **dBc** **%**
C_{ob}	V_{CB} = 50 V f = 1.0 MHz			220	**pF**

A D V A N C E D S E M I C O N D U C T O R, I N C.
7525 ETHEL AVENUE • NORTH HOLLYWOOD, CA 91605 • (818) 982-1200 • FAX (818) 765-3004

Specifications are subject to change without notice.

Общество с ограниченной ответственностью «МосЧип» ИНН 7719860671 / КПП 771901001
Адрес: 105318, г.Москва, ул.Щербаковская д.3, офис 1107

Данный компонент на территории Российской Федерации

Вы можете приобрести в компании MosChip.

Для оперативного оформления запроса Вам необходимо перейти по данной ссылке:

http://moschip.ru/get-element

Вы можете разместить у нас заказ для любого Вашего проекта, будь то серийное производство или разработка единичного прибора.

В нашем ассортименте представлены ведущие мировые производители активных и пассивных электронных компонентов.

Нашей специализацией является поставка электронной компонентной базы двойного назначения, продукции таких производителей как XILINX, Intel (ex.ALTERA), Vicor, Microchip, Texas Instruments, Analog Devices, Mini-Circuits, Amphenol, Glenair.

Сотрудничество с глобальными дистрибьюторами электронных компонентов, предоставляет возможность заказывать и получать с международных складов практически любой перечень компонентов в оптимальные для Вас сроки.

На всех этапах разработки и производства наши партнеры могут получить квалифицированную поддержку опытных инженеров.

Система менеджмента качества компании отвечает требованиям в соответствии с ГОСТ Р ИСО 9001, ГОСТ РВ 0015-002 и ЭС РД 009

Офис по работе с юридическими лицами:

105318, г.Москва, ул.Щербаковская д.3, офис 1107, 1118, ДЦ «Щербаковский»

Телефон: +7 495 668-12-70 (многоканальный)

Факс: +7 495 668-12-70 (доб.304)

E-mail: info@moschip.ru

Skype отдела продаж:
moschip.ru
moschip.ru_4
moschip.ru_6
moschip.ru_9