PART NUMBER	REV	FIRST USED	SIZE	TYPE	A	B	C	D	E	F	G	R1
1490357-1	0	1490599-1	4	II	.626	.441	.734	.760	.597	.960	.039	.220
1490357-2	0	1490598-1	6	I	.629	.431	.674	.719	.627	.919	.039	.185
1490357-3	0	1490597-1	8	I	.626	.418	.630	.688	.627	.888	.020	.165

USED ON —

NOTES:

1. IDENTIFY PART PER 115-67-2 IN APPROXIMATE AREA SHOWN.
2. HOLES PER 106-4007.
3. BLANKED EDGE PERMISSIBLE THIS SIDE ONLY.
4. ALL RADII TO BE BLEND RADII UNLESS OTHERWISE SPECIFIED.

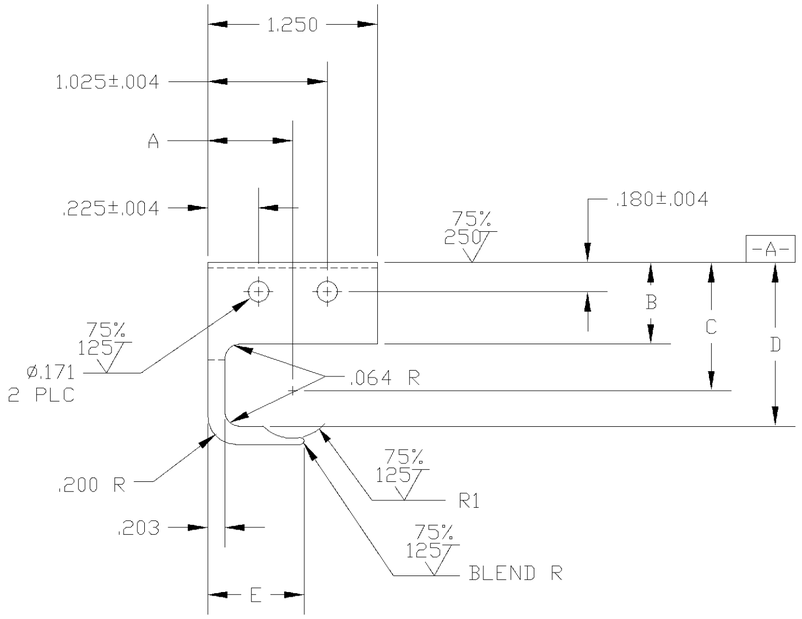

TYPE I

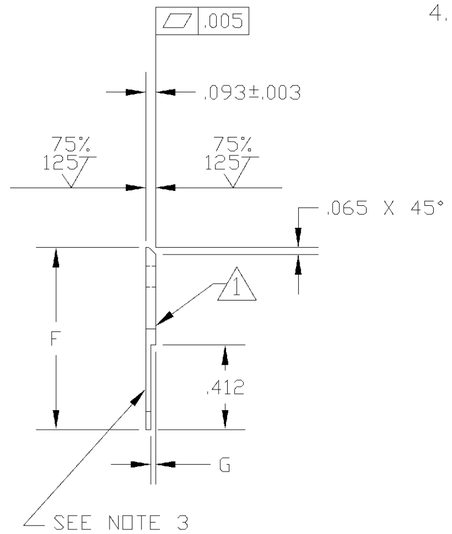

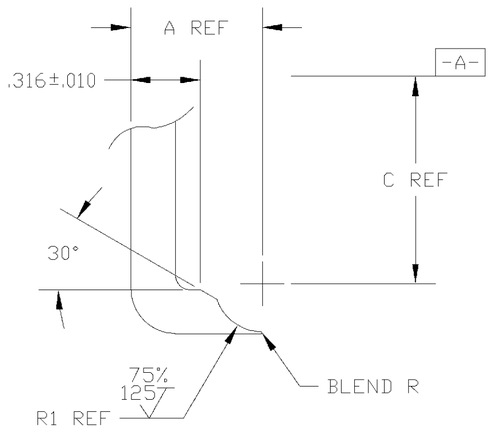

TYPE II
SCALE 2:1

P	LTR	REVISION RECORD	DATE	DWN	APVD
	—	—	—	—	—

FINISH 112-157-1 BLACKEN

DIMENSIONS: INCHES

TOLERANCES UNLESS OTHERWISE SPECIFIED:

0 PLC	± –
1 PLC	± –
2 PLC	± .02
3 PLC	± .005
4 PLC	± .0005

ANGLES ± 5°

SURFACE TEXTURE 300

DWN	EMP	26DEC00
CHK	C. GAVLAK	29NOV01
APVD	R. SCHAEFFER	03MAY02

MATERIAL: 100-30 CARBON STEEL

HEAT TREAT: 111-30-6 RC 45-50

tyco Electronics — Tyco Electronics Corporation, Harrisburg, PA 17105

NAME: LOCATOR

SCALE	SIZE	DRAWING NO	SHEET	REV
1:1	A2	1490357	1 OF 1	03

LOC A

DIST 40

AMP 3307-7 REV 31MAR2000

DWG NO 1490357

THIS DRAWING IS A CONTROLLED DOCUMENT.

THIS INFORMATION IS CONFIDENTIAL AND PROPRIETARY TO TYCO ELECTRONICS CORPORATION AND ITS WORLDWIDE SUBSIDIARIES AND AFFILIATES. IT MAY NOT BE DISCLOSED TO ANYONE, OTHER THAN TYCO ELECTRONICS PERSONNEL, WITHOUT WRITTEN AUTHORIZATION FROM TYCO ELECTRONICS CORPORATION, HARRISBURG, PENNSYLVANIA USA.

Общество с ограниченной ответственностью «МосЧип» ИНН 7719860671 / КПП 771901001
Адрес: 105318, г.Москва, ул.Щербаковская д.3, офис 1107

Данный компонент на территории Российской Федерации

Вы можете приобрести в компании MosChip.

Для оперативного оформления запроса Вам необходимо перейти по данной ссылке:

http://moschip.ru/get-element

Вы можете разместить у нас заказ для любого Вашего проекта, будь то серийное производство или разработка единичного прибора.

В нашем ассортименте представлены ведущие мировые производители активных и пассивных электронных компонентов.

Нашей специализацией является поставка электронной компонентной базы двойного назначения, продукции таких производителей как XILINX, Intel (ex.ALTERA), Vicor, Microchip, Texas Instruments, Analog Devices, Mini-Circuits, Amphenol, Glenair.

Сотрудничество с глобальными дистрибьюторами электронных компонентов, предоставляет возможность заказывать и получать с международных складов практически любой перечень компонентов в оптимальные для Вас сроки.

На всех этапах разработки и производства наши партнеры могут получить квалифицированную поддержку опытных инженеров.

Система менеджмента качества компании отвечает требованиям в соответствии с ГОСТ Р ИСО 9001, ГОСТ РВ 0015-002 и ЭС РД 009

Офис по работе с юридическими лицами:

105318, г.Москва, ул.Щербаковская д.3, офис 1107, 1118, ДЦ «Щербаковский»

Телефон: +7 495 668-12-70 (многоканальный)

Факс: +7 495 668-12-70 (доб.304)

E-mail: info@moschip.ru

Skype отдела продаж:
moschip.ru
moschip.ru_4
moschip.ru_6
moschip.ru_9