NUMBER C-178487

三角法 (3rd ANGLE PROJECTION)

METRIC

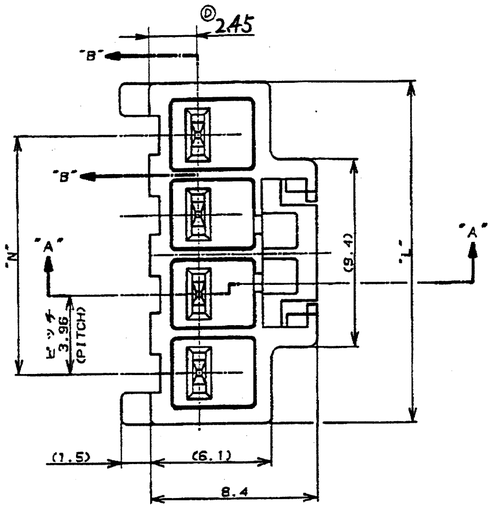

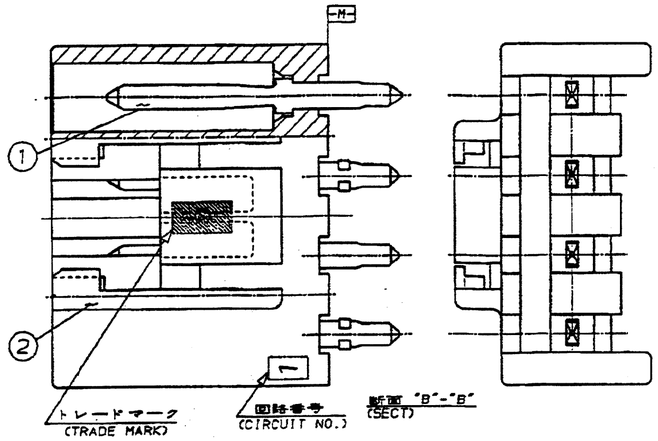

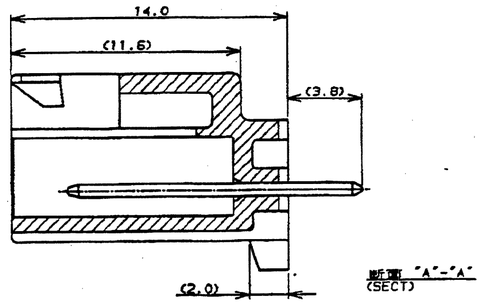

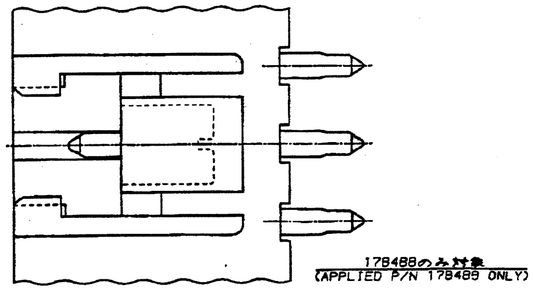

注：

1. 適用製品規格：108-5302
2. キンク形状は、FIG.2参照
3. 取付基板寸法

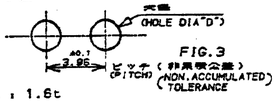

FIG.3

4. 適用基板厚：1.6t
5. 5極ハウジングの回路 NO.2 と 4 のコンタクト2本抜き仕様
6. 嵌合相手側製品型番
   表 2 参照
   セ コンタクト：175152-□□(AWG#20-#16)
   175151-□□(AWG#26-#22)
7. 5極ハウジングの回路NO.2のコンタクト1本抜き仕様

8. OBSOLETE PARTS: OBSOLETE CIS STREAMLINING PER D.RENAUD/D.SINISI

NOTES ;

1. PRODUCT SPEC : 108-5302
2. KINKING FORM : SEE FIG.2
3. P.C.B.LAYOUT : SEE FIG.3
4. APPLICABLE P.C.B. THK : 1.6
5. CIRCUIT NO.2 AND 4 ARE VACANT OF 5 POS HOUSING
6. MATING CONN. P/N
   SEE TABLE 2
   REC.CONTACT : 175152-□□(AWG#20-#16)
   175151-□□(AWG#26-#22)
7. CIRCUIT NO.2 IS VACANT OF 5 Pos HOUSING

表1
TABLE1

NO.	名称 (NAME)	材料 (MATERIAL)
①	タブ (TAB)	黄銅 錫めっき (BRASS TIN PLATED)
②	ヘッダーハウジング (HEADER HOUSING)	6/6ナイロンガラス強化(94V-O) (6/6 NYLON GLASS FILLED)

表 2 (TABLE 2)

ヘッダーアッセンブリP/N (HDR ASS'Y P/N)	極数 (POS.)	嵌合相手 P/N (MATING CONN. P/N)
178487	4	178481
178488	5	178482
178489	6	178483

8. OBSOLETE PARTS: OBSOLETE CIS STREAMLINING PER D.RENAUD/D.SINISI

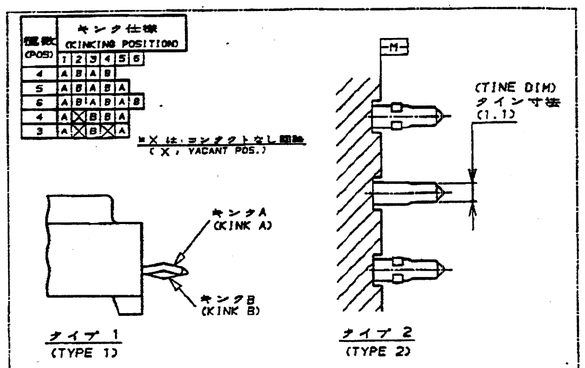

FIG.2 キンク仕様 (KINKING FORM)

"N"	"L"	取付基板寸法"D" (P.C.B HOLE DIA "D")	キンク仕様 (KINKING FORM)	コンタクトのタイン寸法 (TINE DIMENSION OF CONTACT)	ハウジング色調 (HOUSING COLOR)	コネクタピッチ及び極数 (CONN.PITCH&POS)	P/N
19.80	24.90	パンチ加工穴 1.50±0.05 ドリル加工穴 1.65±0.05 (PUNCHED HOLE 1.50±0.05 DRILLED HOLE 1.65±0.05)	タイプ 2 (TYPE 2)	0.64 X 1.10 板厚 (THK) 幅 (WIDTH)	黒 (BLACK)	3.96mmピッチ 6極 (3.96mm PITCH 6 POS)	8 1-178489-9
					青 (BLUE)		8 1- -6
					黄 (YELLOW)		8 1- -4
					赤 (RED)		8 1- -2
					自然色 (NATURAL)		1- -1
		パンチ加工穴 0.95±0.05 ドリル加工穴 1.10±0.05 (PUNCHED HOLE 0.95±0.05 DRILLED HOLE 1.10±0.05)	タイプ 1 (TYPE 1)	0.64 X 0.64 板厚 (THK) 幅 (WIDTH)	黒 (BLACK)		8 -9
					青 (BLUE)		8 -6
					黄 (YELLOW)		8 -4
					赤 (RED)		8 -2
					自然色 (NATURAL)		178489-1
15.84	20.94	パンチ加工穴 0.95±0.05 ドリル加工穴 1.10±0.05 (PUNCHED HOLE 0.95±0.05 DRILLED HOLE 1.10±0.05)	タイプ 1 (TYPE 1)	0.64 X 0.64 板厚 (THK) 幅 (WIDTH)	自然色 (NATURAL)	7 3.96mmピッチ & 7.92mmピッチ 4極 (3.96mm PITCH & 7.92mm PITCH 4 POS)	4-178488-1
15.84	20.94	パンチ加工穴 1.50±0.05 ドリル加工穴 1.65±0.05 (PUNCHED HOLE 1.50±0.05 DRILLED HOLE 1.65±0.05)	タイプ 2 (TYPE 2)	0.64 X 1.10 板厚 (THK) 幅 (WIDTH)	黒 (BLACK)	5 7.92mmピッチ 3極 (7.92mm PITCH 3 POS)	3-178488-9
					青 (BLUE)		3- -6
					黄 (YELLOW)		3- -4
					赤 (RED)		3- -2
					自然色 (NATURAL)		3- -1
		パンチ加工穴 0.95±0.05 ドリル加工穴 1.10±0.05 (PUNCHED HOLE 0.95±0.05 DRILLED HOLE 1.10±0.05)	タイプ 1 (TYPE 1)	0.64 X 0.64 板厚 (THK) 幅 (WIDTH)	黒 (BLACK)		2- -9
					青 (BLUE)		2- -6
					黄 (YELLOW)		2- -4
					赤 (RED)		2- -2
					自然色 (NATURAL)		2-178488-1
15.84	20.94	パンチ加工穴 1.50±0.05 ドリル加工穴 1.65±0.05 (PUNCHED HOLE 1.50±0.05 DRILLED HOLE 1.65±0.05)	タイプ 2 (TYPE 2)	0.64 X 1.10 板厚 (THK) 幅 (WIDTH)	黒 (BLACK)	3.96mmピッチ 5極 (3.96mm PITCH 5 POS)	1-178488-9
					青 (BLUE)		1- -6
					黄 (YELLOW)		1- -4
					赤 (RED)		1- -2
					自然色 (NATURAL)		1- -1
		パンチ加工穴 0.95±0.05 ドリル加工穴 1.10±0.05 (PUNCHED HOLE 0.95±0.05 DRILLED HOLE 1.10±0.05)	タイプ 1 (TYPE 1)	0.64 X 0.64 板厚 (THK) 幅 (WIDTH)	黒 (BLACK)		-9
					青 (BLUE)		-6
					黄 (YELLOW)		-4
					赤 (RED)		-2
					自然色 (NATURAL)		178488-1
11.88	16.98	パンチ加工穴 1.50±0.05 ドリル加工穴 1.65±0.05 (PUNCHED HOLE 1.50±0.05 DRILLED HOLE 1.65±0.05)	タイプ 2 (TYPE 2)	0.64 X 1.10 板厚 (THK) 幅 (WIDTH)	黒 (BLACK)	3.96mmピッチ 4極 (3.96mm PITCH 4 POS)	1-178487-9
					青 (BLUE)		1- -6
					黄 (YELLOW)		1- -4
					赤 (RED)		1- -2
					自然色 (NATURAL)		1- -1
		パンチ加工穴 0.95±0.05 ドリル加工穴 1.10±0.05 (PUNCHED HOLE 0.95±0.05 DRILLED HOLE 1.10±0.05)	タイプ 1 (TYPE 1)	0.64 X 0.64 板厚 (THK) 幅 (WIDTH)	黒 (BLACK)		-9
					青 (BLUE)		-6
					黄 (YELLOW)		-4
					赤 (RED)		-2
					自然色 (NATURAL)		178487-1

LTR	変更 (REVISION RECORD)	DR	CHK	DATE
E2	REVISED PER ECO-11-005030	RK	HMR	22MAR91

TE Connectivity

適合電線許容範囲 (WIRE RANGE)	—/—
被覆外径 (INSULATION DIA.)	—/—
材料 (MATERIAL)	表1参照 (SEE TABLE1)
仕上 (FINISH)	表1参照 (SEE TABLE)
名称 (NAME)	AMP ユニバーサル パワーコネクタ 3.96mm ピッチ タブヘッダーアッセンブリ (Vタイプ) 4-6 極 AMP UP CONN. 3.96mm PITCH 4-6POS TAB HEADER ASS'Y (V TYPE)
DR.	Y.NARISAWA 3/18/'91
DE.	M.SHINDO 3/13/'91
CHK.	Y.FUJITA 7/31/'91
APP.	N.ONOUE 8/1/'91
一般公差 (GENERAL TOLERANCE)	10以下 : ±0.2; 10を超え 30以下 : ±0.25; 30を超え 100以下 : ±0.3; 角 : ±3°
SIZE	A2
LOC	J
番号 (No.)	C-178487
尺度 (SCALE)	—/—
REV.	E2
SHEET	1 OF 1

(CUSTOMER DRAWING) 参 考 図 面

本図は寸法 DIMENSIONS IN MM. DO NOT SCALE PRINT

PRINT DIST

Общество с ограниченной ответственностью «МосЧип» ИНН 7719860671 / КПП 771901001
Адрес: 105318, г.Москва, ул.Щербаковская д.3, офис 1107

Данный компонент на территории Российской Федерации

Вы можете приобрести в компании MosChip.

Для оперативного оформления запроса Вам необходимо перейти по данной ссылке:

http://moschip.ru/get-element

Вы можете разместить у нас заказ для любого Вашего проекта, будь то серийное производство или разработка единичного прибора.

В нашем ассортименте представлены ведущие мировые производители активных и пассивных электронных компонентов.

Нашей специализацией является поставка электронной компонентной базы двойного назначения, продукции таких производителей как XILINX, Intel (ex.ALTERA), Vicor, Microchip, Texas Instruments, Analog Devices, Mini-Circuits, Amphenol, Glenair.

Сотрудничество с глобальными дистрибьюторами электронных компонентов, предоставляет возможность заказывать и получать с международных складов практически любой перечень компонентов в оптимальные для Вас сроки.

На всех этапах разработки и производства наши партнеры могут получить квалифицированную поддержку опытных инженеров.

Система менеджмента качества компании отвечает требованиям в соответствии с ГОСТ Р ИСО 9001, ГОСТ РВ 0015-002 и ЭС РД 009

Офис по работе с юридическими лицами:

105318, г.Москва, ул.Щербаковская д.3, офис 1107, 1118, ДЦ «Щербаковский»

Телефон: +7 495 668-12-70 (многоканальный)

Факс: +7 495 668-12-70 (доб.304)

E-mail: info@moschip.ru

Skype отдела продаж:
moschip.ru
moschip.ru_4
moschip.ru_6
moschip.ru_9