MICRO SWITCH
FREEPORT ILLINOIS, U.S.A
A DIVISION OF HONEYWELL
FED. MFG. CODE 91929

SWITCH - BASIC

CATALOG LISTING
WA-1RX123-A4
ACT3220

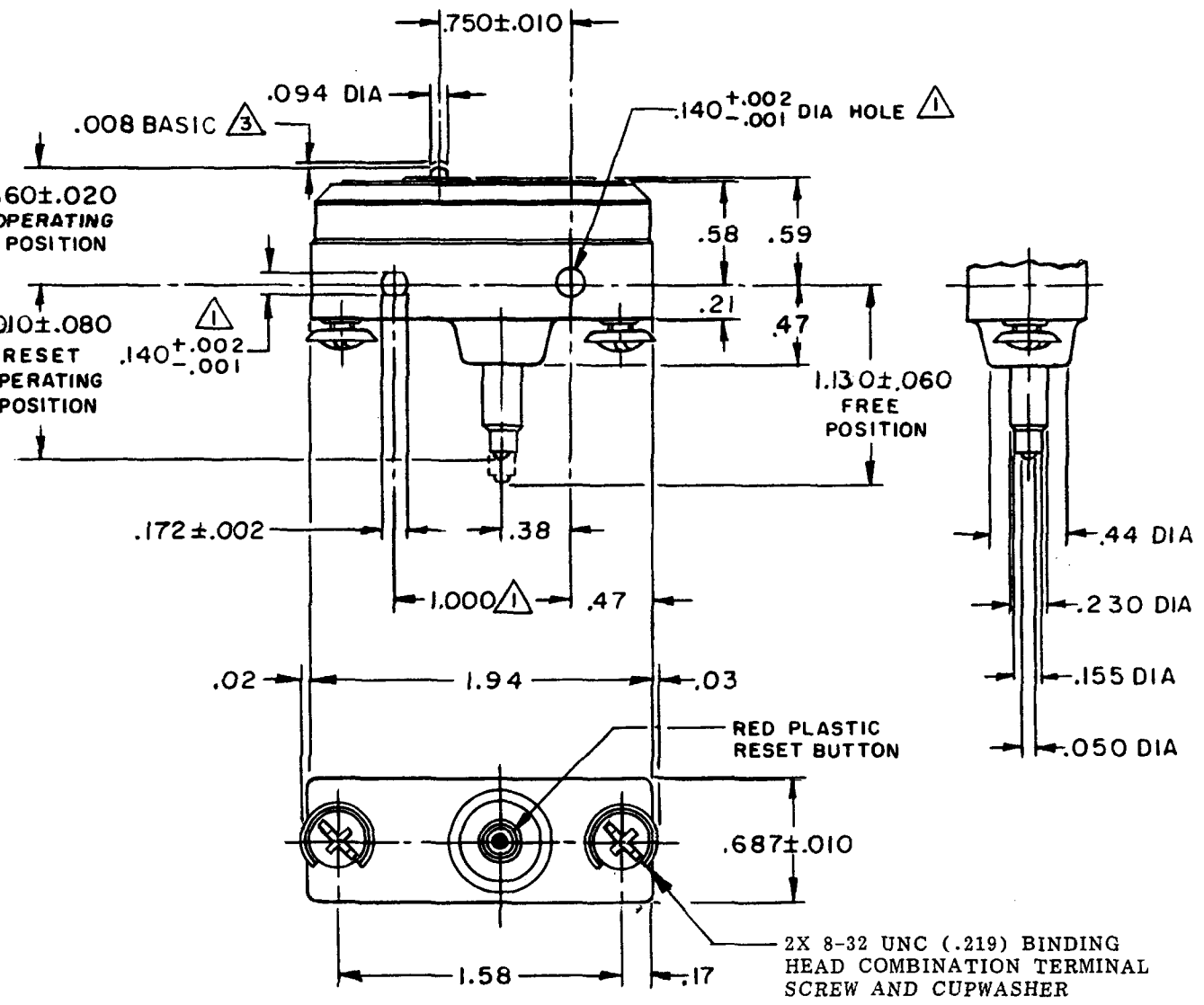

NOTES

1. MOUNTING HOLES WILL ACCEPT PINS OR SCREWS OF .139 MAX DIA ON 1.000 ±.002 CENTERS
2 — SWITCH WILL NOT RECYCLE OR ACT AS A MOMENTARY ACTION SWITCH IF PIN PLUNGER IS RELEASED WHEN RESET PLUNGER IS CONTINUALLY DEPRESSED
3. SWITCH MUST BE CAPABLE OF BEING RESET WHEN PIN PLUNGER IS RELEASED .008 BASIC FROM OPERATING POSITION
4 - GOLD PLATED CONTACTS

THIS DRAWING COVERS A PROPRIETARY ITEM AND IS THE PROPERTY OF MICRO SWITCH, A DIVISION OF HONEYWELL. THIS DRAWING IS NOT TO BE COPIED OR USED WITHOUT THE APPROVAL OF MICRO SWITCH.

CHARACTERISTICS

OPERATING FORCE - - - - - - - - 4-16 OZ
OVERTRAVEL - - - - - - - - - - - .010 MIN

RESET CHARACTERISTICS

OPERATING FORCE - - - - - - - 32 OZ MAX
OVERTRAVEL - - - - - - - - - - - .040 MIN

ELECTRICAL DATA

CONTACT ARRANGEMENT
SINGLE POLE, NORMALLY CLOSED, MAINTAINED CONTACT

CODE L22 1A-125 VAC

L288
L315
L307

1A 250V ~ T85 25E3

SCALE FULL
DO NOT SCALE PRINT

UNLESS OTHERWISE NOTED
DIMENSIONS ARE IN INCHES
TOLERANCES ARE:

ONE PLACE	(.0)	±.030
TWO PLACE	(.00)	±.015
THREE PLACE	(.000)	±.005
ANGLES		±

WEIGHT

WA-1RX123-A4
PAGE 1 OF 1
RELEASE NO. PR-1820
REPLACES
DRAWING NUMBER
ISSUE 9
CHECK
REVISIONS

A	C035671	D J W 28 JUL 75	30SEP05
B	CO-36788	J A L 17 MAR 76	
C	CO 65807-C	T J A 24 AUG 89	VA
D	CO 70483	JWB 1 JUL 91	CHECK
E	CO-73287-G	J A L 20 OCT 93	7/
F	CO-79609-A	DLT 14 FEB 95	22 Apr 07
G	C093346	DLT 18 AUG 98	
H	0015539	BM 30SEP05	LSD

CHECK 71 APR 21 OMW
DRAWN
RASTER
FO-50378-1A

Общество с ограниченной ответственностью «МосЧип» ИНН 7719860671 / КПП 771901001
Адрес: 105318, г.Москва, ул.Щербаковская д.3, офис 1107

Данный компонент на территории Российской Федерации

Вы можете приобрести в компании MosChip.

Для оперативного оформления запроса Вам необходимо перейти по данной ссылке:

http://moschip.ru/get-element

Вы можете разместить у нас заказ для любого Вашего проекта, будь то серийное производство или разработка единичного прибора.

В нашем ассортименте представлены ведущие мировые производители активных и пассивных электронных компонентов.

Нашей специализацией является поставка электронной компонентной базы двойного назначения, продукции таких производителей как XILINX, Intel (ex.ALTERA), Vicor, Microchip, Texas Instruments, Analog Devices, Mini-Circuits, Amphenol, Glenair.

Сотрудничество с глобальными дистрибьюторами электронных компонентов, предоставляет возможность заказывать и получать с международных складов практически любой перечень компонентов в оптимальные для Вас сроки.

На всех этапах разработки и производства наши партнеры могут получить квалифицированную поддержку опытных инженеров.

Система менеджмента качества компании отвечает требованиям в соответствии с ГОСТ Р ИСО 9001, ГОСТ РВ 0015-002 и ЭС РД 009

Офис по работе с юридическими лицами:

105318, г.Москва, ул.Щербаковская д.3, офис 1107, 1118, ДЦ «Щербаковский»

Телефон: +7 495 668-12-70 (многоканальный)

Факс: +7 495 668-12-70 (доб.304)

E-mail: info@moschip.ru

Skype отдела продаж:
moschip.ru
moschip.ru_4
moschip.ru_6
moschip.ru_9