Jul.1.2019 Copyright 2019 HIROSE ELECTRIC CO., LTD. All Rights Reserved.
In case of consideration for using Automotive equipment / device which demand high reliability, kindly contact our sales window correspondents.

| | COUNT | DESCRIPTION OF REVISIONS | BY | CHKD | DATE | | COUNT | DESCRIPTION OF REVISIONS | BY | CHKD | DATE |
|---|---|---|---|---|---|---|---|---|---|---|---|
| △ | | | | | . . | △ | | | | | . . |
| △ | | | | | . . | △ | | | | | . . |
| △ | | | | | . . | △ | | | | | . . |

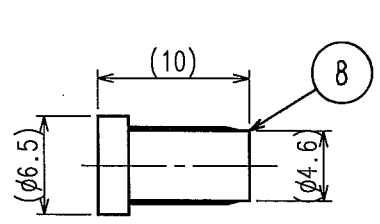


CAP(2:1)

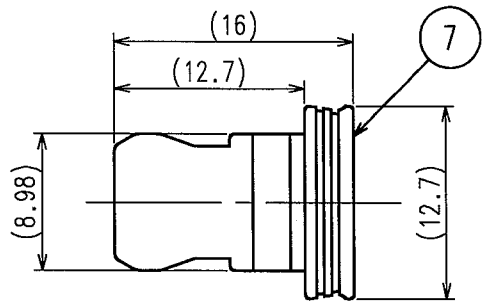


CAP(2:1)

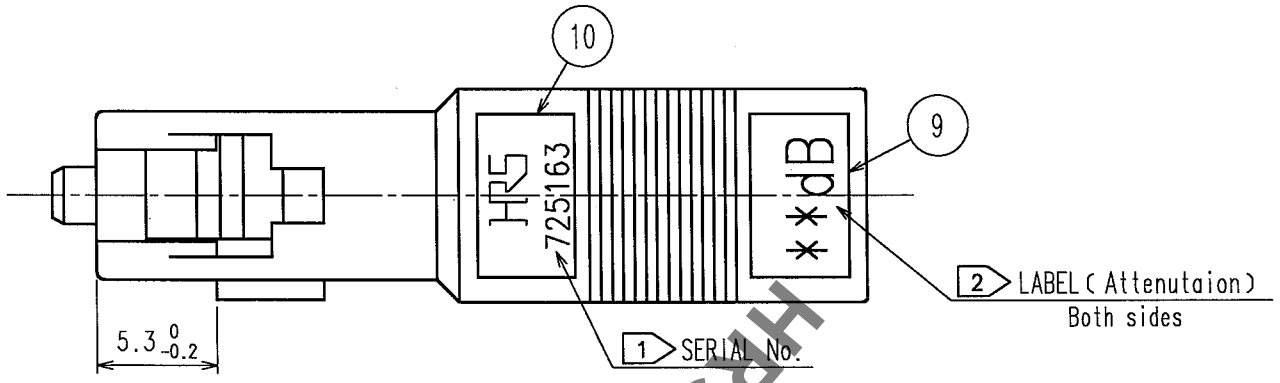


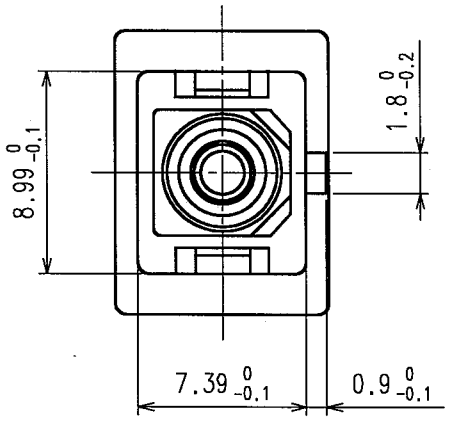


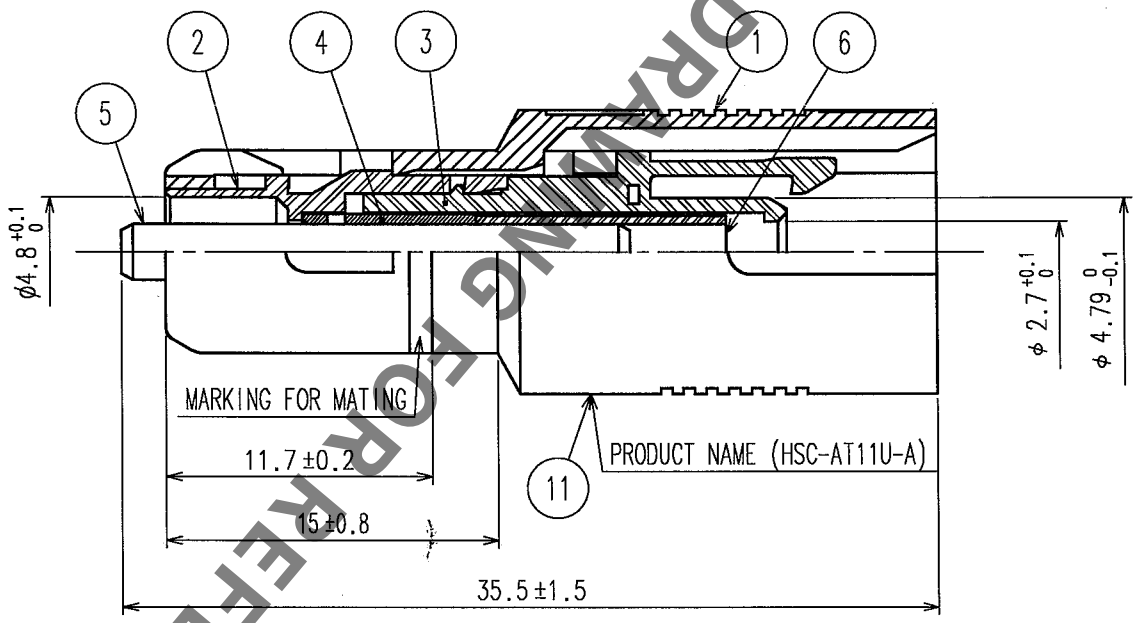


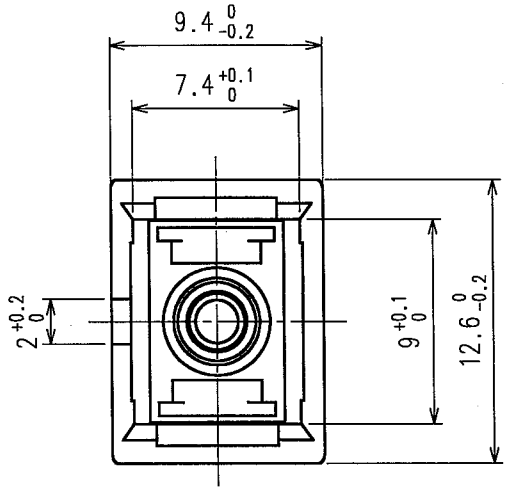


HRS DRAWING FOR REFERENCE

TABLE 1

| ** | ATT. | PART NO. | HRS NO. | ** | ATT. | PART NO. | HRS NO. |
|---|---|---|---|---|---|---|---|
| 00 | 0dB | HSC-AT11U-A00 | CL820-9500-2 | 10 | 10dB | HSC-AT11U-A10 | CL820-9510-6 |
| 01 | 1dB | HSC-AT11U-A01 | CL820-9501-5 | 11 | 11dB | HSC-AT11U-A11 | CL820-9511-9 |
| 02 | 2dB | HSC-AT11U-A02 | CL820-9502-8 | 12 | 12dB | HSC-AT11U-A12 | CL820-9512-1 |
| 03 | 3dB | HSC-AT11U-A03 | CL820-9503-0 | 13 | 13dB | HSC-AT11U-A13 | CL820-9513-4 |
| 04 | 4dB | HSC-AT11U-A04 | CL820-9504-3 | 14 | 14dB | HSC-AT11U-A14 | CL820-9514-7 |
| 05 | 5dB | HSC-AT11U-A05 | CL820-9505-6 | 15 | 15dB | HSC-AT11U-A15 | CL820-9515-0 |
| 06 | 6dB | HSC-AT11U-A06 | CL820-9506-9 | 16 | 16dB | HSC-AT11U-A16 | CL820-9516-2 |
| 07 | 7dB | HSC-AT11U-A07 | CL820-9507-1 | 20 | 20dB | HSC-AT11U-A20 | CL820-9517-7 |
| 08 | 8dB | HSC-AT11U-A08 | CL820-9508-4 | 25 | 25dB | HSC-AT11U-A25 | CL820-9518-8 |
| 09 | 9dB | HSC-AT11U-A09 | CL820-9509-7 | 30 | 30dB | HSC-AT11U-A30 | CL820-9519-0 |

NOTE 1 AN EXAMPLE OF SERIAL NO.
2 THE SIGN ** CORRESPONDS TO THE ATTENUATION.
3 PART NO. CORRESPONDING TO THE ATTENUATION ARE WRITTEN IN TABLE1.

| NO. | MATERIAL | FINISH, REMARKS | NO. | MATERIAL | FINISH, REMARKS |
|---|---|---|---|---|---|
| | | | 11 | Polyester | ——— |
| 5 | Zirconia | ——— | 10 | Polyester | ——— |
| 4 | Stainless Steel | ——— | 9 | Polyester | ——— |
| 3 | Synthetic Resin | ——— | 8 | Polyester Elastomer | Black |
| 2 | Synthetic Resin | ——— | 7 | Synthetic Resin | Black |
| 1 | Zink Alloy Die Casting | Nickel Plated | 6 | Zirconia | ——— |

| CODE NO.(OLD) | DRAWN | DESIGNED | CHECKED | APPROVED | RELEASED |
|---|---|---|---|---|---|
| | T. Ohshida '04.1.20 | T. Ohshida '04.1.20 | M. Kaneko '04.1.21 | M. Tachibana 04.1.21 | |

| | | |
|---|---|---|
| SCALE 3 : 1 | DRAWING NO. EDC3-175583 | PART NO. HSC-AT11U-A** |
| UNITS mm | HRS HIROSE ELECTRIC CO., LTD | CODE NO. CL820 — 1/1 |

TO

Общество с ограниченной ответственностью «МосЧип» ИНН 7719860671 / КПП 771901001
Адрес: 105318, г.Москва, ул.Щербаковская д.3, офис 1107

**Данный компонент на территории Российской Федерации**

**Вы можете приобрести в компании MosChip.**

Для оперативного оформления запроса Вам необходимо перейти по данной ссылке:

http://moschip.ru/get-element

Вы можете разместить у нас заказ для любого Вашего проекта, будь то серийное производство или разработка единичного прибора.

В нашем ассортименте представлены ведущие мировые производители активных и пассивных электронных компонентов.

Нашей специализацией является поставка электронной компонентной базы двойного назначения, продукции таких производителей как XILINX, Intel (ex.ALTERA), Vicor, Microchip, Texas Instruments, Analog Devices, Mini-Circuits, Amphenol, Glenair.

Сотрудничество с глобальными дистрибьюторами электронных компонентов, предоставляет возможность заказывать и получать с международных складов практически любой перечень компонентов в оптимальные для Вас сроки.

На всех этапах разработки и производства наши партнеры могут получить квалифицированную поддержку опытных инженеров.

Система менеджмента качества компании отвечает требованиям в соответствии с ГОСТ Р ИСО 9001, ГОСТ РВ 0015-002 и ЭС РД 009

**Офис по работе с юридическими лицами:**

105318, г.Москва, ул.Щербаковская д.3, офис 1107, 1118, ДЦ «Щербаковский»

Телефон: +7 495 668-12-70 (многоканальный)

Факс: +7 495 668-12-70 (доб.304)

E-mail: info@moschip.ru

Skype отдела продаж:
moschip.ru
moschip.ru_4
moschip.ru_6
moschip.ru_9