THIS DRAWING IS UNPUBLISHED.
VERTRAULICHE UNVEROEFFENTLICHTE ZEICHNUNG
© COPYRIGHT 1996

RELEASED FOR PUBLICATION
FREI FUER VEROEFFENTLICHUNG
ALL RIGHTS RESERVED.
ALLE RECHTE VORBEHALTEN.

MATED WITH:
PASSEND ZU:

Anschlussbereich fuer Wellrohradapter
CONNECTING AREA FOR CORRUGATED TUBE ADAPTER

LOC	DIST
A1	-

PROJEKT NR.: 95-52420

REVISIONS
ANDERUNGEN

P	LTR	DESCRIPTION / BESCREIBUNG	DATE	DWN	APVD
	F5	see ECR-11-015403	25JUL2011	VP	HS
	F6	see ECR-14-004995	03APR2014	VP	HS
	F7	ECR-14-008519	10JUN2014	KK	ZP
	F8	ECR-15-011999	12AUG2015	Ho.	Gilch

SECTION C-C

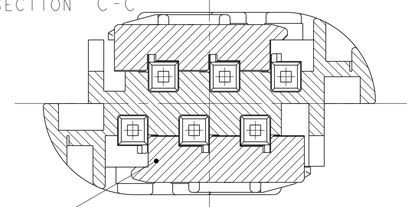

LIEFERZUSTAND
2. Kontaktsicherung in Vorrastellung
CONDITION ON DELIVERY
RETAINER IN PRELOCKED POSITION

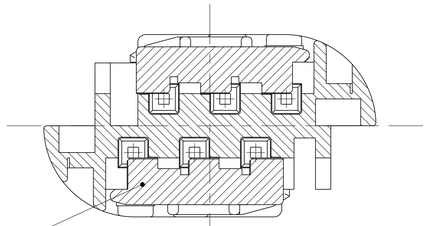

2. Kontaktsicherung in Endrastellung
RETAINER IN ENDLOCKED POSITION

Verschiebeweg / DISPLACE 2 x 1.6 mm

BLACK/ schwarz
5-967616-2

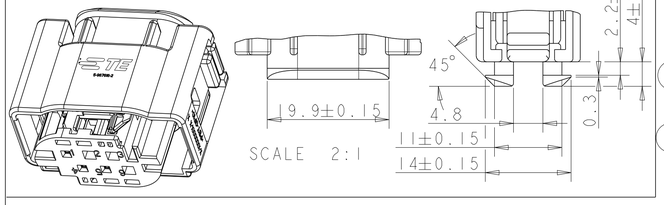

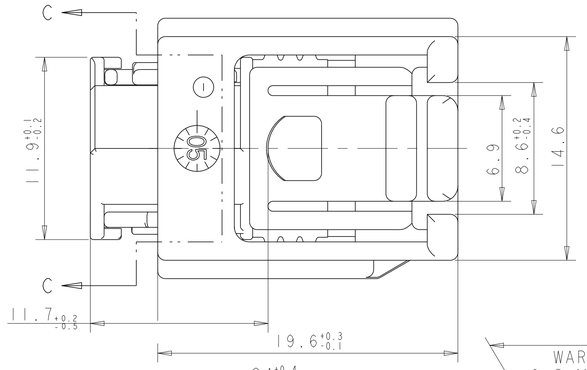

SECTION A-A

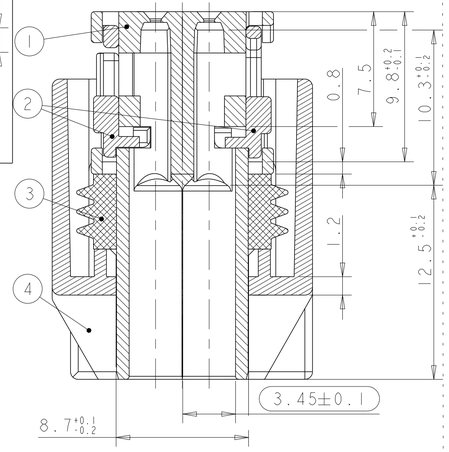

LIEFERZUSTAND
2. Kontaktsicherung in Vorrastellung
CONDITION ON DELIVERY
RETAINER IN PRELOCKED POSITION

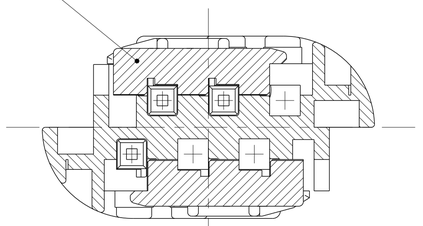

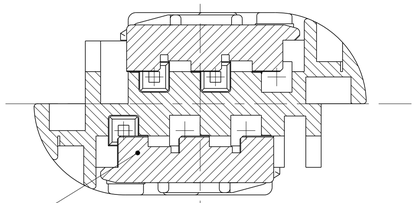

2. Kontaktsicherung in Endrastellung
RETAINER IN ENDLOCKED POSITION

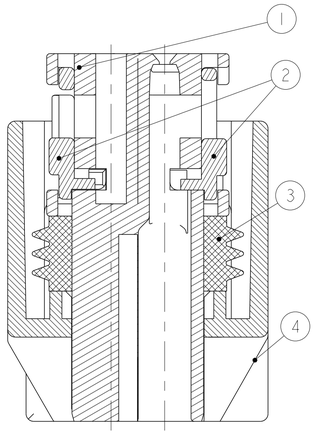

Durchsteckloch min Ø 33mm
INSERTION OPENING....

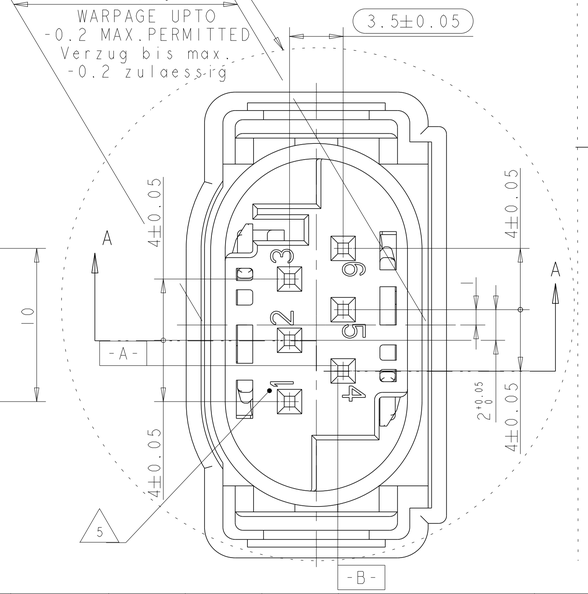

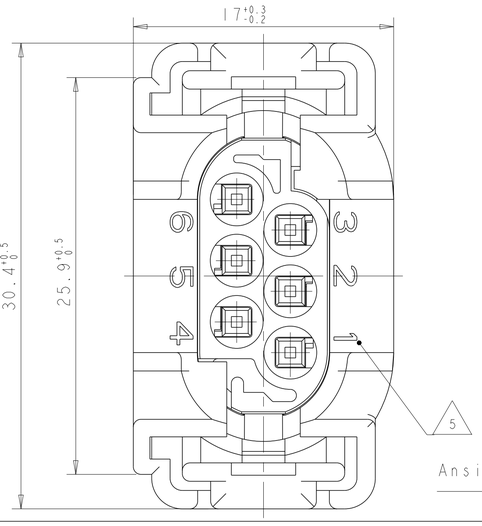

Ansicht X
VIEW X

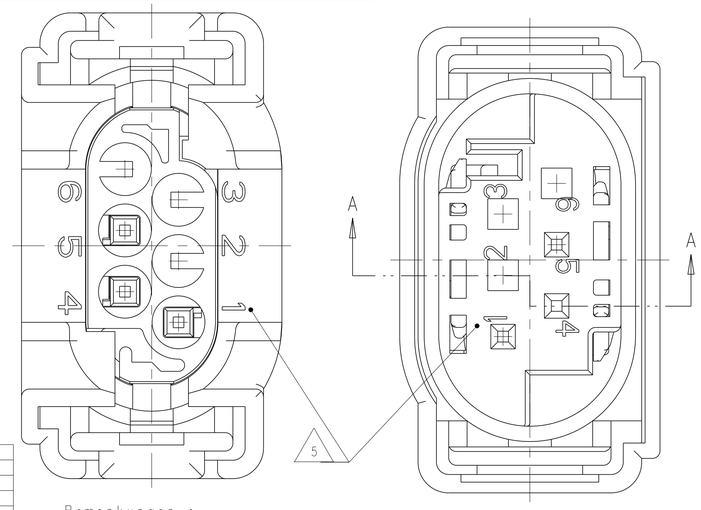

Ansicht X
VIEW X

Materialentnahme
im Kodierbereich
zulaessig

MATERIAL RECESS
PERMITTED

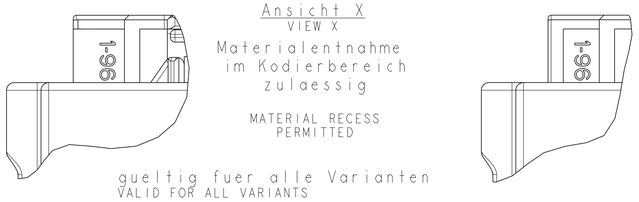

gueltig fuer alle Varianten
VALID FOR ALL VARIANTS

1 - - 1
WIE GEZEICHNET
AS SHOWN

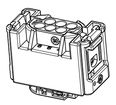

KODIERUNGEN / CODINGS
2:1

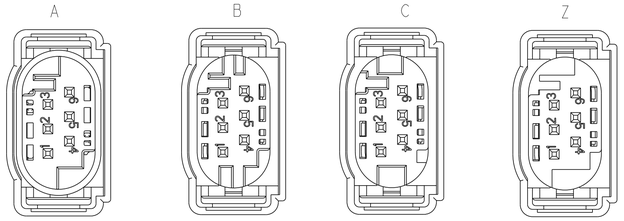

1:1

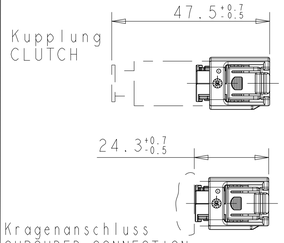

CODING	BESTELL-NR.	REV.	POS.	STÜCK	BENENNUNG EINZEL TEIL	WERKSTOFF	OBERFLÄCHE / FARBE
B	5-967616-2	A	4	1	Schutzkappe	PBT-GF 10	schwarz
			3	1	Dichtung	MQV30	natur
			2	2	2. Kontaktsicherung	PBT-GF 15	grün
			1	1	Buchsengehäuse	PBT-GF 15	grau
B	4-967616-2	A	4	1	Schutzkappe	PBT-GF 15	schwarz
			3	1	Dichtung	MQV30	natur
			2	2	2. Kontaktsicherung	PBT-GF 15	grün
			1	1	Buchsengehäuse	PBT-GF 15	grau
B	7-967616-3	A	4	1	Schutzkappe	PBT-GF 15	gelb/YELLOW
			3	1	Dichtung	MQV30	natur/NATURAL
			2	2	2. Kontaktsicherung	PBT-GF 15	gruen/GREEN
			1	1	Buchsengehäuse	PBT-GF 15	grau/GREY
Z	9-967616-1		4	1	Schutzkappe	PBT-GF 15	schwarz
			3	1	Dichtung	MQV30	natur
			2	2	2. Kontaktsicherung	PBT-GF 15	grün
			1	1	Buchsengehäuse	PBT-GF 15	wasser blau
C	3-967616-1	A	4	1	Schutzkappe	PBT-GF 15	schwarz
			3	1	Dichtung	MQV30	natur
			2	2	2. Kontaktsicherung	PBT-GF 15	grün
			1	1	Buchsengehäuse	PBT-GF 15	blau
B	2-967616-1	F	4	1	Schutzkappe	PBT-GF 15	schwarz
			3	1	Dichtung	MQV30	natur
			2	2	2. Kontaktsicherung	PBT-GF 15	grün
			1	1	Buchsengehäuse	PBT-GF 15	grau
A	1-967616-2	F	4	1	Schutzkappe	PBT-GF 15	schwarz
			3	1	Dichtung	MQV30	natur
			2	2	2. Kontaktsicherung	PBT-GF 15	grün
			1	1	Buchsengehäuse	PBT-GF 15	schwarz
A	1-967616-1	F	4	1	Schutzkappe	PBT-GF 15	schwarz
			3	1	Dichtung	MQV30	natur
			2	2	2. Kontaktsicherung	PBT-GF 15	grün
			1	1	Buchsengehäuse	PBT-GF 15	schwarz

Bemerkungen :
NOTES:

1. Massgebend ist der deutsche Text
   ONLY GERMAN LANGUAGE VERSION SHALL BE AUTHORITATIVE
2. Possend zu Buchsenkontact for Einzelleiterabdichtung:
   SUITABLE FOR SOCKET CONTACT FOR SINGLE WIRE SEALING
   TE 962885 (DGB 0.2-0.5 mm2), 965906 (DGB 0.75 mm2)
   TE .....
3. Kragenanschluss siehe Zeichnung:
   SHROUDED CONNECTION SEE DRAWING:
   TE. 114-18063-126
   TE.....
4. Passend fuer Leitungsquerschnitt:
   SUITABLE FOR WIRE SIZE RANGE:
   TO.....
5. Zahlenausrichtung freigestellt
   DIRECTION OF FIGURES OPTIONAL

1 - ... - 2 WIE GEZEICHNET
AS SHOWN

THIS DRAWING IS A CONTROLLED DOCUMENT.
DIESES ZEICHNUNGSDOKUMENT WIRD DURCH AMP INCORPORATED KONTROLLIERT.
ANDERUNGEN, DIE DEM TECHNISCHEN FORTSCHRITT DIENEN, SIND VORBEHALTEN.
DER JEWEILS GÜLTIGEN ZEICHNUNGSSTAND ERFAHREN SIE AUF ANFRAGE.

DIMENSIONS: MM
MASSEINHEITEN: mm

TOLERANCES UNLESS OTHERWISE SPECIFIED:
ALLGEMEINTOLERANZEN

0 PLC	±-	ISO 2768 - mK -E
1 PLC	±-	DIN 16901-14B
2 PLC	±-	
3 PLC	±-	
4 PLC	±-	
ANGLES/WINKEL	±-	

MATERIAL - -
FINISH/OBERFLACHE/FARBE -

DWN	M Trajkov	29-JUL-96
CHK	M. Schwaeger	29-JUL-96
APVD	-	

PRODUCT SPEC
PRODUKTSPEZ.
108-18272-0
APPLICATION SPEC
VERARBEITUNGSSPEZ.
114-18061
WEIGHT / GEWICHT -

TE Connectivity

NAME
MOS SOCKET HOUSING SWS,6 POS, ASSY
MOS Buchsengehaeuse,EDS,6pol.kompl.
-

SIZE	CAGE CODE	DRAWING NO / ZEICHNUNGS-NR.	RESTRICTED TO / NUR FUER
A1	00779	C-967616	-

Customer Drawing / KUNDENZEICHNUNG
SCALE / MASSSTAB 5:1 | SHEET / BLATT 1 OF / VON 1 | REV F8

4805 (3/11)

Общество с ограниченной ответственностью «МосЧип» ИНН 7719860671 / КПП 771901001
Адрес: 105318, г.Москва, ул.Щербаковская д.3, офис 1107

Данный компонент на территории Российской Федерации

Вы можете приобрести в компании MosChip.

Для оперативного оформления запроса Вам необходимо перейти по данной ссылке:

http://moschip.ru/get-element

Вы можете разместить у нас заказ для любого Вашего проекта, будь то серийное производство или разработка единичного прибора.

В нашем ассортименте представлены ведущие мировые производители активных и пассивных электронных компонентов.

Нашей специализацией является поставка электронной компонентной базы двойного назначения, продукции таких производителей как XILINX, Intel (ex.ALTERA), Vicor, Microchip, Texas Instruments, Analog Devices, Mini-Circuits, Amphenol, Glenair.

Сотрудничество с глобальными дистрибьюторами электронных компонентов, предоставляет возможность заказывать и получать с международных складов практически любой перечень компонентов в оптимальные для Вас сроки.

На всех этапах разработки и производства наши партнеры могут получить квалифицированную поддержку опытных инженеров.

Система менеджмента качества компании отвечает требованиям в соответствии с ГОСТ Р ИСО 9001, ГОСТ РВ 0015-002 и ЭС РД 009

Офис по работе с юридическими лицами:

105318, г.Москва, ул.Щербаковская д.3, офис 1107, 1118, ДЦ «Щербаковский»

Телефон: +7 495 668-12-70 (многоканальный)

Факс: +7 495 668-12-70 (доб.304)

E-mail: info@moschip.ru

Skype отдела продаж:
moschip.ru
moschip.ru_4
moschip.ru_6
moschip.ru_9