DIMENSIONS

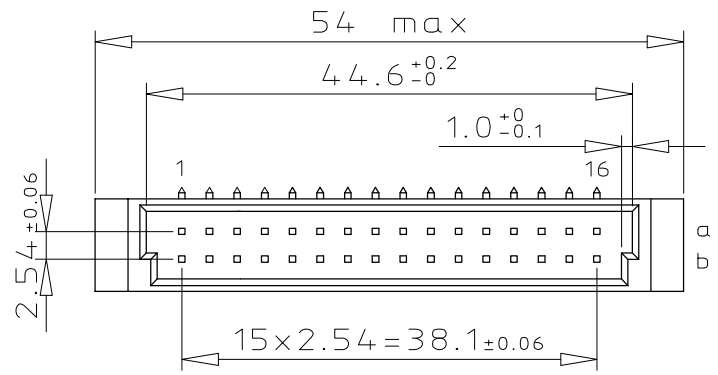

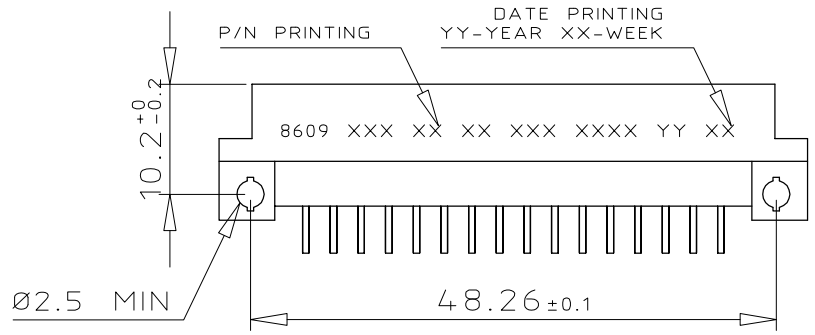

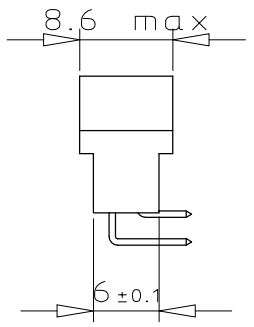

PCB LAYOUT

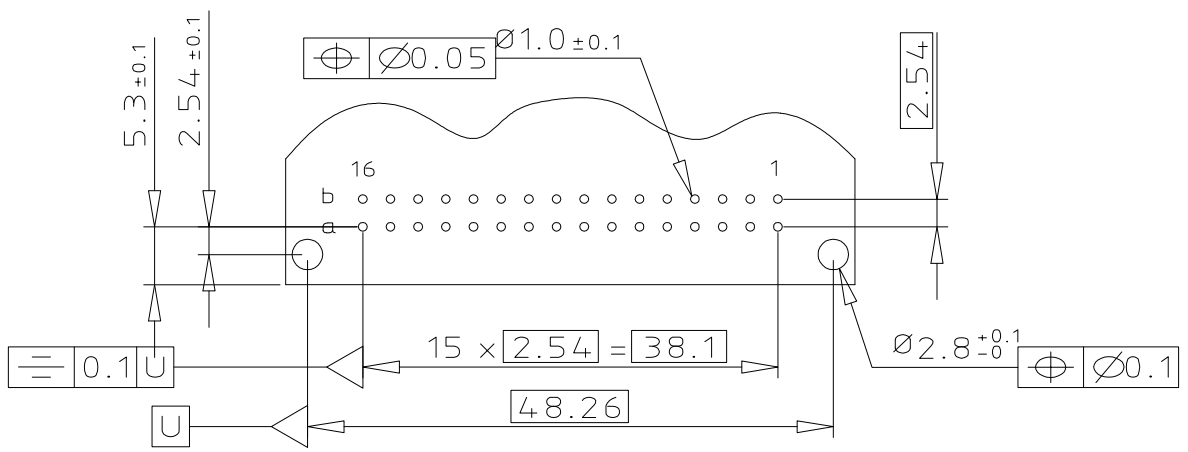

TERMINATION

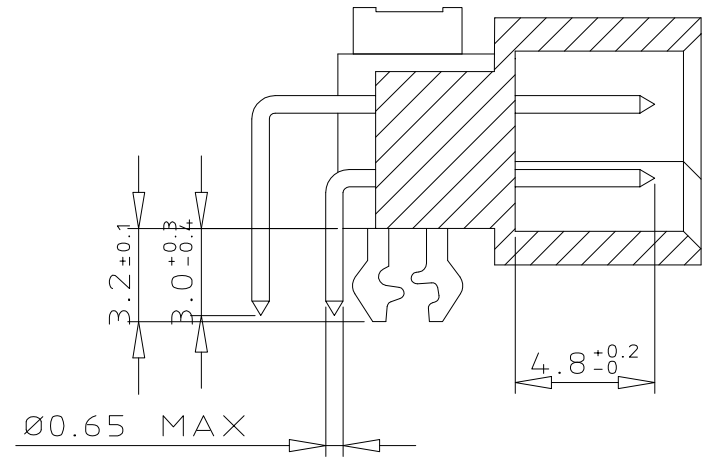

ORDERING INFORMATION

SERIES	8609	2	32	5	3	13	7	4	5	ELF

ROWS FITTED WITH CONTACTS

ROW a b	2	32
ROW a	1	16

NO. OF CONTACTS

TYPE OF INSULATOR

2 ROW MALE INSULATOR 5

METHOD OF MOUNTING

STANDARD MOUNTING - STYLE B/2 3

TERMINATION

ANGLED SPILL 13

OPTIONS

NO OPTION 7
WITH HARPOONS ..... H

PERFORMANCE CLASS

DIN 41612 CLASS 3 4
DIN 41612 CLASS 2 5
DIN 41612 CLASS 1 6
AS PER MIL C 55302 / JSS 50808 8

PITCH PER ROW

2.54 mm 5

LEAD FREE VERSION ..... ELF

GENERAL CHARACTERISTICS & RoHS INFO

REFER DRAWING C-8609-0000A

mat'l. code	surface	tolerance	projection	product family
SEE DWG C-8609-0000A	ISO 1302 √	ISO 406 ISO 1101		8609

ltr	ecn no	dr	date
A	104-0063	MINI	2004-09-17
B	105-0089	MINI	2005-05-19
C	106-0061	MINI	2006-05-31
D	107-0155	KR	2007-11-14
E	108-0146	KR	2008-10-21

tolerances unless otherwise specified

angles	linear	
0°±2°		0.X ±0.1
		0.XX ±0.1
		0.XXX ±0.1

mm

scale 3:2

dr	MINI K V	2004-09-17
engr	RAKHEE G	2004-09-17
chr	KESAVAN R	2008-10-21
appd	KESAVAN R	2008-10-21

title: DIN STANDARD HEADER
ANGLED SPILL DIN 41612 STYLE B/2

dwg no: C-8609-2009 — sheet 1 of 1 — size A3

type: Product Customer Drawing

sheet index	revision	E
	sheet	1

form: A3

FCIconnect.com
Copyright FCI
PDM: Rev:E STATUS: Released Printed: May 14, 2011

Общество с ограниченной ответственностью «МосЧип» ИНН 7719860671 / КПП 771901001
Адрес: 105318, г.Москва, ул.Щербаковская д.3, офис 1107

Данный компонент на территории Российской Федерации

Вы можете приобрести в компании MosChip.

Для оперативного оформления запроса Вам необходимо перейти по данной ссылке:

http://moschip.ru/get-element

Вы можете разместить у нас заказ для любого Вашего проекта, будь то серийное производство или разработка единичного прибора.

В нашем ассортименте представлены ведущие мировые производители активных и пассивных электронных компонентов.

Нашей специализацией является поставка электронной компонентной базы двойного назначения, продукции таких производителей как XILINX, Intel (ex.ALTERA), Vicor, Microchip, Texas Instruments, Analog Devices, Mini-Circuits, Amphenol, Glenair.

Сотрудничество с глобальными дистрибьюторами электронных компонентов, предоставляет возможность заказывать и получать с международных складов практически любой перечень компонентов в оптимальные для Вас сроки.

На всех этапах разработки и производства наши партнеры могут получить квалифицированную поддержку опытных инженеров.

Система менеджмента качества компании отвечает требованиям в соответствии с ГОСТ Р ИСО 9001, ГОСТ РВ 0015-002 и ЭС РД 009

Офис по работе с юридическими лицами:

105318, г.Москва, ул.Щербаковская д.3, офис 1107, 1118, ДЦ «Щербаковский»

Телефон: +7 495 668-12-70 (многоканальный)

Факс: +7 495 668-12-70 (доб.304)

E-mail: info@moschip.ru

Skype отдела продаж:
moschip.ru
moschip.ru_4
moschip.ru_6
moschip.ru_9