# DIMENSIONS

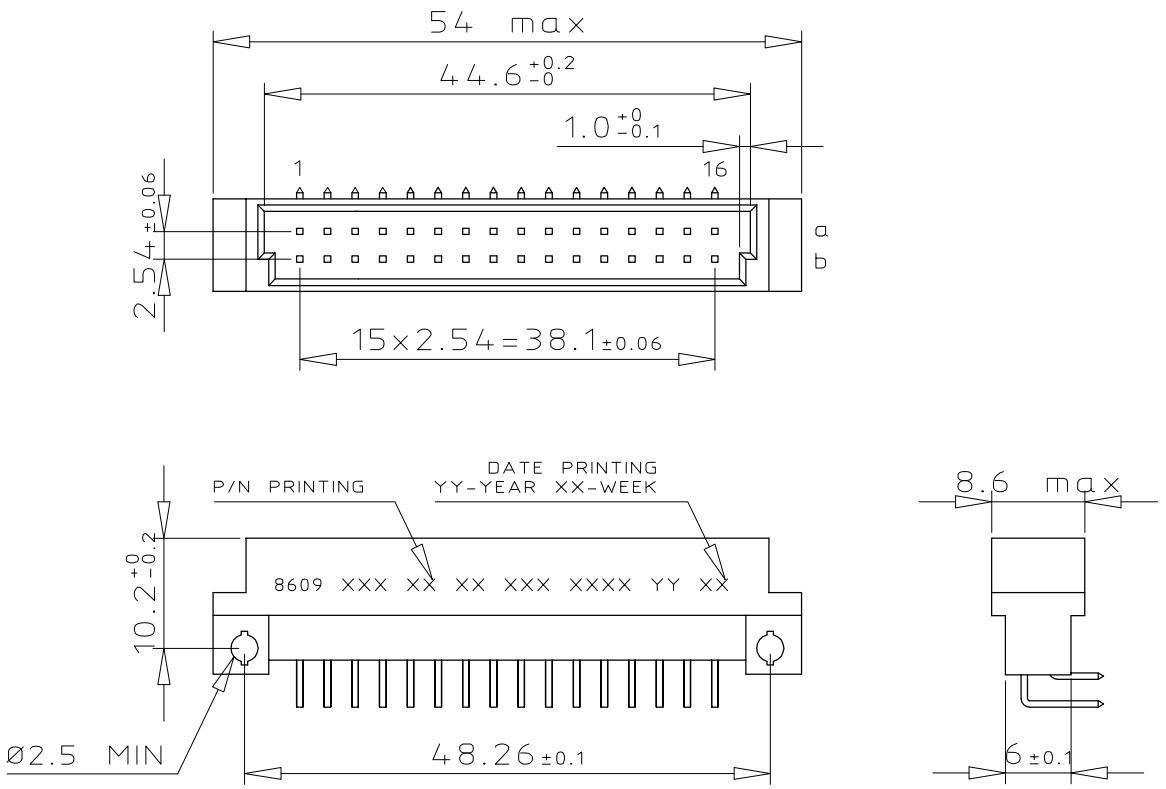


# TERMINATION

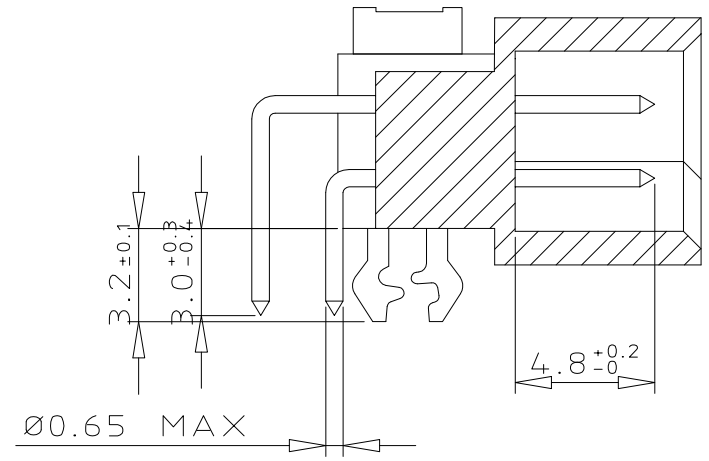


# ORDERING INFORMATION

| SERIES | 8609 | 2 | 32 | 5 | 3 | 13 | 7 | 4 | 5 | ELF |
|---|---|---|---|---|---|---|---|---|---|---|

ROWS FITTED WITH CONTACTS
- ROW a b – 2 — 32
- ROW a – – 1 — 16

NO. OF CONTACTS

TYPE OF INSULATOR
- 2 ROW MALE INSULATOR — 5

METHOD OF MOUNTING
- STANDARD MOUNTING – STYLE B/2 — 3

TERMINATION
- ANGLED SPILL — 13

OPTIONS
- NO OPTION — 7
- WITH HARPOONS — H

PERFORMANCE CLASS
- DIN 41612 CLASS 3 — 4
- DIN 41612 CLASS 2 — 5
- DIN 41612 CLASS 1 — 6
- AS PER MIL C 55302 / JSS 50808 — 8

PITCH PER ROW
- 2.54 mm — 5

LEAD FREE VERSION — ELF

# PCB LAYOUT

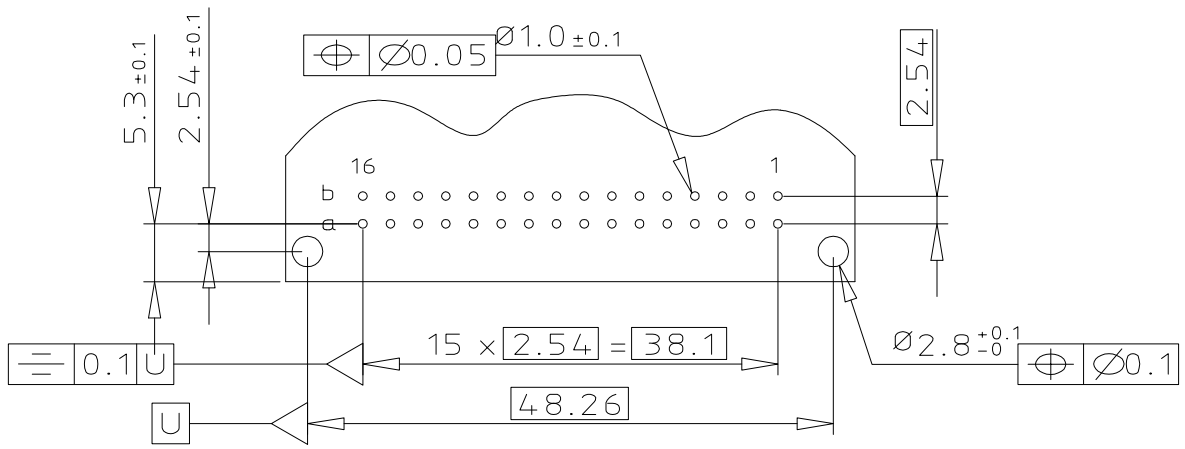


GENERAL CHARACTERISTICS & RoHS INFO

REFER DRAWING C-8609-0000A

| ltr | ecn no | dr | date |
|---|---|---|---|
| A | 104-0063 | MINI | 2004-09-17 |
| B | 105-0089 | MINI | 2005-05-19 |
| C | 106-0061 | MINI | 2006-05-31 |
| D | 107-0155 | KR | 2007-11-14 |
| E | 108-0146 | KR | 2008-10-21 |

| | | |
|---|---|---|
| dr | MINI K V | 2004-09-17 |
| engr | RAKHEE G | 2004-09-17 |
| chr | KESAVAN R | 2008-10-21 |
| appd | KESAVAN R | 2008-10-21 |

mat'l. code: SEE DWG C-8609-0000A

surface: ISO 1302

tolerance: ISO 406 ISO 1101

tolerances unless otherwise specified: angles 0°±2°; linear 0.X ±0.1; 0.XX ±0.1; 0.XXX ±0.1

projection

mm

scale 3:2

product family: 8609

title: DIN STANDARD HEADER ANGLED SPILL DIN 41612 STYLE B/2

dwg no: C-8609-2009

sheet 1 of 1

size: A3

type: Product Customer Drawing

sheet index: revision E; sheet 1

form: A3

FCIconnect.com
Copyright FCI
PDM: Rev:E STATUS: Released Printed: May 14, 2011

Общество с ограниченной ответственностью «МосЧип» ИНН 7719860671 / КПП 771901001
Адрес: 105318, г.Москва, ул.Щербаковская д.3, офис 1107

**Данный компонент на территории Российской Федерации**

**Вы можете приобрести в компании MosChip.**

Для оперативного оформления запроса Вам необходимо перейти по данной ссылке:

http://moschip.ru/get-element

Вы можете разместить у нас заказ для любого Вашего проекта, будь то серийное производство или разработка единичного прибора.

В нашем ассортименте представлены ведущие мировые производители активных и пассивных электронных компонентов.

Нашей специализацией является поставка электронной компонентной базы двойного назначения, продукции таких производителей как XILINX, Intel (ex.ALTERA), Vicor, Microchip, Texas Instruments, Analog Devices, Mini-Circuits, Amphenol, Glenair.

Сотрудничество с глобальными дистрибьюторами электронных компонентов, предоставляет возможность заказывать и получать с международных складов практически любой перечень компонентов в оптимальные для Вас сроки.

На всех этапах разработки и производства наши партнеры могут получить квалифицированную поддержку опытных инженеров.

Система менеджмента качества компании отвечает требованиям в соответствии с ГОСТ Р ИСО 9001, ГОСТ РВ 0015-002 и ЭС РД 009

**Офис по работе с юридическими лицами:**

105318, г.Москва, ул.Щербаковская д.3, офис 1107, 1118, ДЦ «Щербаковский»

Телефон: +7 495 668-12-70 (многоканальный)

Факс: +7 495 668-12-70 (доб.304)

E-mail: info@moschip.ru

Skype отдела продаж:
moschip.ru
moschip.ru_4
moschip.ru_6
moschip.ru_9