THIS DRAWING IS UNPUBLISHED. RELEASED FOR PUBLICATION 20
© COPYRIGHT 20 BY - ALL RIGHTS RESERVED.

| ITEM | DESCRIPTION | MATERIAL | OTHERS |
|---|---|---|---|
| 1 | MALE CONTACT | COPPER ALLOY | FLASH GOLD |
| 2 | HOUSING | NYLON | BLACK |
| 3 | COUPLING NUT | COPPER ALLOY | - |
| 4 | OVER-MOLDING | POLYURETHANE | BLUE |
| 5 | CABLE | - | - |
| 6 | LABEL | - | - |

REVISIONS

| P | LTR | DESCRIPTION | DATE | DWN | APVD |
|---|---|---|---|---|---|
| | A | INITIAL RELEASE | 05DEC2016 | HW | XX |
| | | | | | |
| | | | | | |
| | | | | | |

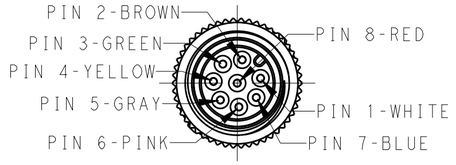


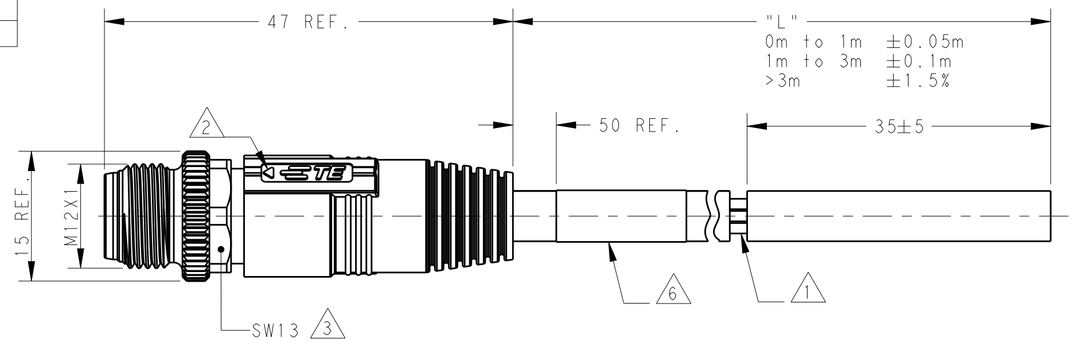


NOTE:
1. STRIP AND RETAIN THE INSULATION
2. CODE POSITION INDICATOR
3. RECOMMENDED TORQUE 0.6 Nm
4. -**:CABLE LENGTH
   -0.5:0.5M,
   -1.0:1.0M,
   -1.5:1.5M,
   -3.0:3.0M,
   -5.0:5.0M,
   -7.0:7.0M,
   -10.0:10.0M,
5. CABLE ASSEMBLY TO BE PACKAGED IN POLYBAGS
6. LABEL CONTAINS: PN, DATE CODE...

注释：
1. 剥线并保留护套绝缘层
2. CODE位置指示
3. 推荐扭矩0.6 Nm
4. -**:线缆长度
   -0.5:0.5M,
   -1.0:1.0M,
   -1.5:1.5M,
   -3.0:3.0M,
   -5.0:5.0M,
   -7.0:7.0M,
   -10.0:10.0M,
5. 线缆组件塑料袋包装
6. 标签包含： 产品编号， 日期代码...

| | |
|---|---|
| TECHNICAL DATA | T41611X0008-00X |
| RATED VOLTAGE | MAX. 30V AC/DC |
| RATED CURRENT | MAX. 2A |
| POLLUTION DEGREE | 3 |
| OVERVOLTAGE CATEGORY | II |
| MATERIAL GROUP | II |
| DEGREE OF PROTECTION | IP67(PLUGGED) |

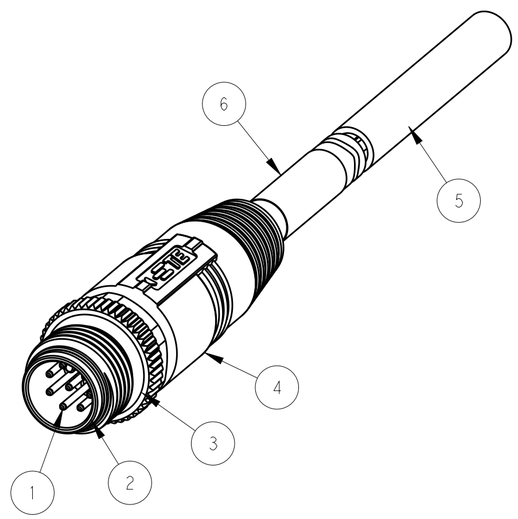


| CABLE CHARACTERISTIC | LENGTH "L" | CABLE TEMP. RANGE | JACKET COLOR | JACKET MATERIAL | TYPE | POS. | TE PN |
|---|---|---|---|---|---|---|---|
| WIRES: 0.25mm^2(24AWG)<br>WIRE COLOR:<br>WHITE/BROWN/GREEN/YLLOWE/<br>GRAY/PINK/BLUE/RED<br>OD: APPROX.6.0MM FOR 8P | STANDARD:<br>-001:0.5M<br>-002:1.0M<br>-003:1.5M<br>-004:3.0M<br>-005:5.0M<br>-006:7.0M<br>-007:10.0M<br>CUSTOMIZATION:<br>-**0:**.0 M<br>-**5:**.5 M | FIXED:<br>-40°C~+80°C<br>FLXIBLE:<br>-25°C~+80°C | GRAY | PUR (UL) | RPC-M12-MS-8CON-PUR-**SH(4) | 8 | T4161120008-00X |
| | | FIXED:<br>-40°C~+80°C<br>FLXIBLE:<br>-25°C~+80°C | BLACK | PVC (UL) | RPC-M12-MS-8CON-PVC-**SH(4) | 8 | T4161110008-00X |

THIS DRAWING IS A CONTROLLED DOCUMENT.

DIMENSIONS: mm

TOLERANCES UNLESS OTHERWISE SPECIFIED:
0 PLC ±-
1 PLC ±-
2 PLC ±-
3 PLC ±-
4 PLC ±-
ANGLES ±-

MATERIAL - -
FINISH - -

DWN HAO WANG 24AUG2016
CHK KOBBY ZHAO 24AUG2016
APVD XIANG XU 24AUG2016
PRODUCT SPEC 108-106140
APPLICATION SPEC 114-137144
WEIGHT -

TE Connectivity

NAME M12X1 STRAIGHT PLUG, FREE END
A-CODE, 8P
SHIELDED,

| SIZE | CAGE CODE | DRAWING NO | RESTRICTED TO |
|---|---|---|---|
| A2 | - | C-T41611X000800X | - |

CUSTOMER DRAWING
SCALE 2:1 SHEET 1 OF 1 REV A

1471-9 (3/13)

Общество с ограниченной ответственностью «МосЧип» ИНН 7719860671 / КПП 771901001
Адрес: 105318, г.Москва, ул.Щербаковская д.3, офис 1107

**Данный компонент на территории Российской Федерации**

**Вы можете приобрести в компании MosChip.**

Для оперативного оформления запроса Вам необходимо перейти по данной ссылке:

http://moschip.ru/get-element

Вы можете разместить у нас заказ для любого Вашего проекта, будь то серийное производство или разработка единичного прибора.

В нашем ассортименте представлены ведущие мировые производители активных и пассивных электронных компонентов.

Нашей специализацией является поставка электронной компонентной базы двойного назначения, продукции таких производителей как XILINX, Intel (ex.ALTERA), Vicor, Microchip, Texas Instruments, Analog Devices, Mini-Circuits, Amphenol, Glenair.

Сотрудничество с глобальными дистрибьюторами электронных компонентов, предоставляет возможность заказывать и получать с международных складов практически любой перечень компонентов в оптимальные для Вас сроки.

На всех этапах разработки и производства наши партнеры могут получить квалифицированную поддержку опытных инженеров.

Система менеджмента качества компании отвечает требованиям в соответствии с ГОСТ Р ИСО 9001, ГОСТ РВ 0015-002 и ЭС РД 009

**Офис по работе с юридическими лицами:**

105318, г.Москва, ул.Щербаковская д.3, офис 1107, 1118, ДЦ «Щербаковский»

Телефон: +7 495 668-12-70 (многоканальный)

Факс: +7 495 668-12-70 (доб.304)

E-mail: info@moschip.ru

Skype отдела продаж:
moschip.ru
moschip.ru_4
moschip.ru_6
moschip.ru_9