THIS DRAWING IS UNPUBLISHED. RELEASED FOR PUBLICATION 1998
© COPYRIGHT 1998 BY TYCO ELECTRONICS CORPORATION. ALL RIGHTS RESERVED.

LOC	DIST
–	–

REVISIONS

P	LTR	DESCRIPTION	DATE	DWN	APVD
	A4	Released as per ECR-07-030422	17.12.07	SP	TS
	A5	**REVISED PER ECO-09-027197**	**12JAN10**	**KK**	**AEG**

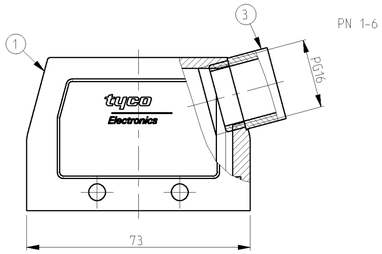

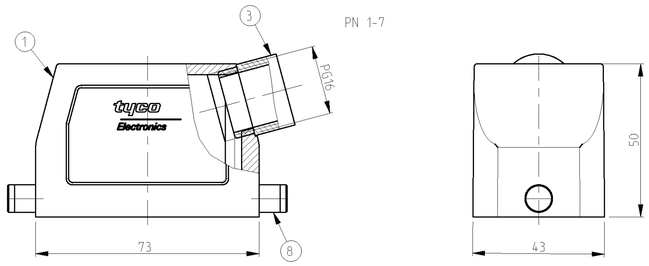

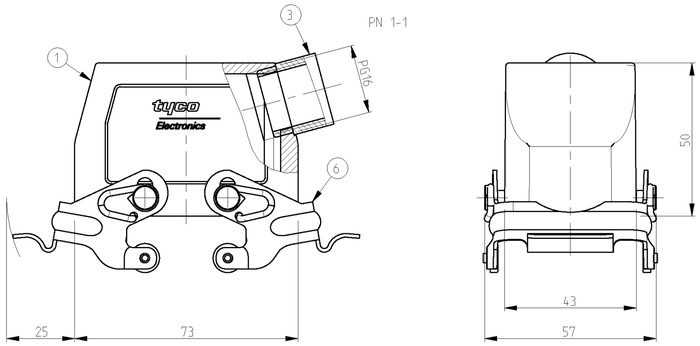

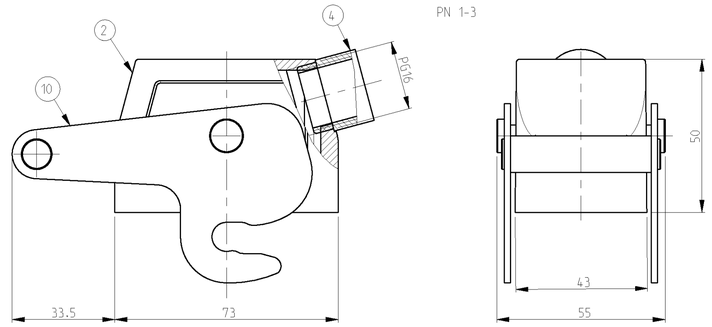

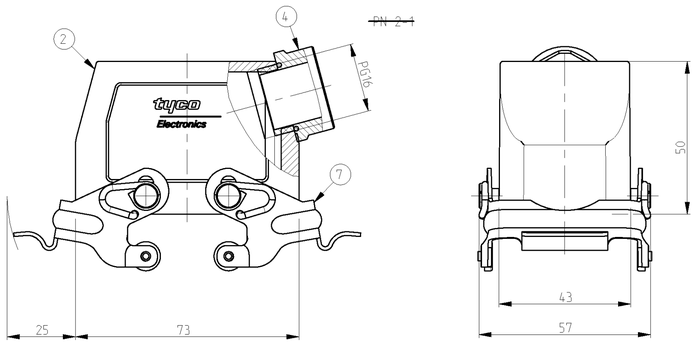

NOTES.

1 Material:Housing:Aluminium Diecasting Alloy

2 Surface:Varnish grey

3 Varnish on the inside not necessary

4 Packaging
Quantity 5 Pieces in a box

5 OBSOLETE PARTS: OBSOLETE CIS STREAMLINING PER D.RENAUD/D.SINISI

PN 1-7

SCALE 1:2

PN 1-3

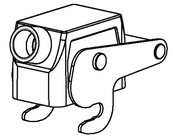

SCALE 1:2

PN 1-6

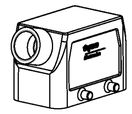

SCALE 1:2

PN 1-1

SCALE 1:2

~~PN 2-1~~

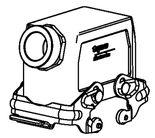

SCALE 1:2

OBSOLETE		OBSOLETE 5		OBSOLETE							
1							ZB-Central clip	Stainless steel	-		10
	2						LB-Clip bolt	Stainless steel	-		9
		2					LB-Clip bolt	Steel	Zinc plated	Blue	8
			2				VS-Side clip	Stainless steel	-		7
				2			VS-Side clip	Steel	Zinc plated	Blue	6
					4		VS-Clip bolt	Stainless steel	-		5
1							6-K1-Adaptor PG16	Brass	Nickel plated		4
		1		1		1	Adaptor round PG16	Brass	Nickel plated		3
1			1				Hood HB.10.Pg.1.16	Aluminium	Aluminiume oxide	Blak	2
		1		1		1	Hood HB.10.Pg.1.16	Aluminium	-	Grey	1
1-32-	71-	72-	11-	12-	61-	6	DESCRIPTION	MATERIAL	SURFACE	COLOR	ITEM NO	NOTES

ORDERING TEXT
HB.10.STS.1.16.Z
HB-K.10.Sts.1.16.Z
HB.10.STS-VS.1.16.Z
HB.K.10.STS.VS.1.16.Z
HB.10.STS-GR.1.16.Z
HB-K.10.Sts-GR.1.16.Z
HB-Z.10.STS-ZB.1.16.Z

THIS DRAWING IS A CONTROLLED DOCUMENT FOR TYCO ELECTRONICS CORPORATION. IT IS SUBJECT TO CHANGE AND THE CONTROLLING ENGINEERING ORGANIZATION SHOULD BE CONTACTED FOR THE LATEST REVISION.

DIMENSIONS: mm

TOLERANCES UNLESS OTHERWISE SPECIFIED: ASME Y14.5M-1994 ASME Y14.5-1982 ASCM 9001-00
0 PLC ±
1 PLC ±
2 PLC ±
3 PLC ±
4 PLC ±
ANGLES ±

MATERIAL –

FINISH –

DWN 03.03.99 Schneider
CHK 03.03.99 Schweiger
APVD –
PRODUCT SPEC –
APPLICATION SPEC –
WEIGHT –

Tyco Electronics
Tyco Electronics,AMP,GmbH
D-53819,Neunkirchen,Germany

NAME
Hood
HB.10.Sts.1.16.Z

SIZE	CAGE CODE	DRAWING NO	RESTRICTED TO
A	00779	C-1102260	

CUSTOMER DRAWING | SCALE 1:1 | SHEET 1 OF 1 | REV A5

Общество с ограниченной ответственностью «МосЧип» ИНН 7719860671 / КПП 771901001
Адрес: 105318, г.Москва, ул.Щербаковская д.3, офис 1107

Данный компонент на территории Российской Федерации

Вы можете приобрести в компании MosChip.

Для оперативного оформления запроса Вам необходимо перейти по данной ссылке:

http://moschip.ru/get-element

Вы можете разместить у нас заказ для любого Вашего проекта, будь то серийное производство или разработка единичного прибора.

В нашем ассортименте представлены ведущие мировые производители активных и пассивных электронных компонентов.

Нашей специализацией является поставка электронной компонентной базы двойного назначения, продукции таких производителей как XILINX, Intel (ex.ALTERA), Vicor, Microchip, Texas Instruments, Analog Devices, Mini-Circuits, Amphenol, Glenair.

Сотрудничество с глобальными дистрибьюторами электронных компонентов, предоставляет возможность заказывать и получать с международных складов практически любой перечень компонентов в оптимальные для Вас сроки.

На всех этапах разработки и производства наши партнеры могут получить квалифицированную поддержку опытных инженеров.

Система менеджмента качества компании отвечает требованиям в соответствии с ГОСТ Р ИСО 9001, ГОСТ РВ 0015-002 и ЭС РД 009

Офис по работе с юридическими лицами:

105318, г.Москва, ул.Щербаковская д.3, офис 1107, 1118, ДЦ «Щербаковский»

Телефон: +7 495 668-12-70 (многоканальный)

Факс: +7 495 668-12-70 (доб.304)

E-mail: info@moschip.ru

Skype отдела продаж:
moschip.ru
moschip.ru_4
moschip.ru_6
moschip.ru_9