THIS DRAWING IS UNPUBLISHED.
VERTRAULICHE UNVEROEFFENTLICHTE ZEICHNUNG
© COPYRIGHT 1997 BY AMP INCORPORATED. ALL RIGHTS RESERVED.
ALLE RECHTE VORBEHALTEN

RELEASED FOR PUBLICATION ,1997
FREI FUER VEROEFFENTLICHUNG

MATED WITH:
PASSEND ZU:
BG4

LOC	DIST
A1	–

REVISIONS
AENDERUNGEN

P	LTR	DESCRIPTION BESCHREIBUNG	DATE	DWN	APVD
	A3	PN 0-1 neu; EG00-1799-03 PN 0-1 new	19.05.03	SR	SM

PROJEKT NR.:

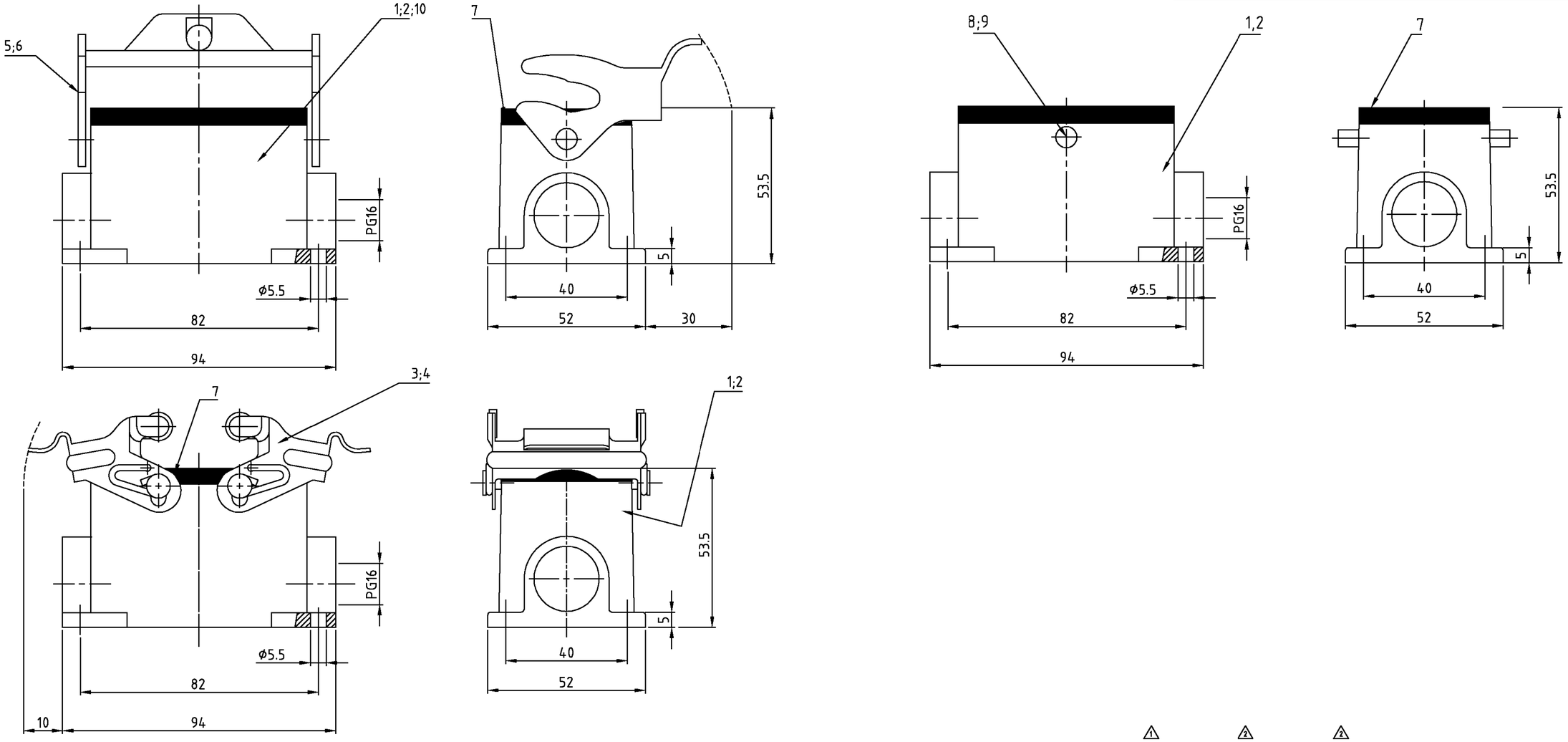

Notes:

1. Material: Housing: aluminium diecasting alloy
   Seals: Neoprene
2. Surface: Varnisch- aluminiumoxid+
   Varnisch black
   - grey
3. Varnish on the inside not necessarily

Bemerkungen:

1. Material: Gehäuse: Alu-Druckguß-Legierung
   Dichtung: Neoprene
2. Oberfläche: Lackierung - Aluminiumoxid+
   Lackierung schwarz
   - grau
3. Lackierung im Gehäuseinnere ist nicht notwendig

0-1	2-8	1-8	2-2	1-2	2-1	1-1	DESCRIPTION / BENENNUNG	MATERIAL (1)	SURFACE/OBERFLÄCHE (2)	COLOR/FARBE (2)	ITEM NO. POS.	REMARKS / BEMERKUNGEN
1	–	–	–	–	–	–	Sockelgehäuse HB	Aluminium/ALU	–	unlackiert	10	
–	2	–	–	–	–	–	ZB-Bügelbolzen	V2A	–	–	9	
–	–	2	–	–	–	–	ZB-Bügelbolzen	Stahl/steel	verzinkt	blau/blue	8	
1	1	1	1	1	1	1	Profildichtung	Neoprene	–	black/schwarz	7	
1	–	–	1	–	–	–	LB-Bügel	V2A	blank	–	6	
–	–	–	–	1	–	–	LB-Bügel	Stahl/steel	verzinkt	blau/blue	5	
–	–	–	–	–	2	–	VS-Bügel	V2A	blank	–	4	
–	–	–	–	–	–	2	VS-Bügel	Stahl/steel	verzinkt	blau/blue	3	
–	1	–	1	–	1	–	Sockelgehäuse HB-K	Aluminium/Alu	Aluminium/oxid	black/schwarz	2	
–	–	1	–	1	–	1	Sockelgehäuse HB	Aluminium/ALU	–	grey/grau	1	

ORDERING TEXT/BESTELLTEXT: HB.10.SG-LB.1.16.Z | HB-K/Z.10.SG-ZVGR.1.16.Z | HB-Z.10.SG-ZVGR.1.16.Z | HB-K.10.SG-LB.1.16.Z | HB.10.SG-LB.1.16.Z | HB.K.10.SG-VS.1.16.Z | HB.10.SG-VS.1.16.Z

THIS DRAWING IS A CONTROLLED DOCUMENT FOR AMP INCORPORATED. IT IS SUBJECT TO CHANGE AND THE CONTROLLING ENGINEERING ORGANIZATION SHOULD BE CONTACTED FOR THE LATEST REVISION.
DIESES ZEICHNUNGSDOKUMENT WIRD DURCH AMP INCORPORATED KONTROLLIERT. ABEDERUNGEN, DIE DEN TECHNISCHEN FORTSCHRITT DIENEN, SIND VORBEHALTEN. DEN JEWEILS LETZTGUELTIGEN ABEDERUNGSSTAND ERFAHREN SIE AUF ANFRAGE.

DIMENSIONS: mm
MATERIAL (1)

TOLERANCES UNLESS OTHERWISE SPECIFIED:
ALLGEMEINTOLERANZEN
n. ISO 8015
n. ISO 2768 – mH –E
n. DIN 16901 – 140
0 PLC #-
1 PLC #-
2 PLC #-
3 PLC #-
ANGLES /WINKEL #-
FINISH /OBERFLAECHE/FARBE (2)

DWN	Schneider	23.06.98
CHK	M Schweiger	25.06.98
APVD	–	–
PRODUCT SPEC PRODUKTSPEZ.	–	
APPLICATION SPEC VERABEITUNGSSPEZ.	–	
WEIGHT GEWICHT	–	

AMP
HTS Elektrotechnik
53819 Neunkirchen, Germany

NAME
Surface mounted housing side entry
Sockelgehäuse HB.10.SG.1.16 Z

SIZE	CAGE CODE	DRAWING NO ZEICHNUNGS-NR.	RESTRICTED TO NUR FUER
A2	00779	C-1102274	–

CUSTOMER DRAWING /KUNDENZEICHNUNG | MASSSTAB – | BLATT 1 OF VON 1 | REV A3

AMP 1471-9 REV 27JUN96
This is a TRANSLATED file from Computervision, Inc., Medusa Revision 12.2.5T

Общество с ограниченной ответственностью «МосЧип» ИНН 7719860671 / КПП 771901001
Адрес: 105318, г.Москва, ул.Щербаковская д.3, офис 1107

Данный компонент на территории Российской Федерации

Вы можете приобрести в компании MosChip.

Для оперативного оформления запроса Вам необходимо перейти по данной ссылке:

http://moschip.ru/get-element

Вы можете разместить у нас заказ для любого Вашего проекта, будь то серийное производство или разработка единичного прибора.

В нашем ассортименте представлены ведущие мировые производители активных и пассивных электронных компонентов.

Нашей специализацией является поставка электронной компонентной базы двойного назначения, продукции таких производителей как XILINX, Intel (ex.ALTERA), Vicor, Microchip, Texas Instruments, Analog Devices, Mini-Circuits, Amphenol, Glenair.

Сотрудничество с глобальными дистрибьюторами электронных компонентов, предоставляет возможность заказывать и получать с международных складов практически любой перечень компонентов в оптимальные для Вас сроки.

На всех этапах разработки и производства наши партнеры могут получить квалифицированную поддержку опытных инженеров.

Система менеджмента качества компании отвечает требованиям в соответствии с ГОСТ Р ИСО 9001, ГОСТ РВ 0015-002 и ЭС РД 009

Офис по работе с юридическими лицами:

105318, г.Москва, ул.Щербаковская д.3, офис 1107, 1118, ДЦ «Щербаковский»

Телефон: +7 495 668-12-70 (многоканальный)

Факс: +7 495 668-12-70 (доб.304)

E-mail: info@moschip.ru

Skype отдела продаж:
moschip.ru
moschip.ru_4
moschip.ru_6
moschip.ru_9