DATA SHEET N° DS/177	*PLOTTER SYSTEM* **PROTECTIVE SLIDE FOR EXTERNAL PANEL TAG**	REL: 0 DATE: 11/01/99

DRAWING

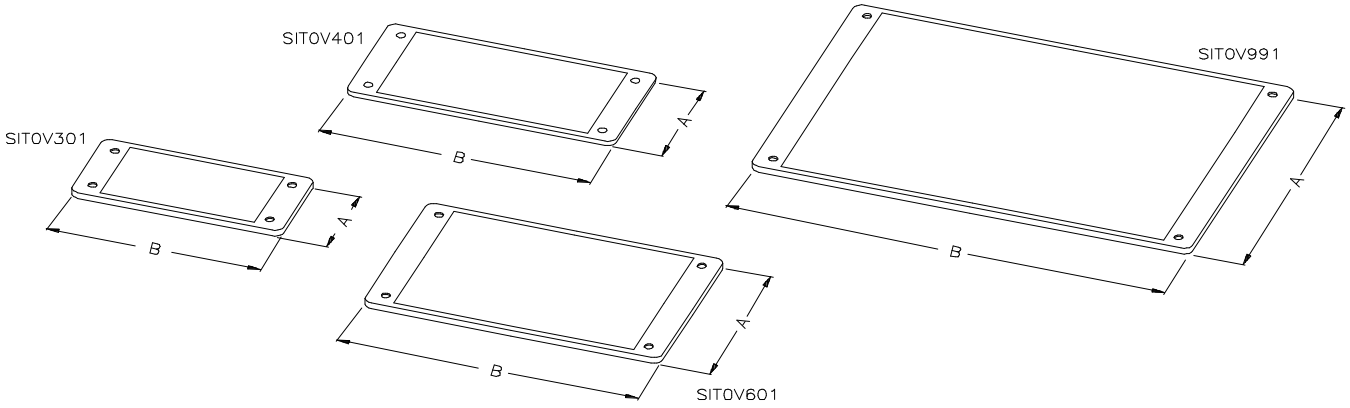

REFERENCE ITEMS

SIT0V301 - SIT0V301MC - SIT0V401 - SIT0V401MC - SIT0V601 - SIT0V601MC - SIT0V991 - SIT0V991MC

CHARACTERISTICS OF THE MATERIAL

TYPE OF MATERIAL	POLYCARBONATE, HALOGEN FREE
FIRE RESISTANCE	CLASS VO ACCORDING TO UL - 94
COLOUR	TRANSPARENT
TEMPERATURE RANGE	-50 ÷ +120 °C
TOXIC MATERIAL ABSENCE OF	PCB, PCT, PBB, PBDO, VC (MAX. 1 PPM)
RESISTANCE TO WATER	☺
RESISTANCE TO OILS	☺
RESISTANCE TO DUST	☺
RESISTANCE TO ACIDS	☺

ITEMS	DIMENSIONS (A x B) mm.	MAX DIAMETER RIVET	Q.TY PER PACK (PCS)
SIT0V301	34 x 74	3 mm	10
SIT0V301MC	34 x 74	3 mm	240
SIT0V401	44 x 93,8	3 mm	10
SIT0V401MC	44 x 93,8	3 mm	120
SIT0V601	63,8 x 103,7	3 mm	10
SIT0V601MC	63,8 x 103,7	3 mm	120
SIT0V991	103,7x153,5	3 mm	10
SIT0V991MC	103,7x153,5	3 mm	44

NOTES:

Document Number	CHECK.,APPROV.	DATE:	SUBJECT MATTER OF REVISION	PAG:
78-8127-9008-3			NEW EMISSION	1 of 1

LEGENDA:
☺ = Guaranteed characteristic
😐 = To prove case by case

Общество с ограниченной ответственностью «МосЧип» ИНН 7719860671 / КПП 771901001
Адрес: 105318, г.Москва, ул.Щербаковская д.3, офис 1107

Данный компонент на территории Российской Федерации

Вы можете приобрести в компании MosChip.

Для оперативного оформления запроса Вам необходимо перейти по данной ссылке:

http://moschip.ru/get-element

Вы можете разместить у нас заказ для любого Вашего проекта, будь то серийное производство или разработка единичного прибора.

В нашем ассортименте представлены ведущие мировые производители активных и пассивных электронных компонентов.

Нашей специализацией является поставка электронной компонентной базы двойного назначения, продукции таких производителей как XILINX, Intel (ex.ALTERA), Vicor, Microchip, Texas Instruments, Analog Devices, Mini-Circuits, Amphenol, Glenair.

Сотрудничество с глобальными дистрибьюторами электронных компонентов, предоставляет возможность заказывать и получать с международных складов практически любой перечень компонентов в оптимальные для Вас сроки.

На всех этапах разработки и производства наши партнеры могут получить квалифицированную поддержку опытных инженеров.

Система менеджмента качества компании отвечает требованиям в соответствии с ГОСТ Р ИСО 9001, ГОСТ РВ 0015-002 и ЭС РД 009

Офис по работе с юридическими лицами:

105318, г.Москва, ул.Щербаковская д.3, офис 1107, 1118, ДЦ «Щербаковский»

Телефон: +7 495 668-12-70 (многоканальный)

Факс: +7 495 668-12-70 (доб.304)

E-mail: info@moschip.ru

Skype отдела продаж:
moschip.ru
moschip.ru_4
moschip.ru_6
moschip.ru_9