THIS DRAWING IS UNPUBLISHED. RELEASED FOR PUBLICATION 20
© COPYRIGHT20 BY - ALL RIGHTS RESERVED.

REVISIONS

P	LTR	DESCRIPTION	DATE	DWN	APVD
	A	INITIAL RELEASE	15JUN2016	DW	CW

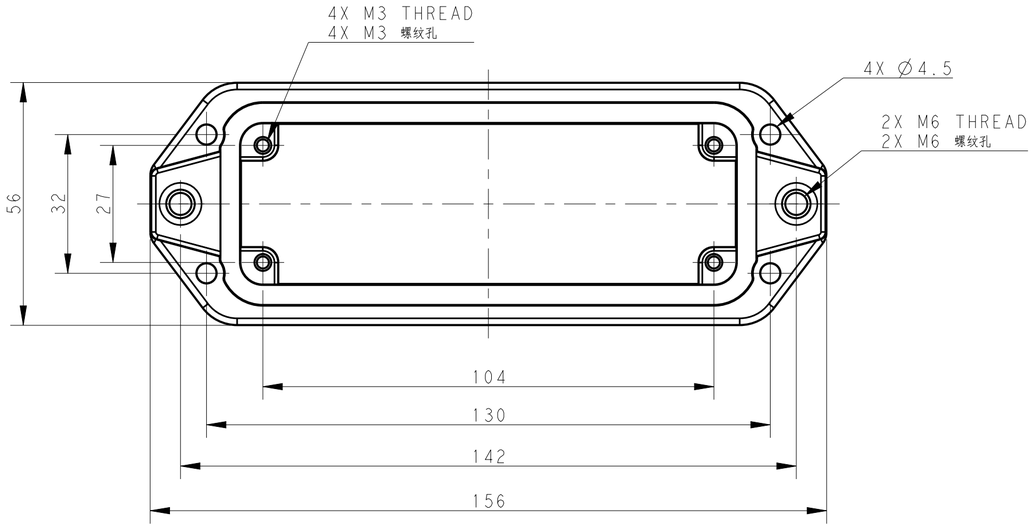

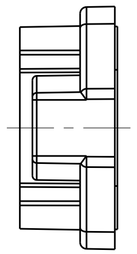

NOTES:
1. TECHNICAL CHARACTERISTICS:
   HOUSING MATERIAL: DIE CAST ALUMINIUM ALLOY
   SURFACE : SEE TABLE
   DEGREE OF PROTECTION: IP68 (MATED)

注释
1. 技术参数：
   壳体材料： 铝合金
   表面处理： 见表格
   防护等级： IP68 （配合）

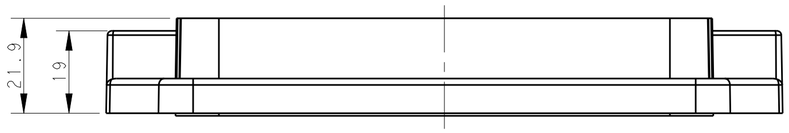

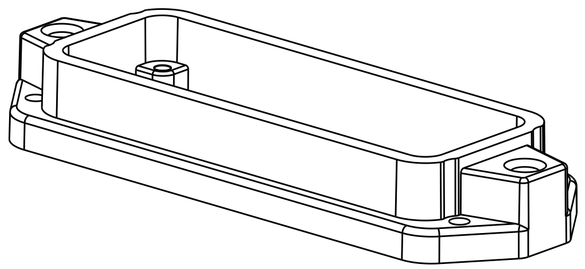

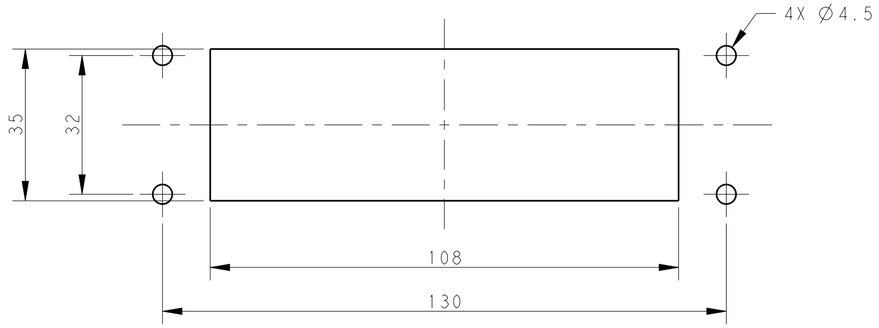

Panel Cut Out
面板开口尺寸

PART NUMBER 料号	DESCRIPTION 描述
T1932242000-009	H24BPR-AGC-EMC-C H24BPR HOUSING,CENTER LOCKING,BULKHEAD MOUNTED,POWDER COATED,GREY H24BPR中部锁定开孔下壳 灰色
T1932241000-009	H24BPR-AGC-EMC-C H24BPR HOUSING,CENTER LOCKING,BULKHEAD MOUNTED,POWDER COATED,SILVER WHITE H24BPR中部锁定开孔下壳 银白色
T1932240000-009	H24BPR-AGC-EMC-C H24BPR HOUSING,CENTER LOCKING,BULKHEAD MOUNTED,POWDER COATED,BLACK H24BPR中部锁定开孔下壳 黑色

THIS DRAWING IS A CONTROLLED DOCUMENT.

DIMENSIONS: mm

TOLERANCES UNLESS OTHERWISE SPECIFIED:
0 PLC ±
1 PLC ±
2 PLC ±
3 PLC ±
4 PLC ±
ANGLES ±

MATERIAL - -
FINISH - -

DWN DAVID WANG 15JUN2016
CHK CHRIS WANG 15JUN2016
APVD XIANG XU 15JUN2016
PRODUCT SPEC 108-137191
APPLICATION SPEC 114-137191
WEIGHT -

TE Connectivity

NAME H24BPR-AGC-EMC-C

SIZE	CAGE CODE	DRAWING NO	RESTRICTED TO
A2	-	C-T193224XXXXX09	-

CUSTOMER DRAWING | SCALE 1:1 | SHEET 1 OF 1 | REV A

Общество с ограниченной ответственностью «МосЧип» ИНН 7719860671 / КПП 771901001
Адрес: 105318, г.Москва, ул.Щербаковская д.3, офис 1107

Данный компонент на территории Российской Федерации

Вы можете приобрести в компании MosChip.

Для оперативного оформления запроса Вам необходимо перейти по данной ссылке:

http://moschip.ru/get-element

Вы можете разместить у нас заказ для любого Вашего проекта, будь то серийное производство или разработка единичного прибора.

В нашем ассортименте представлены ведущие мировые производители активных и пассивных электронных компонентов.

Нашей специализацией является поставка электронной компонентной базы двойного назначения, продукции таких производителей как XILINX, Intel (ex.ALTERA), Vicor, Microchip, Texas Instruments, Analog Devices, Mini-Circuits, Amphenol, Glenair.

Сотрудничество с глобальными дистрибьюторами электронных компонентов, предоставляет возможность заказывать и получать с международных складов практически любой перечень компонентов в оптимальные для Вас сроки.

На всех этапах разработки и производства наши партнеры могут получить квалифицированную поддержку опытных инженеров.

Система менеджмента качества компании отвечает требованиям в соответствии с ГОСТ Р ИСО 9001, ГОСТ РВ 0015-002 и ЭС РД 009

Офис по работе с юридическими лицами:

105318, г.Москва, ул.Щербаковская д.3, офис 1107, 1118, ДЦ «Щербаковский»

Телефон: +7 495 668-12-70 (многоканальный)

Факс: +7 495 668-12-70 (доб.304)

E-mail: info@moschip.ru

Skype отдела продаж:
moschip.ru
moschip.ru_4
moschip.ru_6
moschip.ru_9