| SCALA NON IMPEGNATIVA (DO NOT SCALE) | METRIC | PROIEZIONE EUROPEA (EUROPEAN PROJECTION) |
|---|---|---|
| DIMENSIONI IN (DIMENSIONS IN) mm | | |

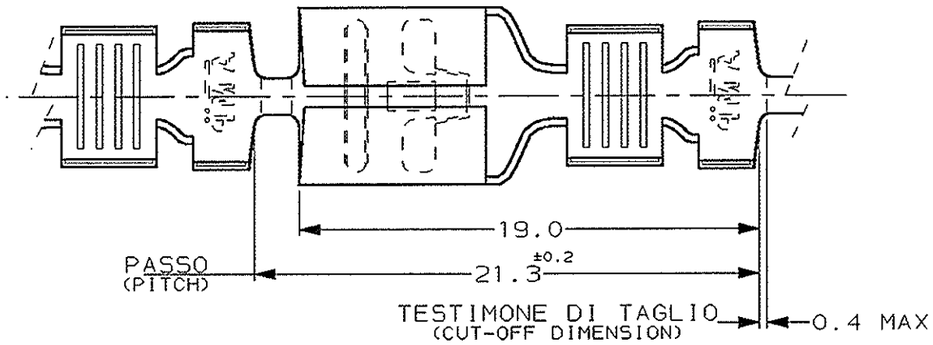


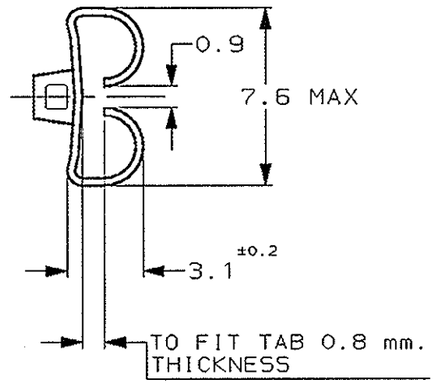


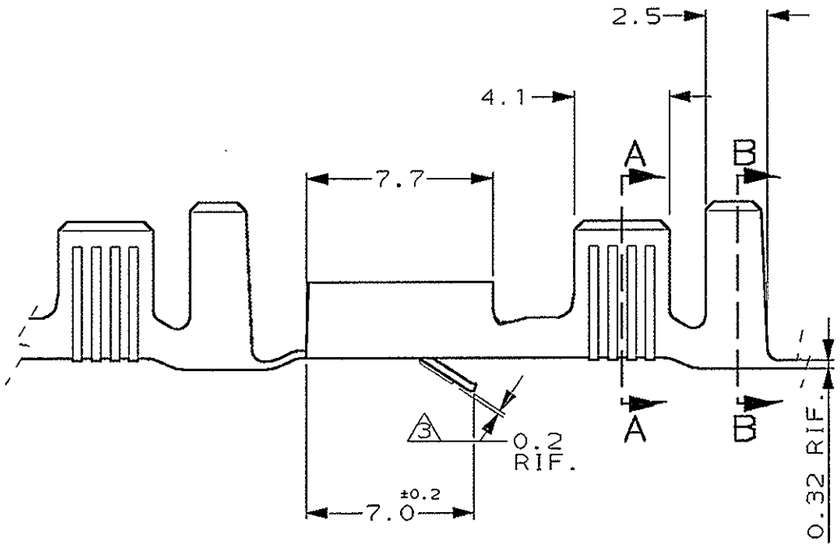


SECTION A-A

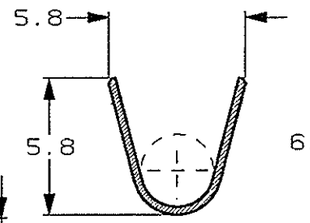


SECTION B-B

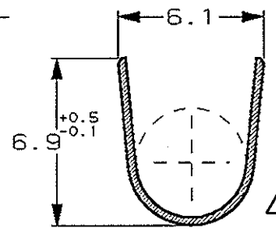


| LOOSE PIECE P/N | NOTE | FINITURA/COLORE (FINISH/COLOUR) | MATERIALE (MATERIAL) | NUMERO | REV. |
|---|---|---|---|---|---|
| 0-180384-6 | 5 4 3 | ARGENTATO (SILVER PLATED) | OTTONE (BRASS) | ~~2-180351-2~~ | AE |
| 2-180384-1 | 5 4 3 1 | ARGENTATO (SILVER PLATED) | BRONZO FOSF. (PHOS. BRONZE) | 2-180351-1 | AE |
| 0-180384-5 | 4 5 3 | STAGNATO (TIN PLATED) | BRONZO FOSF. (PHOS. BRONZE) | 2-180351-0 | AC |
| 0-180384-3 | 5 3 | NUDO (UNPLATED) | BRONZO FOSF. (PHOS. BRONZE) | ~~0-180351-9~~ | AC |
| 0-180384-2 | 5 4 3 | PRE-STAGNATO (PRE-TIN PLATED) | OTTONE (BRASS) | 0-180351-8 | AE |
| 0-180384-1 | 5 3 | NUDO (UNPLATED) | OTTONE (BRASS) | ~~0-180351-7~~ | AC |
| 0-180384-6 | 4 5 3 | ARGENTATO (SILVER PLATED) | OTTONE (BRASS) | ~~0-180351-6~~ | AE |
| 0-180384-5 | 3 | STAGNATO (TIN PLATED) | BRONZO FOSF. (PHOS. BRONZE) | 0-180351-5 | AC |
| 0-180384-3 | 4 3 | NUDO (UNPLATED) | BRONZO FOSF. (PHOS. BRONZE) | 0-180351-3 | AE |
| 0-180384-2 | 4 3 | PRE-STAGNATO (PRE-TIN PLATED) | OTTONE (BRASS) | 0-180351-2 | AC |
| 0-180384-1 | 4 3 | NUDO (UNPLATED) | OTTONE (BRASS) | 0-180351-1 | AE |

5

**SUPERCEDED BY 180351-1**

## NOTES:

1. VERSIONI NON GIUNTATE (SPLICE FREE VERSION).
2. SPEC. DI PRODOTTO 108-20020; SPEC. DI AGGRAFFATURA 114-20021 (PRODUCT SPEC. 108-20020; APPLICATION SPEC. 114-20021).
3. NERVATURA DI RINFORZO (BEAT IN LOCKING LANCE).
4. AVVOLTO SU BOBINA DI CARTONE P/N 298011-1 CON CARTA INTERPOSTA (REELED ON 12" O.D. CARTON TYPE REEL P/N 298011-1 WITH INTERLAYER PAPER STRIP)
5. OBSOLETE PARTS: OBSOLETE CIS STREAMLINING PER D.RENAUD/D.SINISI

## STATO DI FORNITURA - SCALA 1:1
(SUPPLY CONDITION - SCALE 1:1)

"U-ING UP" ⇨ SENSO DI USCITA DEL TERMINALE DALLA BOBINA

"U-ING DOWN" 5 ⇨ (DIRECTION OFF TOP OF REEL)

| REV. (REV. LTR.) | REVISIONI (REVISION RECORD) | DIS. (DR) | DATA (DATE) |
|---|---|---|---|
| AD7 | REVISED PER ECO-11-005301 | RK | 02APR11 |

| | |
|---|---|
| CUSTOMER DWG. FOR REFERENCE ONLY | DISEGNO PER CLIENTE SOLO PER RIFERIMENTO |
| ~~THIS DRAWING IS UNPUBLISHED~~ | RELEASE FOR PUBLICATION |

TOLLERANZE: SE NON DIVERSAMENTE SPECIFICATO (TOLERANCES, UNLESS OTHERWISE SPECIFIED) ± 0.3
ANGOLI (ANGLES) ± 2°

DIAM. ISOLANTE (INS. DIA. RANGE) 3.4-5.1
RANGO FILO (WIRE RANGE) $mm^2$ 4.0-6.0
SCALA (SCALE) 4:1

TE Connectivity

DIS. (DR.) H. YAALI 12 JUL 99
CONT. (CHK) C. TARTARI 12 JUL 99
APP. (APP.) -

DESCRIZIONE (DESCRIPTION) FASTIN-FASTON Connector .250 sr. REC. CONTACT

| LOC. | SIZE | NUMERO (DWG NO) | REV. | FOGLIO (SHEET) |
|---|---|---|---|---|
| I | A3 | C-180351 | AD7 | 1 DI (OF) 1 |

DISTRIBUZIONE (PRINT DIST.)

Общество с ограниченной ответственностью «МосЧип» ИНН 7719860671 / КПП 771901001
Адрес: 105318, г.Москва, ул.Щербаковская д.3, офис 1107

**Данный компонент на территории Российской Федерации**

**Вы можете приобрести в компании MosChip.**

Для оперативного оформления запроса Вам необходимо перейти по данной ссылке:

http://moschip.ru/get-element

Вы можете разместить у нас заказ для любого Вашего проекта, будь то серийное производство или разработка единичного прибора.

В нашем ассортименте представлены ведущие мировые производители активных и пассивных электронных компонентов.

Нашей специализацией является поставка электронной компонентной базы двойного назначения, продукции таких производителей как XILINX, Intel (ex.ALTERA), Vicor, Microchip, Texas Instruments, Analog Devices, Mini-Circuits, Amphenol, Glenair.

Сотрудничество с глобальными дистрибьюторами электронных компонентов, предоставляет возможность заказывать и получать с международных складов практически любой перечень компонентов в оптимальные для Вас сроки.

На всех этапах разработки и производства наши партнеры могут получить квалифицированную поддержку опытных инженеров.

Система менеджмента качества компании отвечает требованиям в соответствии с ГОСТ Р ИСО 9001, ГОСТ РВ 0015-002 и ЭС РД 009

**Офис по работе с юридическими лицами:**

105318, г.Москва, ул.Щербаковская д.3, офис 1107, 1118, ДЦ «Щербаковский»

Телефон: +7 495 668-12-70 (многоканальный)

Факс: +7 495 668-12-70 (доб.304)

E-mail: info@moschip.ru

Skype отдела продаж:
moschip.ru
moschip.ru_4
moschip.ru_6
moschip.ru_9