MICRO SWITCH
a Honeywell Division
FED. MFG. CODE 91929

ASSEMBLY - SWITCH

CATALOG LISTING
8AC29-UL

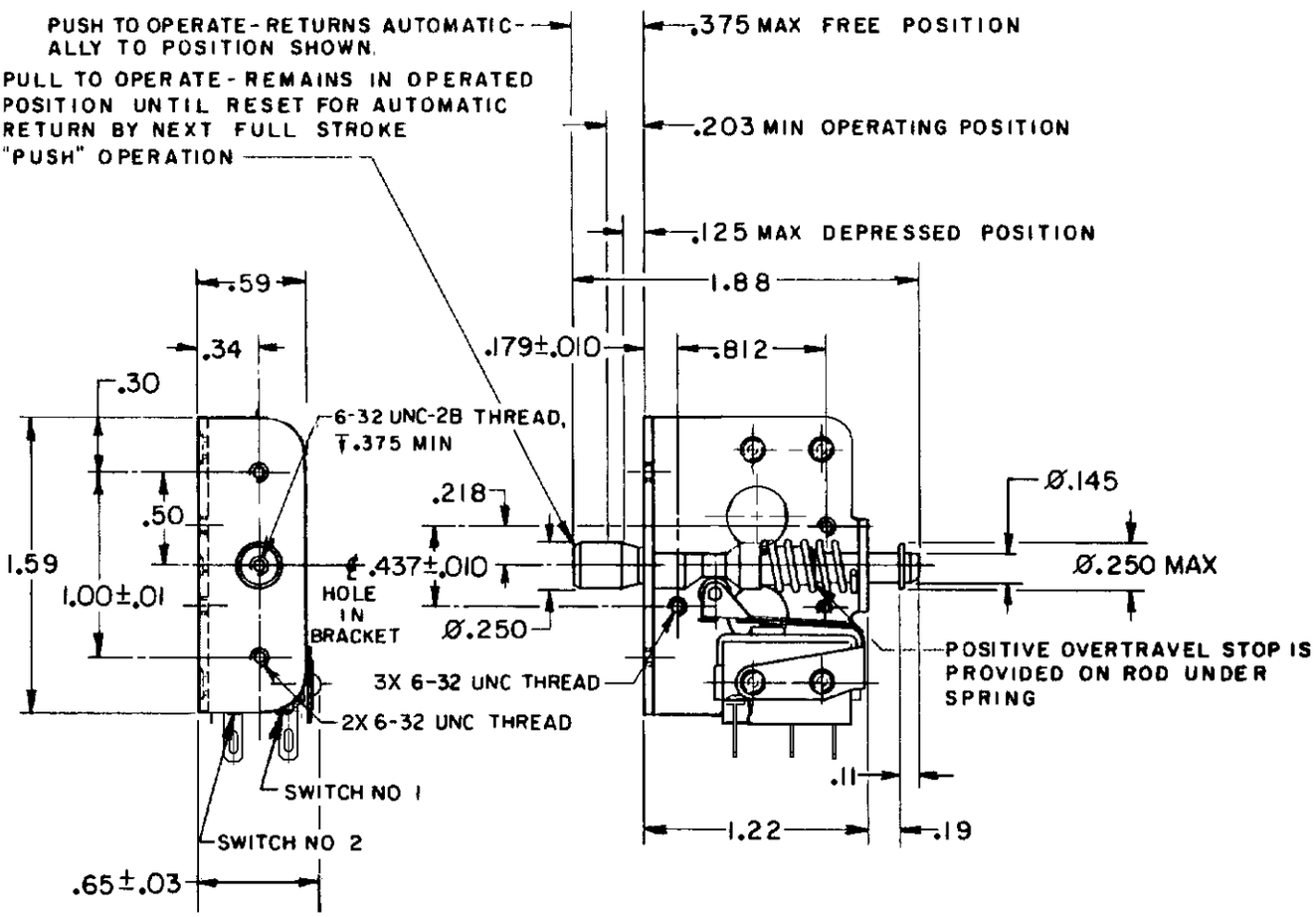

NOTES
1- UNIT INCLUDES CATALOG LISTING 22SM396-H4, 2X BASIC SWITCHES
2- SWITCHES DO NOT NECESSARILY OPERATE SIMULTANEOUSLY
3- NOTCH IN ACTUATOR ROD WILL PERMIT .035 DISPLACEMENT BETWEEN END OF ROD AND HOLE IN BRACKET
4- TERMINALS ARE PLATED FOR SOLDERING
5- ALL SWITCHES OPERATE ON PULL STROKE OF ACTUATING ROD

ANSI Y14.5M-1982 APPLIES

THIS DRAWING COVERS A PROPRIETARY ITEM AND IS THE PROPERTY OF MICRO SWITCH, A DIVISION OF HONEYWELL. THIS DRAWING IS NOT TO BE COPIED OR USED WITHOUT THE APPROVAL OF MICRO SWITCH.

THIRD ANGLE PROJECTION

CHARACTERISTICS	ELECTRICAL DATA	SCALE FULL / DO NOT SCALE PRINT
TOTAL TRAVEL .250 APPROX PUSH DIRECTION .188 APPROX PULL DIRECTION	CONTACT ARRANGEMENT 2X S P D T 30 VOLTS DC RATING INDUCTIVE ---- SEA LEVEL --- 3 AMP 50, 000 FT -- 2.5 AMP RESITIVE ----- SEA LEVEL --- 5 AMP 50,000FT ---- 5 AMP MAXIMUM INRUSH ---------- 24 AMP L151 5A 250 VAC, 30 VDC	UNLESS OTHERWISE SPECIFIED TOLERANCES ARE ONE PLACE (.0) ±.030 TWO PLACE (.00) ±.015 THREE PLACE (.000) ±.005 ANGLES ± WEIGHT

X111365-AC | REPLACES | RELEASE NO PR-23977 | CATALOG LISTING 8AC29-UL | PAGE 1 OF 1 | ISSUE 1 | CHECK | REVISIONS | CHECK | 1 APR 99 | CHECK J A F | 1 APR 99 | DRAWN G J W | FORMTEK

Общество с ограниченной ответственностью «МосЧип» ИНН 7719860671 / КПП 771901001
Адрес: 105318, г.Москва, ул.Щербаковская д.3, офис 1107

Данный компонент на территории Российской Федерации

Вы можете приобрести в компании MosChip.

Для оперативного оформления запроса Вам необходимо перейти по данной ссылке:

http://moschip.ru/get-element

Вы можете разместить у нас заказ для любого Вашего проекта, будь то серийное производство или разработка единичного прибора.

В нашем ассортименте представлены ведущие мировые производители активных и пассивных электронных компонентов.

Нашей специализацией является поставка электронной компонентной базы двойного назначения, продукции таких производителей как XILINX, Intel (ex.ALTERA), Vicor, Microchip, Texas Instruments, Analog Devices, Mini-Circuits, Amphenol, Glenair.

Сотрудничество с глобальными дистрибьюторами электронных компонентов, предоставляет возможность заказывать и получать с международных складов практически любой перечень компонентов в оптимальные для Вас сроки.

На всех этапах разработки и производства наши партнеры могут получить квалифицированную поддержку опытных инженеров.

Система менеджмента качества компании отвечает требованиям в соответствии с ГОСТ Р ИСО 9001, ГОСТ РВ 0015-002 и ЭС РД 009

Офис по работе с юридическими лицами:

105318, г.Москва, ул.Щербаковская д.3, офис 1107, 1118, ДЦ «Щербаковский»

Телефон: +7 495 668-12-70 (многоканальный)

Факс: +7 495 668-12-70 (доб.304)

E-mail: info@moschip.ru

Skype отдела продаж:
moschip.ru
moschip.ru_4
moschip.ru_6
moschip.ru_9