REVISIONS				
REV. SYM.	E.C.O. NUMBER	DESCRIPTION	BY DATE	APP'D DATE
1		ORIGINAL RELEASE	JWJ 3/15/04	RRR 3/15/04

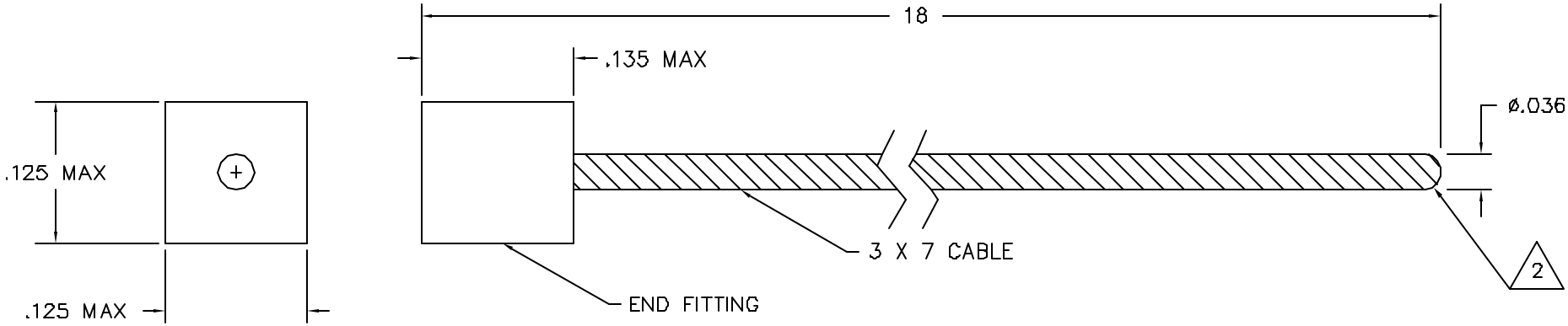

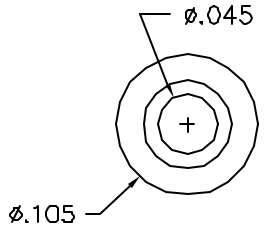

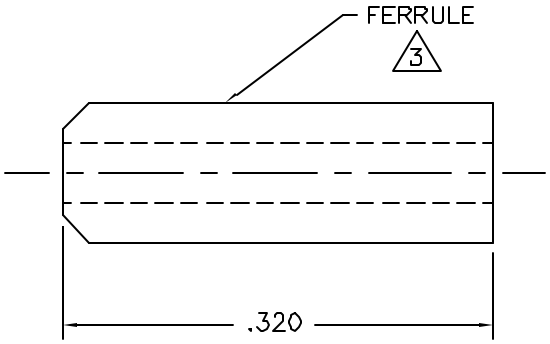

UNCONTROLLED DOCUMENT WILL NOT BE UPDATED

3. FERRULES SHALL BE PACKAGED IN A DISPOSABLE CARTRIDGE – 50 PIECES PER PACKAGE.

2. END SHALL BE FUSED BY FLASH WELD PROCESS WITH NO LOOSE STRANDS.

1. PART NUMBER REPRESENTS FIFTY (50) SAFETY CABLE KITS PACKAGED IN A SLEEVE.

NOTES:

MATERIAL	ITEM	PART NO.	QTY.	DESCRIPTION/REMARKS
321 SS (UNS S32100)				

DRN. J. JOYCE	DATE 3/15/04	DANIELS MANUFACTURING CORP. ORLANDO, FLORIDA CAGE 11851	
CHK'D. RRR	DATE 3/15/04		
APP'D.	DATE	TITLE SAFETY CABLE KIT, 18", .032 DIA., W/ELON. FERRULE ENVELOPE DRAWING	
APP'D.	DATE		
HEAT TREAT		WHERE USED:	
FINISH		SIZE B / SCALE NTS	CAD P/N C10-218EFPKG-ENV / SHEET OF 1 1
DO NOT SCALE DRAWING		POSTING	DWG. NO. C10-218EFPKG-ENV / REV. 1

NOTE: THIS DRAWING IS AN OUTLINE DRAWING OF THE RESPECTIVE DMC PART NUMBER INDICATED. ACTUAL DMC PART NUMBER IS DRAWING NUMBER WITHOUT THE "-ENV" SUFFIX.

Общество с ограниченной ответственностью «МосЧип» ИНН 7719860671 / КПП 771901001
Адрес: 105318, г.Москва, ул.Щербаковская д.3, офис 1107

Данный компонент на территории Российской Федерации

Вы можете приобрести в компании MosChip.

Для оперативного оформления запроса Вам необходимо перейти по данной ссылке:

http://moschip.ru/get-element

Вы можете разместить у нас заказ для любого Вашего проекта, будь то серийное производство или разработка единичного прибора.

В нашем ассортименте представлены ведущие мировые производители активных и пассивных электронных компонентов.

Нашей специализацией является поставка электронной компонентной базы двойного назначения, продукции таких производителей как XILINX, Intel (ex.ALTERA), Vicor, Microchip, Texas Instruments, Analog Devices, Mini-Circuits, Amphenol, Glenair.

Сотрудничество с глобальными дистрибьюторами электронных компонентов, предоставляет возможность заказывать и получать с международных складов практически любой перечень компонентов в оптимальные для Вас сроки.

На всех этапах разработки и производства наши партнеры могут получить квалифицированную поддержку опытных инженеров.

Система менеджмента качества компании отвечает требованиям в соответствии с ГОСТ Р ИСО 9001, ГОСТ РВ 0015-002 и ЭС РД 009

Офис по работе с юридическими лицами:

105318, г.Москва, ул.Щербаковская д.3, офис 1107, 1118, ДЦ «Щербаковский»

Телефон: +7 495 668-12-70 (многоканальный)

Факс: +7 495 668-12-70 (доб.304)

E-mail: info@moschip.ru

Skype отдела продаж:
moschip.ru
moschip.ru_4
moschip.ru_6
moschip.ru_9