THIS DRAWING IS UNPUBLISHED. RELEASED FOR PUBLICATION 20
© COPYRIGHT 20 BY TYCO ELECTRONICS CORPORATION. ALL RIGHTS RESERVED.

PART NUMBER	REV	TERMINATOR	FEED TYPE	DESCRIPTION
1530073-1	A	LEADMAKER	MECH POST FEED	CUTS CARRIER
1530073-2	A	BENCH	MECH PRE FEED	CUTS CARRIER
1530073-6	A	LEADMAKER	MECH POST FEED	CONTINUOUS CARRIER
7-1530073-1	A	LEADMAKER	MECH POST FEED	-1 AND SPARE PARTS
7-1530073-2	A	BENCH	MECH PRE FEED	-2 AND SPARE PARTS
7-1530073-6	A	LEADMAKER	MECH POST FEED	-6 AND SPARE PARTS
7-1530073-7	A	-	-	SPARE PARTS KIT

SET UP GAGE 458637-3

LOC	DIST
A	66

REVISIONS

P	LTR	DESCRIPTION	DATE	DWN	APVD
	A	RELEASED	31MAR2009	RK	GB

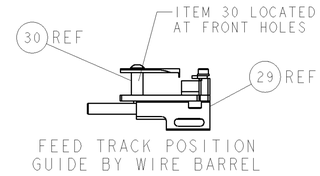

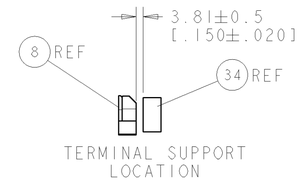

CRIMP DATA	MOLEX TERMINAL		TE CRIMP SPECS
TERMINAL NAME: TERMINAL			
CRIMP	SIZE	TYPE	RANGE
WIRE	2.16 [.085 IN]	F	16 AWG
INSUL	2.79 [.110 IN]	OV	2.29mm MAX [.090 IN]
WIRE STRIP LENGTH 3.07-3.84 [.121-.151 IN]			APPL INSTRUCTIONS 408-8322 & 408-8490
TERMINAL APPL SPEC	NONE -		FEED 9.65 [.380 IN]

TERMINALS APPLIED

1949885-1	-	-	-
-	-	-	-
-	-	-	-
-	-	-	-
-	-	-	-

WIRE SIZE	CRIMP HEIGHT *	REF SETTING *
16 AWG	1.57 ±0.05 [.062 ±.002 IN]	B0
-	-	-
-	-	-
-	-	-
-	-	-
-	-	-
-	-	-
-	-	-
-	-	-
-	-	-
-	-	-

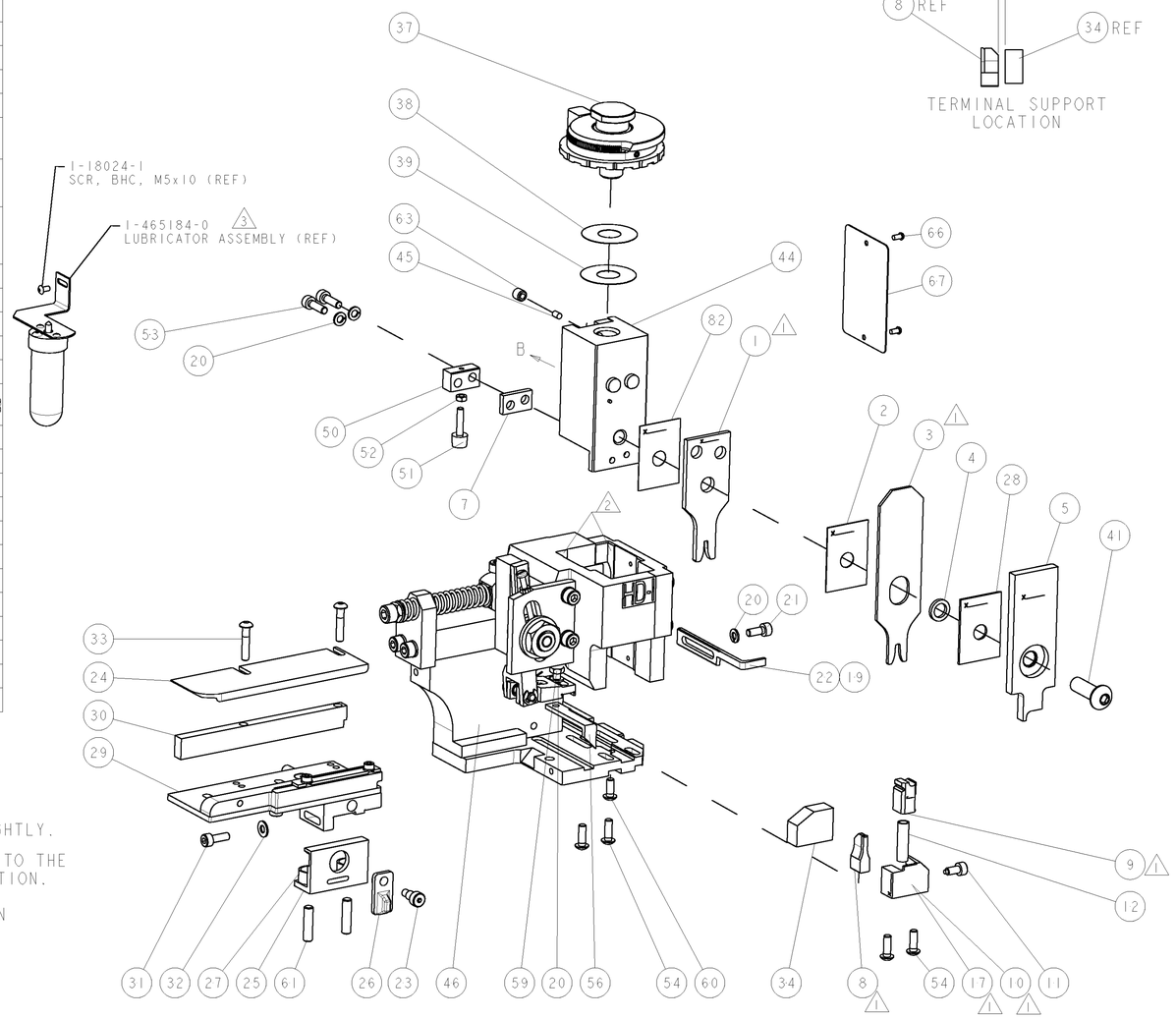

1. RECOMMENDED SPARE PARTS.
2. GREASE RAM, CAM, CAM FOLLOWER AND FEED ROD LIGHTLY.
3. CERTAIN TERMINALS REQUIRE LUBRICATION. REFER TO THE APPLICATOR INSTRUCTION SHEET FOR MORE INFORMATION.
4. LUBRICATE DAILY PER THE APPLICATOR INSTRUCTION SHEET SUPPLIED WITH THE APPLICATOR.

* WARNING
ON INSTALLATION, SET WIRE DISC TO LARGEST WIRE SIZE SETTING. USE OF SETTINGS BELOW MIN. REQUIRED CRIMP HEIGHT SETTING WILL CAUSE DAMAGE TO CRIMP TOOLING.

ITEM NO	-77	-76	-72	-71	-6	-2	-1	PART NO	DESCRIPTION
73	-	-	-	-	-	-	-	-	-
72	-	-	-	-	-	-	-	-	-
71	-	1	1	1	1	1	1	1338705-3	DOCUMENTATION PACKAGE
70	-	-	-	-	-	-	-	-	-
69	-	-	-	-	-	-	-	-	-
68	-	-	-	-	-	-	-	-	-
67	-	1	1	1	1	1	1	461264-5	PLATE, IDENTIFICATION
66	-	2	2	2	2	2	2	21017-2	SCREW, DRIVE
65	-	-	-	-	-	-	-	-	-
64	-	-	-	-	-	-	-	-	-
63	-	1	1	1	1	1	1	3-18031-0	SCR, SET, CUP POINT M6 X 6.0
62	-	-	-	-	-	-	-	-	-
61	-	2	2	2	2	2	2	2-18032-5	SCR, SET, FLT POINT M5 X 20.0
60	-	1	1	1	1	1	1	18024-7	SCR, BTN SKT HD CAP (M4 X 10.0)
59	-	1	1	1	1	1	1	5-18022-2	SCR, HEX HD CAP M4 X 8.0
58	-	-	-	-	-	-	-	-	-
57	-	-	-	-	-	-	-	-	-
56	-	1	1	1	1	1	1	1338685-1	PAWL, FEED
55	-	-	-	-	-	-	-	-	-
54	-	4	4	4	4	4	4	18024-8	SCR, BTN SKT HD CAP (M4 X 12.0)
53	-	2	2	2	2	2	2	9-18023-6	SCR, SKT HD CAP M4 X 14.0
52	-	1	1	1	1	1	1	18030-1	NUT, HEX, REG M3
51	-	1	1	1	1	1	1	811242-5	BUMPER, HOLD DOWN
50	-	1	1	1	1	1	1	690753-2	SPACER, TONKER
49	-	1	1	1	1	1	1	18024-3	SCR, BTN SKT HD CAP (M3 X 10.0)
48	-	-	1	-	-	1	-	1338675-1	CAM, UNIVERSAL PRE FEED
47	-	1	-	1	1	-	1	1338676-1	CAM, UNIVERSAL POST-FEED
46	-	1	1	1	1	1	1	1320999-3	APPLICATOR SUBASSEMBLY, HDI
45	-	1	1	1	1	1	1	690191-1	PLUG,NYLON
44	-	1	1	1	1	1	1	1338660-1	RAM
43	-	-	-	-	-	-	-	-	-
42	-	-	-	-	-	-	-	-	-
41	-	1	1	1	1	1	1	2-18024-6	SCR, BTN SKT HD CAP (M8 X 25.0)
40	-	-	-	-	-	-	-	-	-
39	-	1	1	1	1	1	1	690125-1	SHIM SUB-ASSY
38	-	1	1	1	1	1	1	469367-1	SHIM
37	-	1	1	1	1	1	1	879103-3	FINE ADJUST HEAD ASSEMBLY
36	-	-	-	-	-	-	-	-	-
35	-	-	-	-	-	-	-	-	-
34	-	1	1	1	1	1	1	1-1320934-6	SUPPORT, TERMINAL
33	-	2	2	2	2	2	2	1-18024-0	SCR, BTN SKT HD CAP (M4 X 20.0)
32	-	1	1	1	1	1	1	18027-2	WASHER, FLAT, REG M4
31	-	1	1	1	1	1	1	1-18023-2	SCR, SKT HD CAP M4 X 12.0
30	-	1	1	1	1	1	1	1-1320908-5	SPACER, STRIP GUIDE
29	-	1	1	1	1	1	1	1633073-1	STRIP GUIDE ASSEMBLY
28	-	1	1	1	1	1	1	1-455888-0	SPACER, CRIMPER
27	-	2	2	2	2	2	2	1-22284-0	SPRING, COMPRESSION
26	-	1	1	1	1	1	1	356835-1	LEVER, DRAG RELEASE
25	-	1	1	1	1	1	1	240792-1	DRAG, TERMINAL
24	-	1	1	1	1	1	1	1320928-1	PLATE, STRIP GUIDE
23	-	1	1	1	1	1	1	980371-4	SCR, SKT HD SHLDR 5.0 DIA X 6.0
22	-	1	-	1	1	-	1	690472-2	STRIPPER
21	-	1	1	1	1	1	1	1-18023-1	SCR, SKT HD CAP M4 X 10.0
20	-	4	4	4	4	4	4	18025-2	WASHER, SPRG LOCK, REG M4
19	-	-	1	-	-	1	-	690472-1	STRIPPER
18	-	-	-	-	-	-	-	-	-
17	1	1	-	-	1	-	-	1338684-1	SHEAR HOLDER, FRONT
16	-	-	-	-	-	-	-	-	-
15	-	-	-	-	-	-	-	-	-
14	-	-	-	-	-	-	-	-	-
13	-	-	-	-	-	-	-	-	-
12	-	1	1	1	1	1	1	3-22280-3	SPRING, COMPRESSION
11	-	1	1	1	1	1	1	356885-4	STOP, SHEAR
10	1	-	1	1	-	1	1	1320921-1	SHEAR HOLDER, FRONT, CUT
9	1	-	1	1	1	1	1	462006-1	FLOATING SHEAR, FRONT
8	1	1	2	2	1	1	1	2-1633703-7	ANVIL, COMBINATION
7	-	1	1	1	1	1	1	240641-5	SPACER
6	-	-	-	-	-	-	-	-	-
5	-	1	1	1	1	1	1	2-455889-0	DEPRESSOR, SHEAR
4	-	1	1	1	1	1	1	238011-6	BLOCK, CRIMPER SPACER
3	1	2	2	2	1	1	1	805783-1	CRIMPER, INSULATION SPECIAL
2	-	1	1	1	1	1	1	455888-4	SPACER, CRIMPER
1	1	2	2	2	1	1	1	4-1490019-7	CRIMPER, WIRE PREMIUM

VIEW B ROTATED 180°

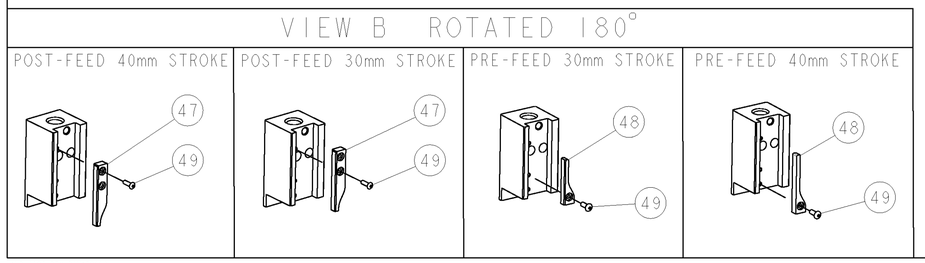

ITEM NO	-77	-76	-72	-71	-6	-2	-1	PART NO	DESCRIPTION
84	-	-	-	-	-	-	-	-	-
83	-	-	-	-	-	-	-	-	-
82	-	1	1	1	1	1	1	455888-1	SPACER, CRIMPER
81	-	-	-	-	-	-	-	-	-
80	-	-	-	-	-	-	-	-	-
79	-	-	-	-	-	-	-	-	-
78	-	-	-	-	-	-	-	-	-
77	-	-	-	-	-	-	-	-	-
76	-	-	-	-	-	-	-	-	-
75	-	-	-	-	-	-	-	-	-
74	-	-	-	-	-	-	-	-	-

THIS DRAWING IS A CONTROLLED DOCUMENT FOR TYCO ELECTRONICS CORPORATION. IT IS SUBJECT TO CHANGE AND THE CONTROLLING ENGINEERING ORGANIZATION SHOULD BE CONTACTED FOR THE LATEST REVISION.	DWN D. WRIGHT 17FEB2009 CHK G. BAILEY 17FEB2009 APVD T. ELBIN 17FEB2009	Tyco Electronics Tyco Electronics Harrisburg, PA 17105-3608	
DIMENSIONS: mm [IN]	PRODUCT SPEC -	NAME FINE ADJUST SIDE FEED HDI APPLICATOR -	
TOLERANCES UNLESS OTHERWISE SPECIFIED: 0 PLC ±- 1 PLC ±- 2 PLC ±- 3 PLC ±- 4 PLC ±- ANGLES ±-	APPLICATION SPEC See Table	SIZE A1 / CAGE CODE 00779 / DRAWING NO C-1530073	RESTRICTED TO -
MATERIAL - -	FINISH - -	WEIGHT -	
	CUSTOMER DRAWING	SCALE 3:5 / SHEET 1 OF 1	REV A

AMP 4805 REV 31MAR2000

Общество с ограниченной ответственностью «МосЧип» ИНН 7719860671 / КПП 771901001
Адрес: 105318, г.Москва, ул.Щербаковская д.3, офис 1107

Данный компонент на территории Российской Федерации

Вы можете приобрести в компании MosChip.

Для оперативного оформления запроса Вам необходимо перейти по данной ссылке:

http://moschip.ru/get-element

Вы можете разместить у нас заказ для любого Вашего проекта, будь то серийное производство или разработка единичного прибора.

В нашем ассортименте представлены ведущие мировые производители активных и пассивных электронных компонентов.

Нашей специализацией является поставка электронной компонентной базы двойного назначения, продукции таких производителей как XILINX, Intel (ex.ALTERA), Vicor, Microchip, Texas Instruments, Analog Devices, Mini-Circuits, Amphenol, Glenair.

Сотрудничество с глобальными дистрибьюторами электронных компонентов, предоставляет возможность заказывать и получать с международных складов практически любой перечень компонентов в оптимальные для Вас сроки.

На всех этапах разработки и производства наши партнеры могут получить квалифицированную поддержку опытных инженеров.

Система менеджмента качества компании отвечает требованиям в соответствии с ГОСТ Р ИСО 9001, ГОСТ РВ 0015-002 и ЭС РД 009

Офис по работе с юридическими лицами:

105318, г.Москва, ул.Щербаковская д.3, офис 1107, 1118, ДЦ «Щербаковский»

Телефон: +7 495 668-12-70 (многоканальный)

Факс: +7 495 668-12-70 (доб.304)

E-mail: info@moschip.ru

Skype отдела продаж:
moschip.ru
moschip.ru_4
moschip.ru_6
moschip.ru_9