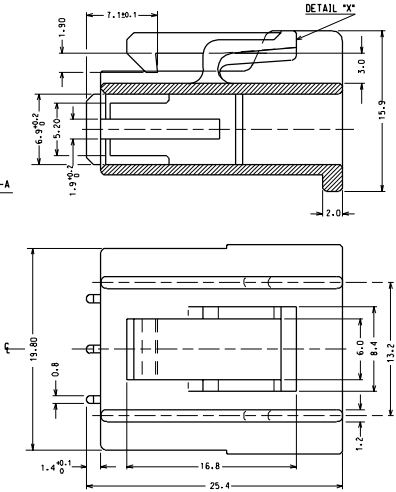

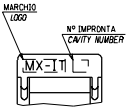

CODICE ART./P/N	COLORE/COLOR
94213-9004	BIANCO/WHITE
94213-9014	NERO/BLACK

MATERIALE: NYLON 6.6 V2
MATERIAL: NYLON 6.6 V2

CONFEZIONE: BOX DA 5000 pz.
PACKAGING: CARDBOARD BOXES 5000 pcs/ea

SPQ= 5000 pz.

Descr. Std.: FEMM HOUSING W/LATCH 4 CKT

EC NO. Z2001-0099	DRAWN - G.Gottardo 07-03-01	CHK'D - M.Mapelli 07-03-01	APPR'D - J.Lum 07-03-01	QUALITY SYMBOLS	GENERAL TOLERANCES: (UNLESS SPECIFIED)	SCALE 4:1	DESIGN UNITS ☒mm ☐INCH
				MAJOR	mm / INCH	DRAWN BY & DATE	F.Gottardo 05-10-92
					4 PLACES ±0. ±	CHECKED BY & DATE	M.Prato 05-10-92
				SIGNIF.	3 PLACES ±0.15 ±	APPROVED BY & DATE	vedi tabella
					2 PLACES ±0. ±	CAD FILENAME	500 7006
					1 PLACE ±0.25 ±		
					ANGULAR ± 2°		
A2	REV	DESCRIPTION		CRITICAL	DRAFT WHERE APPLICABLE MUST REMAIN WITHIN DIMENSIONS		

DIMENSIONS: ☐mm/INCH ☐INCH/mm ☒mm ONLY — FIRST ANGLE PROJECTION

TITLE: HOUSING A 4 VIE PER FEMMINA HNF (CAIMANO) 4 CKT HOUSING FOR HNF (CAIMAN) TERMINAL

MOLEX INCORPORATED

MATERIAL NO. vedi tabella

DRAWING NO. SD-94213-004

SHEET NO. 1/1

SIZE A3

SHT | REV — REVISE ON CAD ONLY

THIS DRAWING CONTAINS INFORMATION THAT IS PROPRIETARY TO MOLEX INCORPORATED AND SHOULD NOT BE USED WITHOUT WRITTEN PERMISSION.

Общество с ограниченной ответственностью «МосЧип» ИНН 7719860671 / КПП 771901001
Адрес: 105318, г.Москва, ул.Щербаковская д.3, офис 1107

Данный компонент на территории Российской Федерации

Вы можете приобрести в компании MosChip.

Для оперативного оформления запроса Вам необходимо перейти по данной ссылке:

http://moschip.ru/get-element

Вы можете разместить у нас заказ для любого Вашего проекта, будь то серийное производство или разработка единичного прибора.

В нашем ассортименте представлены ведущие мировые производители активных и пассивных электронных компонентов.

Нашей специализацией является поставка электронной компонентной базы двойного назначения, продукции таких производителей как XILINX, Intel (ex.ALTERA), Vicor, Microchip, Texas Instruments, Analog Devices, Mini-Circuits, Amphenol, Glenair.

Сотрудничество с глобальными дистрибьюторами электронных компонентов, предоставляет возможность заказывать и получать с международных складов практически любой перечень компонентов в оптимальные для Вас сроки.

На всех этапах разработки и производства наши партнеры могут получить квалифицированную поддержку опытных инженеров.

Система менеджмента качества компании отвечает требованиям в соответствии с ГОСТ Р ИСО 9001, ГОСТ РВ 0015-002 и ЭС РД 009

Офис по работе с юридическими лицами:

105318, г.Москва, ул.Щербаковская д.3, офис 1107, 1118, ДЦ «Щербаковский»

Телефон: +7 495 668-12-70 (многоканальный)

Факс: +7 495 668-12-70 (доб.304)

E-mail: info@moschip.ru

Skype отдела продаж:
moschip.ru
moschip.ru_4
moschip.ru_6
moschip.ru_9