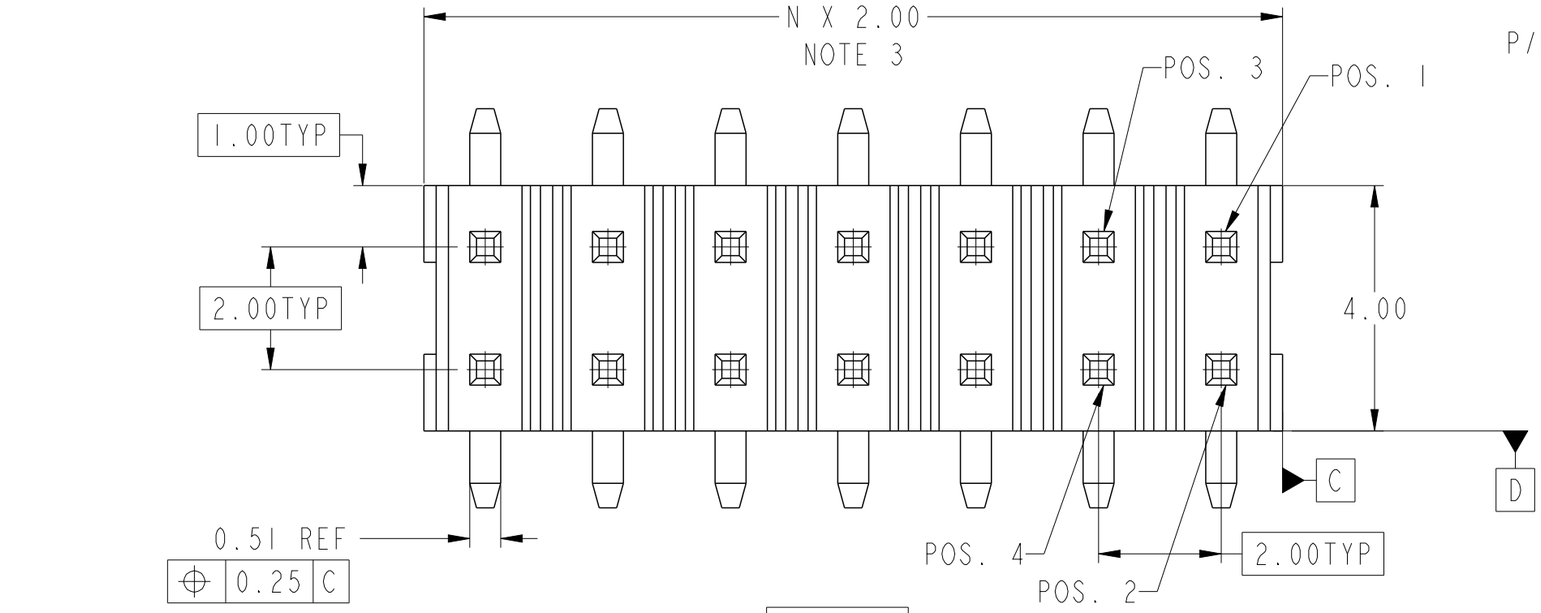

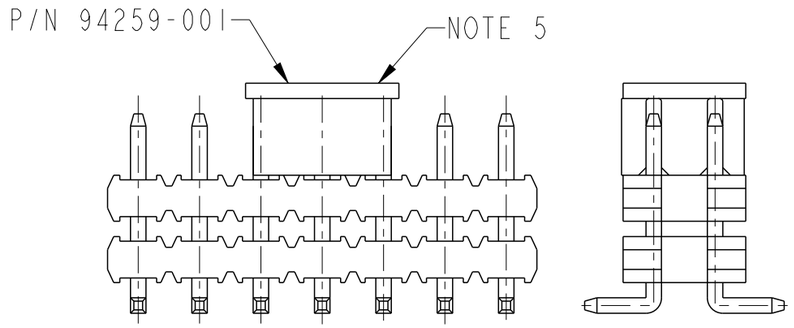

PICK-UP CAP
(OPTIONAL)
SCALE 5:1

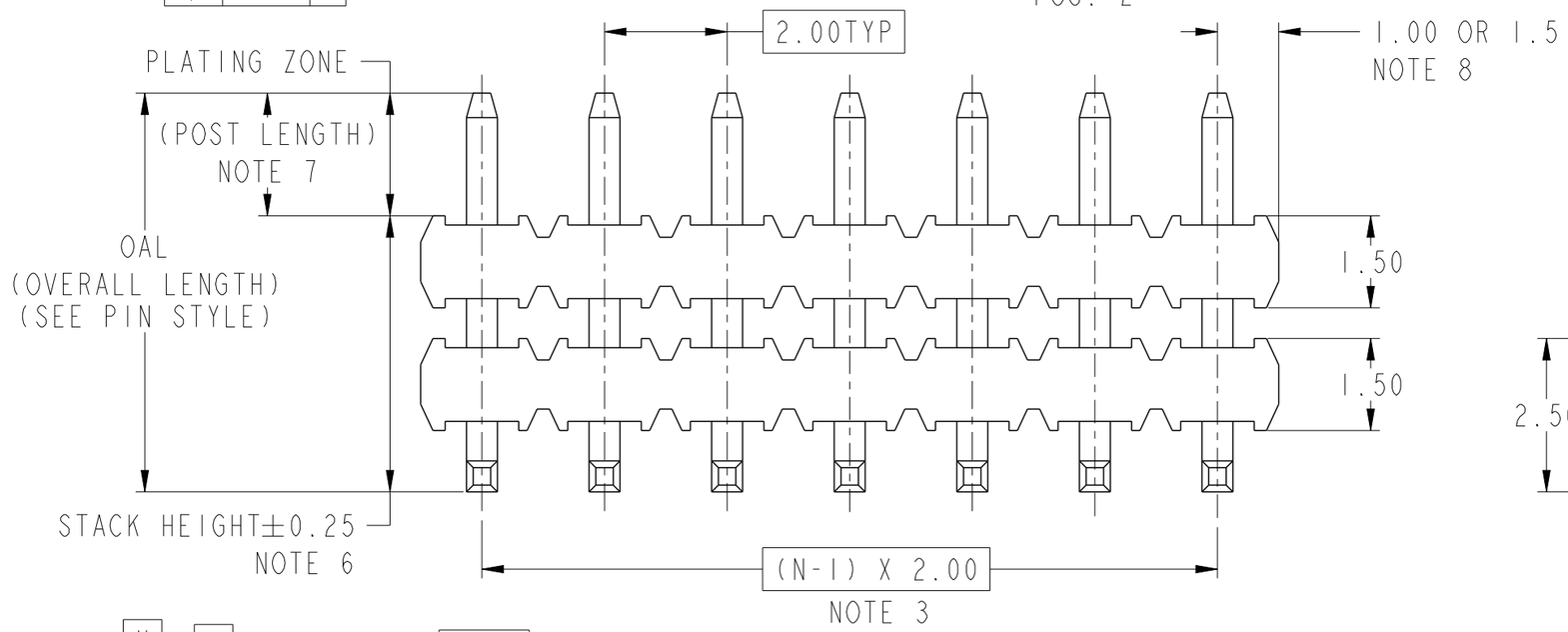

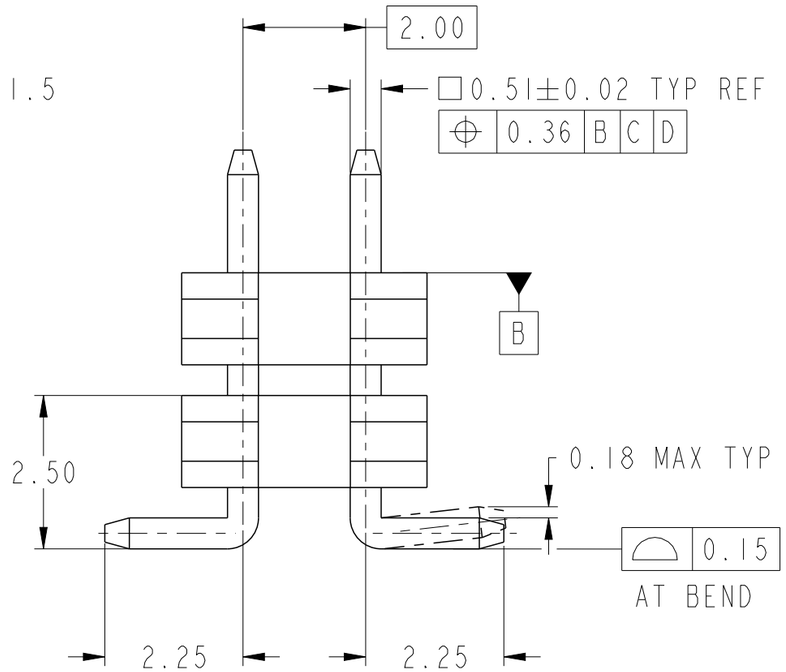

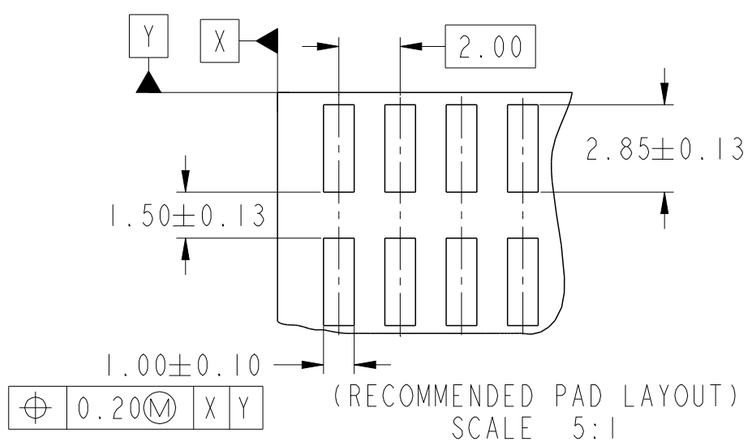

(RECOMMENDED PAD LAYOUT)
SCALE 5:1

spec ref	-	dr	w wcadmin	2010/11/01	projection	MM	size A3 / scale 10:1
tolerance std: ISO 406, ISO 1101	TOLERANCES UNLESS OTHERWISE SPECIFIED	eng	Guo-Min Sun	2014/04/01			
		chr	-	-			ecn no: ELX-N-17365-1
		appr	Rick Bian	2014/04/02	product family	MINITEK	rel level: Released
surface - ISO 1302	linear 0.X ±0.5; 0.XX ±0.25; 0.XXX ±0.150; angular 0° ±3°	FCI	title: 2.00MM UNSHROUDED HEADER BOARD TO BOARD SMT		dwg no	59202	rev M
		www.fci.com	cat. no. -		Product - Customer Drw		sheet 1 of 2

Copyright FCI.

Pro/E File - REV C - 2009-06-09

DETAIL PRODUCT NUMBER

PRODUCT NUMBER DESCRIPTION:

59202 - X XX - XX - XXXLF

LEAD FREE.
SEE NOTE 9

STACKER HEIGHT
SEE NOTE 6

PACKAGING: (SEE NOTE 5)
- = STANDARD
U = TUBE
P = TUBE WITH PICK-UP CAP
A = TAPE & REEL WITH PICK-UP CAP

POSITIONS PER ROW = "N"
(02 to 25)

PLATING

S=0.38um GOLD
ON CONTACT AREA
0.38um GOLD
ON TAIL

G=0.76um GOLD
ON CONTACT AREA
0.76um GOLD
ON TAIL

F=0.20um GOLD
ON CONTACT AREA
0.20um GOLD
ON TAIL

T=0.76um GOLD ON CONTACT AREA
2.54um 100% MATTE TIN
ON TAIL

K=0.76um GXT ON CONTACT AREA
2.54um 100% MATTE TIN
ON TAIL

H=GOLD FLASH ON CONTACT AREA
2.54um 100% MATTE TIN
ON TAIL

M=2.54um MATTE TIN ON CONTACT AREA
2.54um 100% MATTE TIN
ON TAIL

PIN STYLE	OAL
22	06.5
24	07.9
26	08.5
28	10.1
30	11.9
32	12.4
34	13.9
36	15.5
38	17.4
40	19.4

NOTES:

1. MATERIAL HOUSING: HIGH TEMPERATURE THERMOPLASTIC. UL 94V-0, COLOR BLACK.

2. MATERIAL TERMINAL: COPPER ALLOY.

3. TO DETERMINE DIMENSIONS:
N = NUMBER OF POSITIONS PER ROW.
EX. :10 POS., N x 2.00 = 20.00 TOTAL POSITIONS.

4. 0.9Kg MIN. PIN RETENTION IN EITHER DIRECTION.

5. PACKAGING:
(A) STANDARD PACKAGING IN POLY BAGS.
(B) SPECIAL PACKAGING IN TUBE OR TAPE AND REEL. FOR TUBE AN OPTIONAL PICK-UP CAP IS PROVIDED IN THE CENTER OF THE PRODUCT FOR PICK AND PLACE APPLICATIONS. PICK-UP CAP IS STANDARD IN TAPE AND REEL. FOR ALL SPECIAL PACKAGING, FCI MUST BE CONTACTED FOR AVAILABILITY IN SIZE REQUESTED.

6. STACK HEIGHT IS DETERMINED BY CUSTOMER APPLICATION REQUIREMENTS. SPECIFIED IN mm.
EXAMPLE: 4.7 mm STACK HEIGHT= 59202-XXX-XX-047.
MINIMUM STACK HEIGHT IS 4.00mm.

7. POST LENGTH IS DETERMINED BY: (OAL)-(STACK HGT.)=POST LGTH.
MINIMUM MATING LENGTH 2.0mm.

8. DIM 1.0 APPLIES TO MOLDED SIDE(S) ONLY. IF SIDE(S) ARE BROKEN, DIM 1.5 MAX APPLIES.

9. P/N:59202-XXXLF IS SAME AS 59202-XXX. THE SUFFIX 'LF' IS ADDED JUST FOR EASY LEAD FREE IDENTIFICATION.

10. THE HOUSING WILL WITHSTAND EXPOSURE TO 255°C PEAK TEMPERATURE FOR 10 SECONDS IN A CONVECTION, INFRA-RED OR VAPOR PHASE REFLOW OVEN.

12. THIS PRODUCT MEETS EUROPEAN UNION DIRECTIVES AND OTHER COUNTRY REGULATIONS AS DESCRIBED IN GS-22-008.

dr	w wcadmin	2010/11/01	projection	MM	size A3 / scale 10:1
eng	Guo-Min Sun	2014/04/01			
chr	-	-			ecn no ELX-N-17365-1
appr	Rick Bian	2014/04/02	product family	MINITEK	rel level Released
title	2.00MM UNSHROUDED HEADER BOARD TO BOARD SMT		dwg no	59202	rev M
www.fci.com	cat. no. -		Product - Customer Drw		sheet 2 of 2

Copyright FCI.

Общество с ограниченной ответственностью «МосЧип» ИНН 7719860671 / КПП 771901001
Адрес: 105318, г.Москва, ул.Щербаковская д.3, офис 1107

Данный компонент на территории Российской Федерации

Вы можете приобрести в компании MosChip.

Для оперативного оформления запроса Вам необходимо перейти по данной ссылке:

http://moschip.ru/get-element

Вы можете разместить у нас заказ для любого Вашего проекта, будь то серийное производство или разработка единичного прибора.

В нашем ассортименте представлены ведущие мировые производители активных и пассивных электронных компонентов.

Нашей специализацией является поставка электронной компонентной базы двойного назначения, продукции таких производителей как XILINX, Intel (ex.ALTERA), Vicor, Microchip, Texas Instruments, Analog Devices, Mini-Circuits, Amphenol, Glenair.

Сотрудничество с глобальными дистрибьюторами электронных компонентов, предоставляет возможность заказывать и получать с международных складов практически любой перечень компонентов в оптимальные для Вас сроки.

На всех этапах разработки и производства наши партнеры могут получить квалифицированную поддержку опытных инженеров.

Система менеджмента качества компании отвечает требованиям в соответствии с ГОСТ Р ИСО 9001, ГОСТ РВ 0015-002 и ЭС РД 009

Офис по работе с юридическими лицами:

105318, г.Москва, ул.Щербаковская д.3, офис 1107, 1118, ДЦ «Щербаковский»

Телефон: +7 495 668-12-70 (многоканальный)

Факс: +7 495 668-12-70 (доб.304)

E-mail: info@moschip.ru

Skype отдела продаж:
moschip.ru
moschip.ru_4
moschip.ru_6
moschip.ru_9