THIS DRAWING IS UNPUBLISHED. RELEASED FOR PUBLICATION – ,– .
© COPYRIGHT – By – ALL RIGHTS RESERVED.

REVISIONS

P	LTR	DESCRIPTION	DATE	DWN	APVD
	A3	PART STATUS UPDATED	11JAN2018	RK	PS

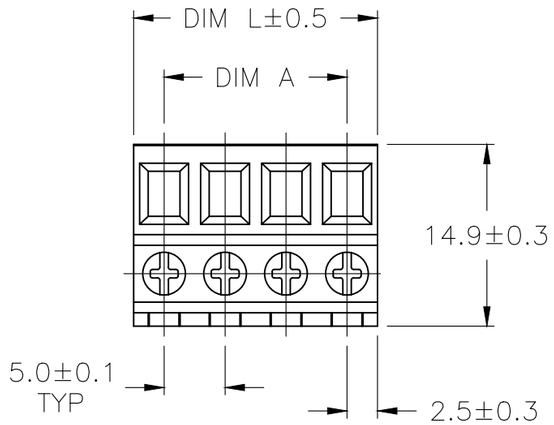

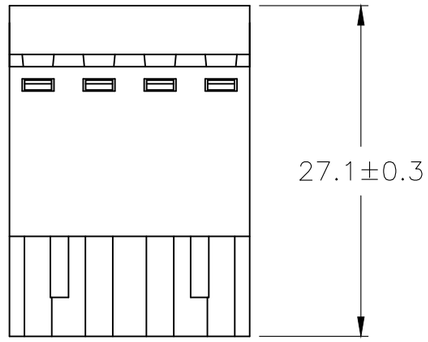

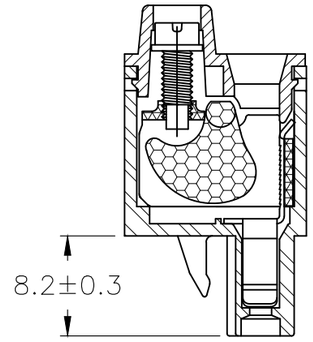

MATERIALS:
HOUSING: PA66, UL94V–0, COLOR: GREEN.
CONTACT: PHOS BRONZE, TIN PLATED.
WIRE GUARD: STEEL, ZINC CHROMATE.
CAGE CLAMP: STEEL, ZINC CHROMATE.
SCREW: STEEL, ZINC PLATED.

ELECTRICAL:
VOLTAGE RATING: 300V.
CURRENT RATING: 16A.
INSULATION RESISTANCE 2000Mohm/DC500V.
WITHSTANDING VOLTAGE AC2000V MIN
WIRE RANGE: 14–24 AWG

MECHANICAL:
SCREW TORQUE: 4.5 IN–LB
WIRE STRIP LENGTH: 10mm

ENVIRONMENTAL:
WORKING TEMP.: –40°C TO +105°C.

	DIM L	DIM A	NO OF POS	PART NUMBER
OBSOLETE	60.0	55.00	12	~~1–1986300–2~~
	55.0	50.00	11	~~1–1986300–1~~
	50.0	45.00	10	~~1–1986300–0~~
	45.0	40.00	9	~~1986300–9~~
	40.0	35.00	8	1986300–8
OBSOLETE	35.0	30.00	7	~~1986300–7~~
	30.0	25.00	6	~~1986300–6~~
	25.0	20.00	5	~~1986300–5~~
	20.0	15.00	4	1986300–4
	15.0	10.00	3	1986300–3
OBSOLETE	10.0	5.00	2	~~1986300–2~~

THIS DRAWING IS A CONTROLLED DOCUMENT.

DIMENSIONS: mm

TOLERANCES UNLESS OTHERWISE SPECIFIED:
0 PLC ± –
1 PLC ± 0.2
2 PLC ± 0.10
3 PLC ± –
4 PLC ± –
ANGLES ± 1°

MATERIAL –
FINISH –

DWN S SCHLEGEL 27NOV2007
CHK C RICHARD 11/28/07
APVD C RICHARD 11/28/07
PRODUCT SPEC —
APPLICATION SPEC —
WEIGHT

TE Connectivity

NAME
–
TERMINAL BLOCK, PLUG, 5.0mm PITCH
–

SIZE	CAGE CODE	DRAWING NO	RESTRICTED TO
A3	00779	C–1986300	—

CUSTOMER DRAWING

SCALE	SHEET	REV
NTS	1 OF 1	A3

Общество с ограниченной ответственностью «МосЧип» ИНН 7719860671 / КПП 771901001
Адрес: 105318, г.Москва, ул.Щербаковская д.3, офис 1107

Данный компонент на территории Российской Федерации

Вы можете приобрести в компании MosChip.

Для оперативного оформления запроса Вам необходимо перейти по данной ссылке:

http://moschip.ru/get-element

Вы можете разместить у нас заказ для любого Вашего проекта, будь то серийное производство или разработка единичного прибора.

В нашем ассортименте представлены ведущие мировые производители активных и пассивных электронных компонентов.

Нашей специализацией является поставка электронной компонентной базы двойного назначения, продукции таких производителей как XILINX, Intel (ex.ALTERA), Vicor, Microchip, Texas Instruments, Analog Devices, Mini-Circuits, Amphenol, Glenair.

Сотрудничество с глобальными дистрибьюторами электронных компонентов, предоставляет возможность заказывать и получать с международных складов практически любой перечень компонентов в оптимальные для Вас сроки.

На всех этапах разработки и производства наши партнеры могут получить квалифицированную поддержку опытных инженеров.

Система менеджмента качества компании отвечает требованиям в соответствии с ГОСТ Р ИСО 9001, ГОСТ РВ 0015-002 и ЭС РД 009

Офис по работе с юридическими лицами:

105318, г.Москва, ул.Щербаковская д.3, офис 1107, 1118, ДЦ «Щербаковский»

Телефон: +7 495 668-12-70 (многоканальный)

Факс: +7 495 668-12-70 (доб.304)

E-mail: info@moschip.ru

Skype отдела продаж:
moschip.ru
moschip.ru_4
moschip.ru_6
moschip.ru_9