THIS DRAWING IS UNPUBLISHED. RELEASED FOR PUBLICATION 20
© COPYRIGHT 20 ALL RIGHTS RESERVED.

LOC	DIST
-	-

REVISIONS

P	LTR	DESCRIPTION	DATE	DWN	APVD
	A	NEW RELEASE	08JAN2013	H.W.	P.Y.

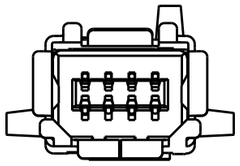

1971886-2
TYPE II

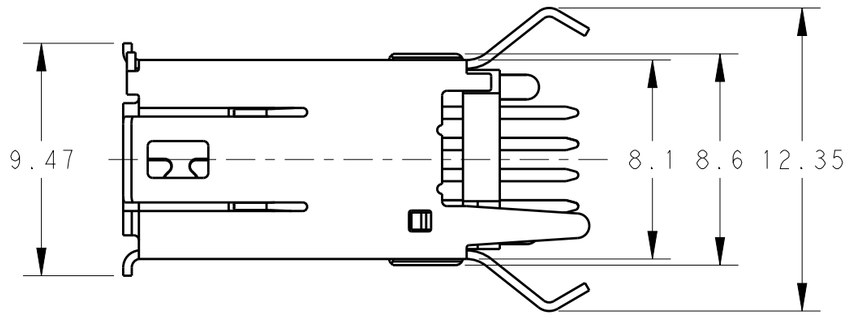

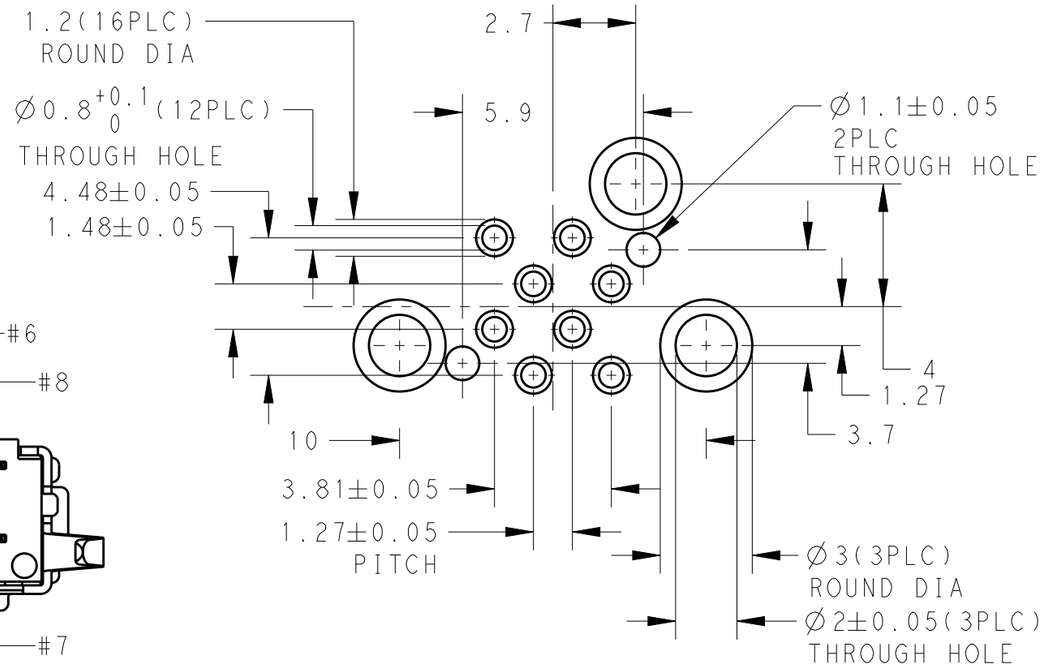

RECOMMENDED BOARD DIMENSION
(CONNECTOR SIDE) t=1.6
Scale 5:1

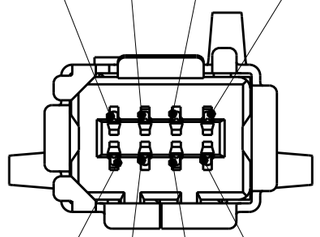

CIRCUIT NO

1971886-1
TYPE I

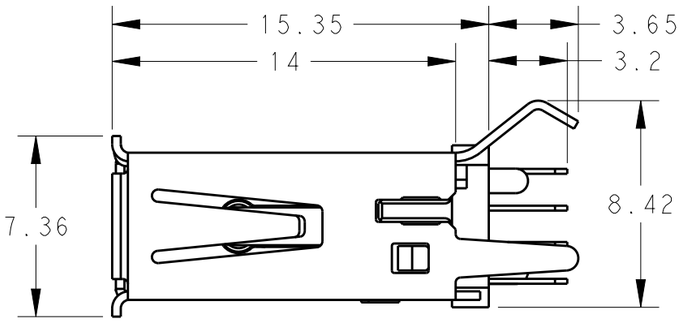

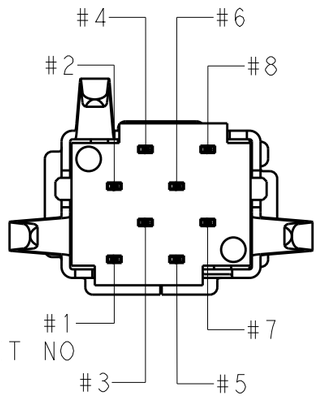

CIRCUIT NO

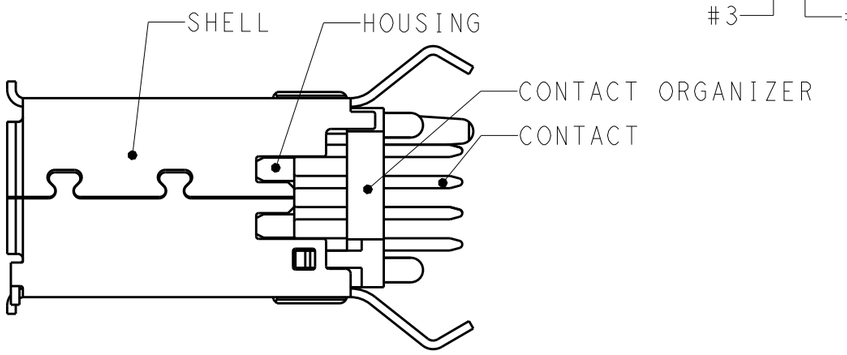

NOTES:
1. MATERIAL AND FINISH
   CONTACT: COPPER ALLOY
   UNDER ALL SURFACE NICKEL 1.27μm MIN.
   TOP CONTACT AREA:GOLD 0.5μm MIN
   SOLDERING AREA:TIN PLATE
   HOUSING: THERMO PLASTIC(UL94V-0)

   SHELL:COPPER ALLOY
   UNDER ALL SURFACE NICKEL
   TOP ALL SURFACE TIN

2. GENERAL TOL.: ±0.3; ±5°

3. PACKAGE:60PCS PER TRAY FOR 1971886-1 & 1971886-2

POS	DESCRIPTION	PART NO
8	TYPE II THR RECEPTACLE	1971886-2
8	TYPE I THR RECEPTACLE	1971886-1

THIS DRAWING IS A CONTROLLED DOCUMENT.

DIMENSIONS: mm

TOLERANCES UNLESS OTHERWISE SPECIFIED:
0 PLC ±-
1 PLC ±-
2 PLC ±-
3 PLC ±-
4 PLC ±-
ANGLES ±-

MATERIAL -
FINISH -

DWN HAO WANG 08JAN2013
CHK DAVID WANG 08JAN2013
APVD PETER YIN 08JAN2013
PRODUCT SPEC 108-106087
APPLICATION SPEC -
WEIGHT -

TE Connectivity

NAME THR VERTICAL MINI I/O RECEPTACLE 1.27mmPITCH
-

SIZE	CAGE CODE	DRAWING NO	RESTRICTED TO
A3	00779	C-1971886	-

CUSTOMER DRAWING

SCALE	SHEET	OF	REV
1:1	1	1	A

Общество с ограниченной ответственностью «МосЧип» ИНН 7719860671 / КПП 771901001
Адрес: 105318, г.Москва, ул.Щербаковская д.3, офис 1107

Данный компонент на территории Российской Федерации

Вы можете приобрести в компании MosChip.

Для оперативного оформления запроса Вам необходимо перейти по данной ссылке:

http://moschip.ru/get-element

Вы можете разместить у нас заказ для любого Вашего проекта, будь то серийное производство или разработка единичного прибора.

В нашем ассортименте представлены ведущие мировые производители активных и пассивных электронных компонентов.

Нашей специализацией является поставка электронной компонентной базы двойного назначения, продукции таких производителей как XILINX, Intel (ex.ALTERA), Vicor, Microchip, Texas Instruments, Analog Devices, Mini-Circuits, Amphenol, Glenair.

Сотрудничество с глобальными дистрибьюторами электронных компонентов, предоставляет возможность заказывать и получать с международных складов практически любой перечень компонентов в оптимальные для Вас сроки.

На всех этапах разработки и производства наши партнеры могут получить квалифицированную поддержку опытных инженеров.

Система менеджмента качества компании отвечает требованиям в соответствии с ГОСТ Р ИСО 9001, ГОСТ РВ 0015-002 и ЭС РД 009

Офис по работе с юридическими лицами:

105318, г.Москва, ул.Щербаковская д.3, офис 1107, 1118, ДЦ «Щербаковский»

Телефон: +7 495 668-12-70 (многоканальный)

Факс: +7 495 668-12-70 (доб.304)

E-mail: info@moschip.ru

Skype отдела продаж:
moschip.ru
moschip.ru_4
moschip.ru_6
moschip.ru_9