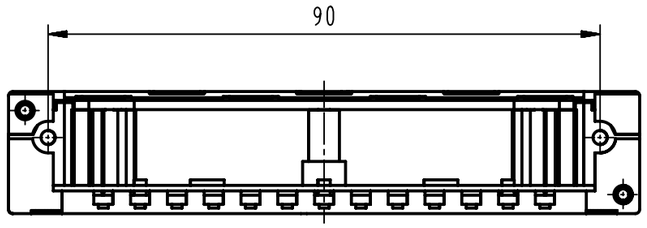

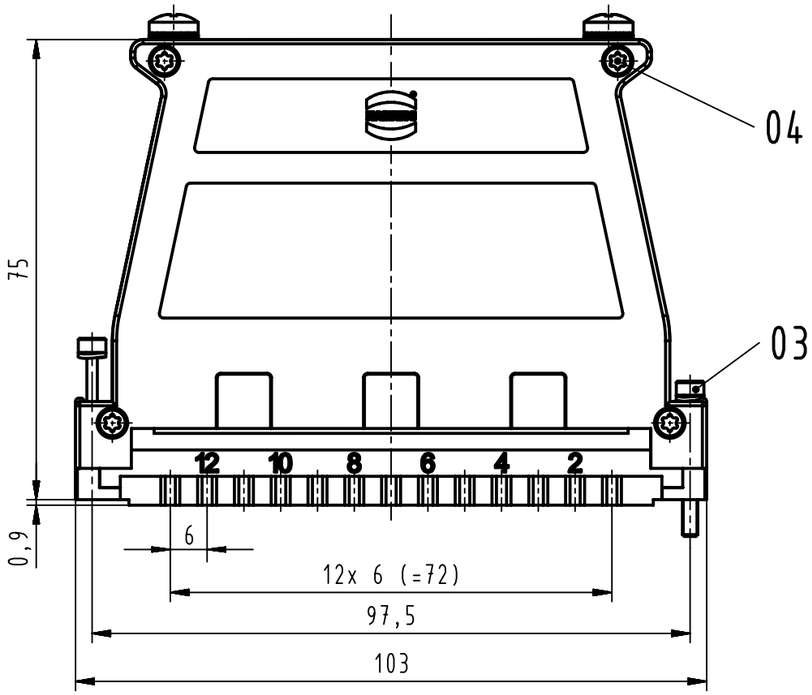

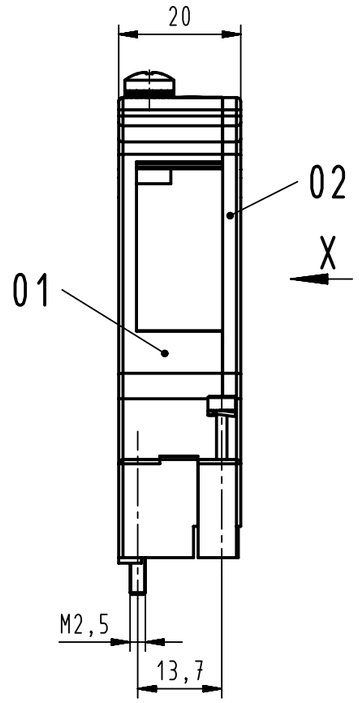

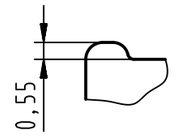

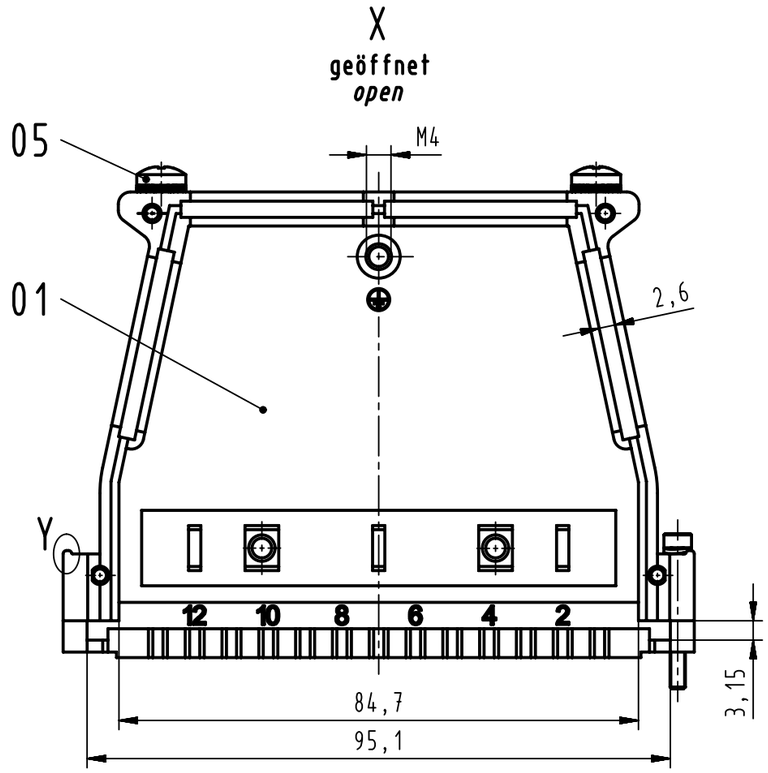

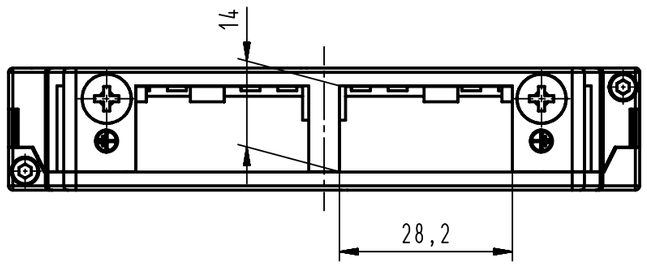

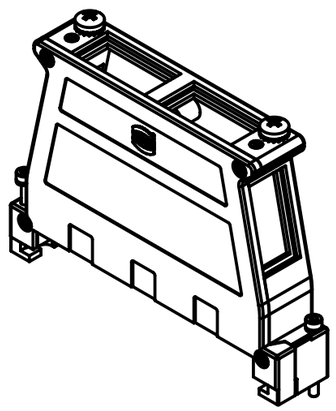

Inhalt Schalengehäuse *content shell housing*			Ersatzteile *spare parts*	
Pos. *pos.*	Anzahl *number*	Bezeichnung *description*	Artikel Nr. *part no.*	Anzahl *number*
01	1	Gehäuseschale *casing shell*		
02	1	Gehäusedeckel *casing cover*		
03	2	Verriegelungsschraube M2,5x23 für Vollmetall Schalengehäuse D20 **montiert** *locking screw M2,5x23* *for full metal shell housing D20* ***assembled***	09068009953	1
04	4	Senkschraube / *countersunk head screw* ISO 14583 M2,5x10 T8 **nicht montiert** / ***not assembled***		
05	2	Erdungsschraube M4x8 **nicht montiert** *earth screw M4x8* ***not assembled***	09068009958	1

All Dimensions in mm
Original Size DIN A3

Scale 1:1

Free size tol.

Ref.
Sub. TB 09068480550 v. 08.05.12 Mod. 36399

All rights reserved

Department EC PD - DE

HARTING Electronics GmbH
D-32339 Espelkamp

Created by	Inspected by	Standardisation	Date	State
ELLERMANN	TADJE	HOFFMANN	2012-08-27	Final Release

Title: shell housing D20 zinc die_cast

Doc-Key / ECM-Nr.
100172031/UGD/005/B
500000054565

Type: TB
Number: 09068480550
Rev.: B
Page: 1/1

A3

Общество с ограниченной ответственностью «МосЧип» ИНН 7719860671 / КПП 771901001
Адрес: 105318, г.Москва, ул.Щербаковская д.3, офис 1107

Данный компонент на территории Российской Федерации

Вы можете приобрести в компании MosChip.

Для оперативного оформления запроса Вам необходимо перейти по данной ссылке:

http://moschip.ru/get-element

Вы можете разместить у нас заказ для любого Вашего проекта, будь то серийное производство или разработка единичного прибора.

В нашем ассортименте представлены ведущие мировые производители активных и пассивных электронных компонентов.

Нашей специализацией является поставка электронной компонентной базы двойного назначения, продукции таких производителей как XILINX, Intel (ex.ALTERA), Vicor, Microchip, Texas Instruments, Analog Devices, Mini-Circuits, Amphenol, Glenair.

Сотрудничество с глобальными дистрибьюторами электронных компонентов, предоставляет возможность заказывать и получать с международных складов практически любой перечень компонентов в оптимальные для Вас сроки.

На всех этапах разработки и производства наши партнеры могут получить квалифицированную поддержку опытных инженеров.

Система менеджмента качества компании отвечает требованиям в соответствии с ГОСТ Р ИСО 9001, ГОСТ РВ 0015-002 и ЭС РД 009

Офис по работе с юридическими лицами:

105318, г.Москва, ул.Щербаковская д.3, офис 1107, 1118, ДЦ «Щербаковский»

Телефон: +7 495 668-12-70 (многоканальный)

Факс: +7 495 668-12-70 (доб.304)

E-mail: info@moschip.ru

Skype отдела продаж:
moschip.ru
moschip.ru_4
moschip.ru_6
moschip.ru_9