THIS DRAWING IS UNPUBLISHED. RELEASED FOR PUBLICATION -,- .
© COPYRIGHT - By - ALL RIGHTS RESERVED.

LOC	DIST
H	—

REVISIONS

P	LTR	DESCRIPTION	DATE	DWN	APVD
	F	REVISED PER ECR-14-009289	22SEP14	FL	FY

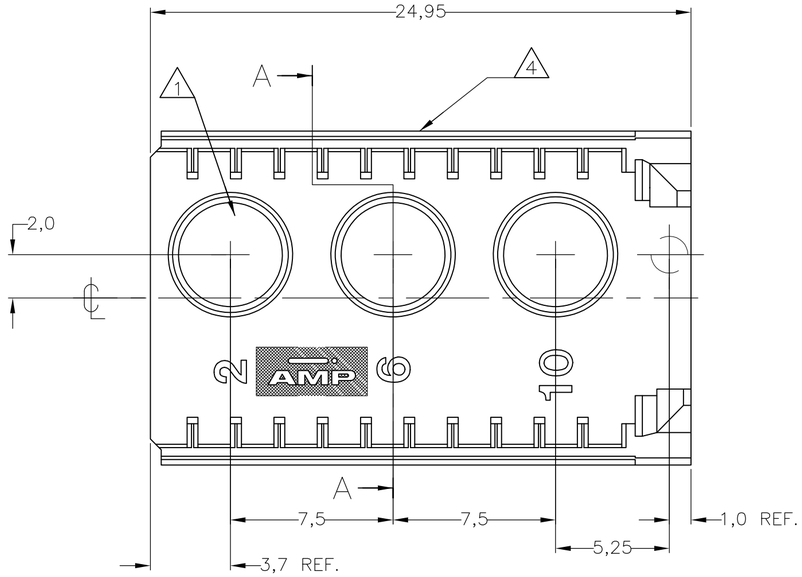

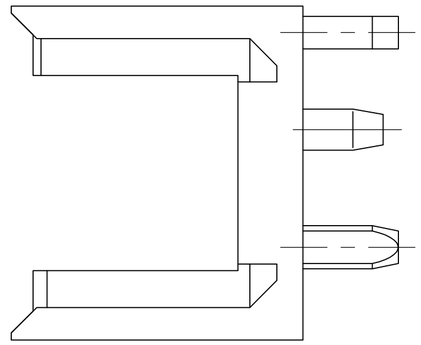

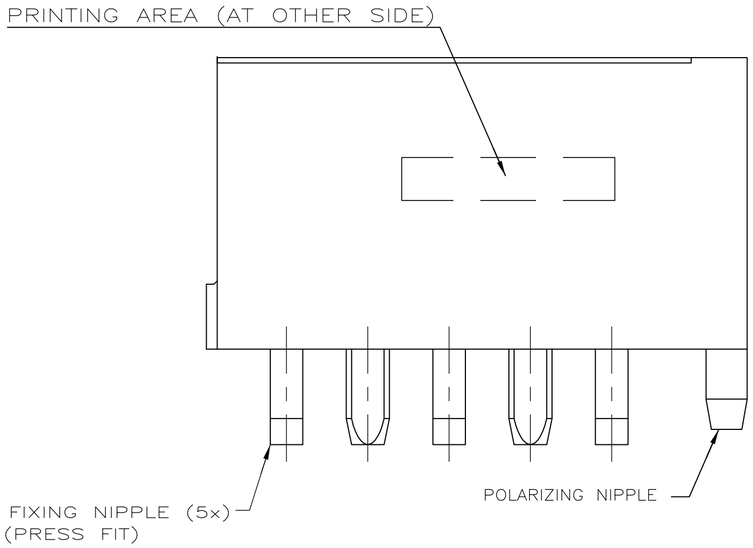

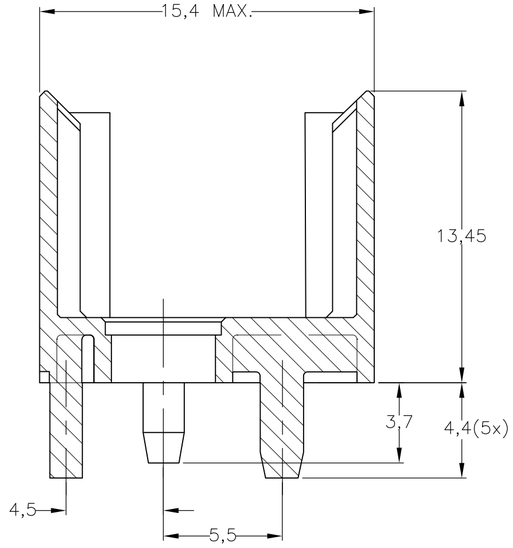

SECTION A–A

NOTES:

1. CONTACT CAVITIES SUITABLE FOR 4,8 DIA. HIGH CURRENT, HIGH FREQUENCY OR FIBRE OPTIC CONTACTS AS PER DIN 41626 (SEE ALSO NOTE 5 AND 6).
2. MATERIAL HOUSING : GREY GLASSFILLED POLYESTER.
3. NOT PLATED–THROUGH HOLES (6x).
4. CONNECTOR PRINTED WITH PARTNUMBER AND DATECODE.
5. PATTERN FOR FIBRE OPTIC CONTACTS.
6. NOT PLATED–THROUGH HOLES; TO BE REPLACED BY $5{,}9^{+0{,}1}_{-0}$ DIA. PLATED–THROUGH HOLES IF STRAIGHT SOLDER CONTACTS ARE APPLIED.
7. BULK PACKED
8. PACKED IN TUBES
9. OBSOLETE PARTS: OBSOLETE CIS STREAMLINING PER D.RENAUD/D.SINISI

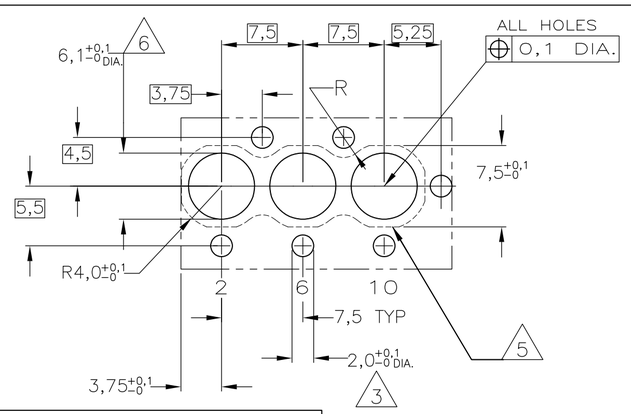

RECOMMENDED PCB–HOLE LAY–OUT
COMPONENT SIDE

	FINISH	MATERIAL	PARTNUMBER
9 OBSOLETE	–	2	8 ~~100751–3~~
	–	2	8 100751–1

THIS DRAWING IS A CONTROLLED DOCUMENT.

DIMENSIONS: mm

TOLERANCES UNLESS OTHERWISE SPECIFIED: 0 PLC ± – ; 1 PLC ± – ; 2 PLC ± – ; 3 PLC ± – ; 4 PLC ± – ; ±0.2 ; ANGLES ± –

MATERIAL –

FINISH –

DWN S. MEEUWSEN 17 MAR 92
CHK B.MOOIJ 23 MAR 92
APVD L. v. SOEST 13 APR 92
PRODUCT SPEC 108–19082
APPLICATION SPEC 114–19029
WEIGHT –

TE Connectivity

NAME Z–PACK 2mm HM
TYPE N MALE CONNECTOR HOUSING
–

SIZE	CAGE CODE	DRAWING NO	RESTRICTED TO
A2	00779	C–100751	–

CUSTOMER DRAWING | SCALE – | SHEET 1 OF 1 | REV F

100751

Общество с ограниченной ответственностью «МосЧип» ИНН 7719860671 / КПП 771901001
Адрес: 105318, г.Москва, ул.Щербаковская д.3, офис 1107

Данный компонент на территории Российской Федерации

Вы можете приобрести в компании MosChip.

Для оперативного оформления запроса Вам необходимо перейти по данной ссылке:

http://moschip.ru/get-element

Вы можете разместить у нас заказ для любого Вашего проекта, будь то серийное производство или разработка единичного прибора.

В нашем ассортименте представлены ведущие мировые производители активных и пассивных электронных компонентов.

Нашей специализацией является поставка электронной компонентной базы двойного назначения, продукции таких производителей как XILINX, Intel (ex.ALTERA), Vicor, Microchip, Texas Instruments, Analog Devices, Mini-Circuits, Amphenol, Glenair.

Сотрудничество с глобальными дистрибьюторами электронных компонентов, предоставляет возможность заказывать и получать с международных складов практически любой перечень компонентов в оптимальные для Вас сроки.

На всех этапах разработки и производства наши партнеры могут получить квалифицированную поддержку опытных инженеров.

Система менеджмента качества компании отвечает требованиям в соответствии с ГОСТ Р ИСО 9001, ГОСТ РВ 0015-002 и ЭС РД 009

Офис по работе с юридическими лицами:

105318, г.Москва, ул.Щербаковская д.3, офис 1107, 1118, ДЦ «Щербаковский»

Телефон: +7 495 668-12-70 (многоканальный)

Факс: +7 495 668-12-70 (доб.304)

E-mail: info@moschip.ru

Skype отдела продаж:
moschip.ru
moschip.ru_4
moschip.ru_6
moschip.ru_9