THIS DRAWING IS UNPUBLISHED. RELEASED FOR PUBLICATION JUN , 2018.
© COPYRIGHT 2017 By TE Connectivity ALL RIGHTS RESERVED.

REVISIONS					
P	LTR	DESCRIPTION	DATE	DWN	APVD
	A	NEW DRAWING	21SEP2017	GK	DB
	A1	UL TABLE UPDATED	06JUN2018	GK	DB

LABEL AND LINER DESIGN

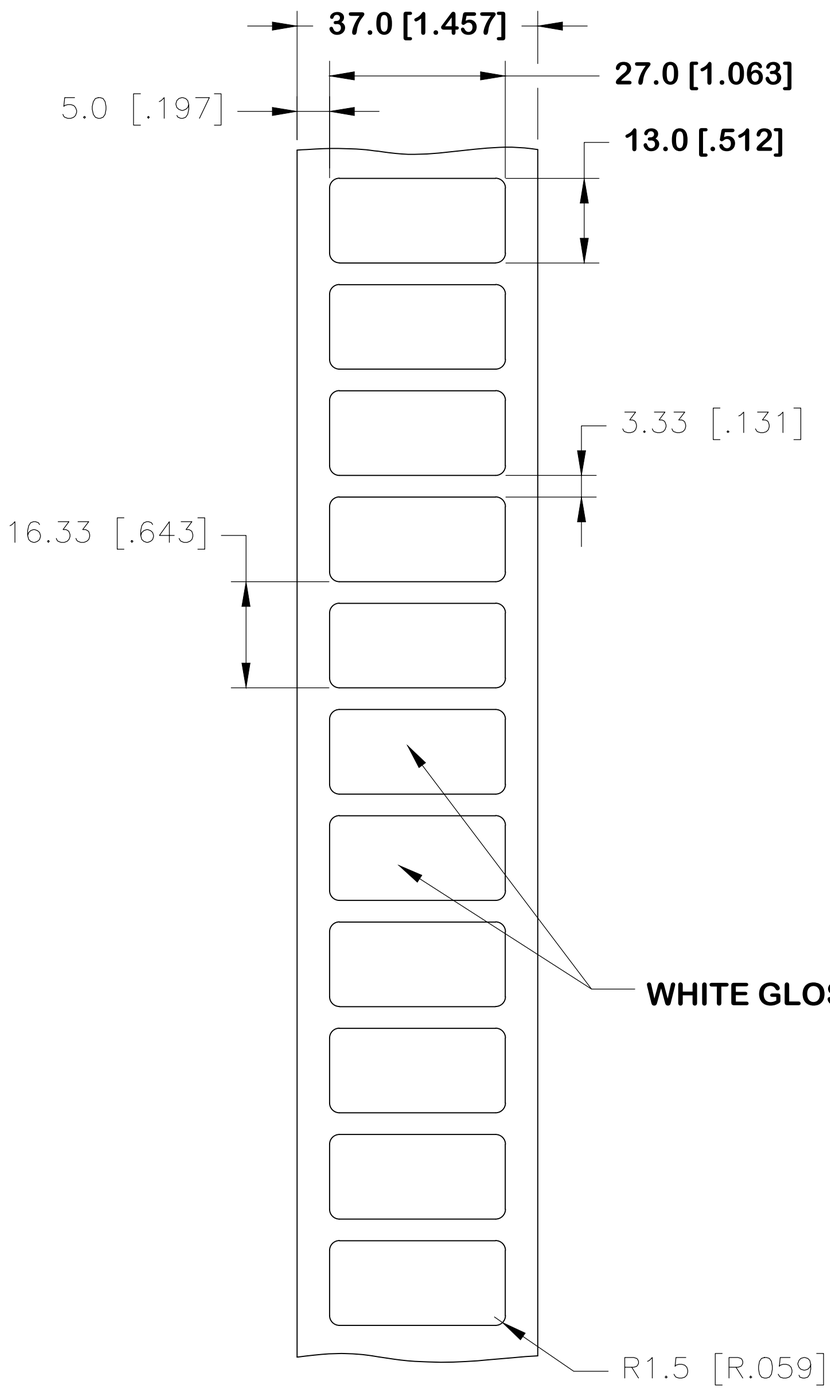

PRESENTATION

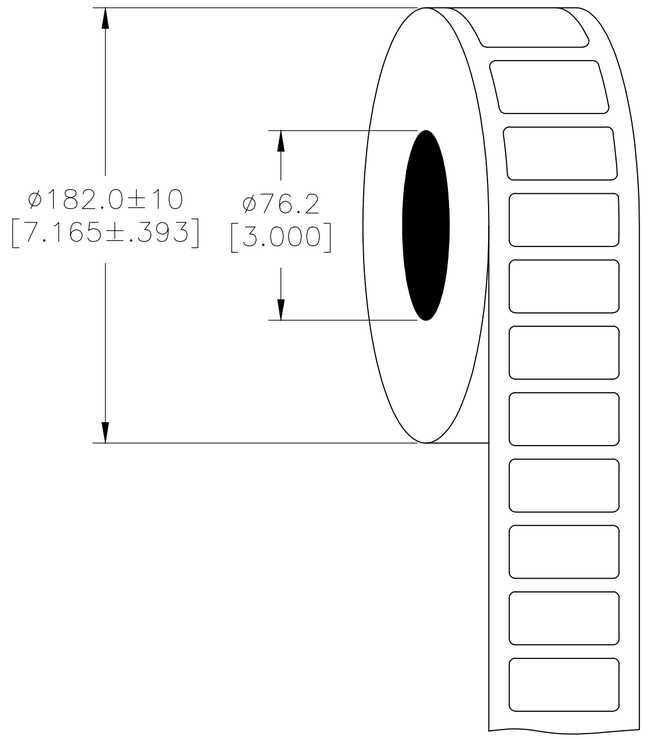

OUTSIDE WOUND
LABEL ACROSS: 1
PER ROLL QTY: 1500

All dimensions in mm [Inch]

TE PN: 2322686-1

MATERIAL	POLYESTER WHITE GLOSS
ADHESIVE TYPE	ACRYLIC PE FOAM
LINEAR	BROWN KRAFT

TOLERANCES mm [INCH]	
LABEL HEIGHT:	±0.3 [.012]
LABEL WIDTH:	±0.3 [.012]
WEB WIDTH:	±0.5 [.020]
VERTICAL REPEAT:	±0.5 [.020]*
HORIZONTAL REPEAT:	±0.5 [.020]*
LABEL POSITIONING:	±0.5 [.020]*
LEFT MARGIN:	±0.5 [.020]
QUANTITY:	−0 % +2 %
*NON ACCUMULATING	

THIS DRAWING IS A CONTROLLED DOCUMENT.

DIMENSIONS: mm [INCHES]

TOLERANCES UNLESS OTHERWISE SPECIFIED:
0 PLC ± –
1 PLC ± –
2 PLC ± –
3 PLC ± –
4 PLC ± –
ANGLES ± –

MATERIAL: SEE TABLE
FINISH: GLOSSY

DWN 21SEP2017 GOPALAKRISHNA HV
CHK 21SEP2017 D.BURGAT
APVD 21SEP2017 D.BURGAT
PRODUCT SPEC TTDS-245
APPLICATION SPEC —
WEIGHT 0.165g

TE Connectivity

NAME: PANEL LABEL–WHITE
27.0 x 13.0mm [1.063 x 0.512inch]
–

SIZE	CAGE CODE	DRAWING NO	RESTRICTED TO
A2	FB1U7	©-PL-027013-1.5-9	—

CUSTOMER DRAWING | SCALE NTS | SHEET 1 OF 1 | REV A1

UL-MARKING AND LABELLING SYSTEMS

PGJI2 - Printing Materials - Component (UL 969)

PGJI8 - Printing Materials Certified for Canada - Component (CSA C22.2 No. 0.15)

File: MH17292 | Product design: **PL-9** | Ribbon: TTB-XXXSC/YYYAQ529

2322686-1

1471-9 (1/15)

Общество с ограниченной ответственностью «МосЧип» ИНН 7719860671 / КПП 771901001
Адрес: 105318, г.Москва, ул.Щербаковская д.3, офис 1107

Данный компонент на территории Российской Федерации

Вы можете приобрести в компании MosChip.

Для оперативного оформления запроса Вам необходимо перейти по данной ссылке:

http://moschip.ru/get-element

Вы можете разместить у нас заказ для любого Вашего проекта, будь то серийное производство или разработка единичного прибора.

В нашем ассортименте представлены ведущие мировые производители активных и пассивных электронных компонентов.

Нашей специализацией является поставка электронной компонентной базы двойного назначения, продукции таких производителей как XILINX, Intel (ex.ALTERA), Vicor, Microchip, Texas Instruments, Analog Devices, Mini-Circuits, Amphenol, Glenair.

Сотрудничество с глобальными дистрибьюторами электронных компонентов, предоставляет возможность заказывать и получать с международных складов практически любой перечень компонентов в оптимальные для Вас сроки.

На всех этапах разработки и производства наши партнеры могут получить квалифицированную поддержку опытных инженеров.

Система менеджмента качества компании отвечает требованиям в соответствии с ГОСТ Р ИСО 9001, ГОСТ РВ 0015-002 и ЭС РД 009

Офис по работе с юридическими лицами:

105318, г.Москва, ул.Щербаковская д.3, офис 1107, 1118, ДЦ «Щербаковский»

Телефон: +7 495 668-12-70 (многоканальный)

Факс: +7 495 668-12-70 (доб.304)

E-mail: info@moschip.ru

Skype отдела продаж:
moschip.ru
moschip.ru_4
moschip.ru_6
moschip.ru_9