THIS DRAWING IS UNPUBLISHED. RELEASED FOR PUBLICATION -,- .
© COPYRIGHT - BY TYCO ELECTRONICS CORPORATION. ALL RIGHTS RESERVED.

LOC	DIST
AJ	16

REVISIONS

P	LTR	DESCRIPTION	DATE	DWN	APVD
	D	REVISED PER ECO 08-009474	7/21/2008	DW	JL

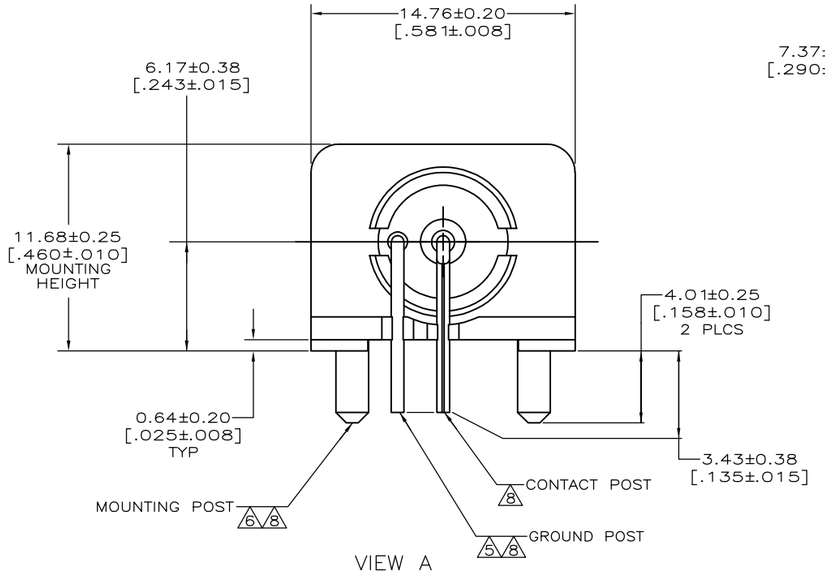

VIEW A

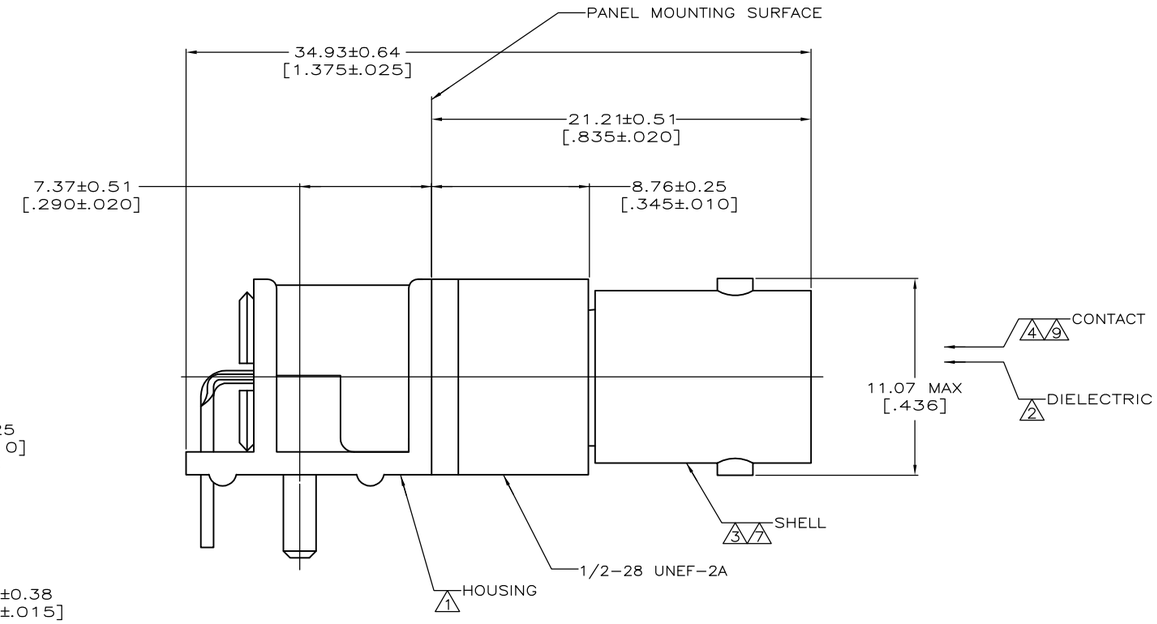

1. POLYESTER PBT PER MIL-M-24519, TYPE GPT-15F, UL94V-O RATED, COLOR:BLACK
2. POLYMETHYLPENTENE, GENERAL PURPOSE.
3. ZINC PER QQ-Z-363.
4. PHOSPHOR BRONZE PER QQ-B-750.
5. BRASS PER ASTM-B-453.
6. BRASS PER ASTM-B-16.
7. NICKEL PLATE PER QQ-N-290, 3.81 μm [.000150] MINIMUM THICK.
8. TIN PLATE PER ASTM-B-545, 3.81 μm [.000150] MINIMUM THICK.
9. GOLD PLATE PER MIL-G-45204, 0.08 μm [.000003] MINIMUM THICK.
10. TIN PLATE PER ASTM-B-545.
11. SEE INSTRUCTION SHEET 2769.

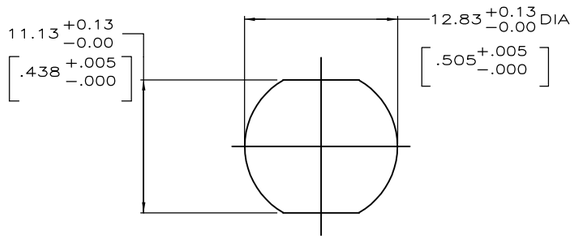

RECOMMENDED PANEL CUTOUT
SCALE 4:1

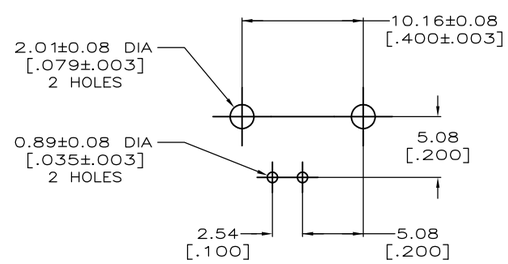

PCB CONFIGURATION
SCALE 4:1

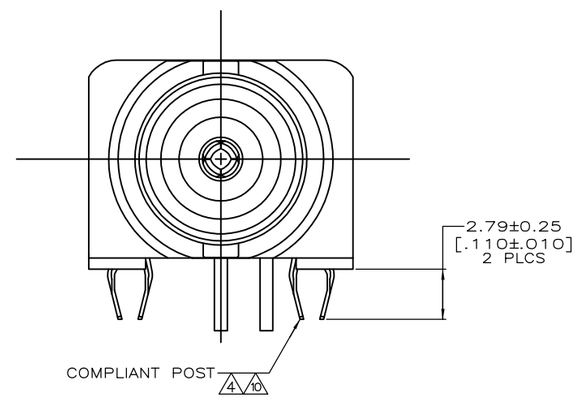

VIEW B
SAME AS VIEW A EXCEPT AS SHOWN

OBSOLETE	B	415046-2
	A	415046-1
	VIEW	PART NUMBER

THIS DRAWING IS A CONTROLLED DOCUMENT.

DIMENSIONS: mm [INCHES]

TOLERANCES UNLESS OTHERWISE SPECIFIED:
0 PLC ± –
1 PLC ± –
2 PLC ± 0.05 [.002]
3 PLC ± –
4 PLC ± –
ANGLES ± –

MATERIAL: SEE NOTES 1 – 6
FINISH: SEE NOTES 7 – 10

DWN J. LIPPERT 8-7-95
CHK M. TOMCHAK 8-7-95
APVD M. TOMCHAK 8-7-95
PRODUCT SPEC 108-1575
APPLICATION SPEC –
WEIGHT –

Tyco Electronics
Tyco Electronics Corporation
Harrisburg, Pa 17105-3608

NAME: JACK, RIGHT ANGLE, 50 OHM, PCB, BNC
–

SIZE	CAGE CODE	DRAWING NO	RESTRICTED TO
A3	00779	C-415046	–

CUSTOMER DRAWING | SCALE 6:1 | SHEET 1 OF 1 | REV D

Общество с ограниченной ответственностью «МосЧип» ИНН 7719860671 / КПП 771901001
Адрес: 105318, г.Москва, ул.Щербаковская д.3, офис 1107

Данный компонент на территории Российской Федерации

Вы можете приобрести в компании MosChip.

Для оперативного оформления запроса Вам необходимо перейти по данной ссылке:

http://moschip.ru/get-element

Вы можете разместить у нас заказ для любого Вашего проекта, будь то серийное производство или разработка единичного прибора.

В нашем ассортименте представлены ведущие мировые производители активных и пассивных электронных компонентов.

Нашей специализацией является поставка электронной компонентной базы двойного назначения, продукции таких производителей как XILINX, Intel (ex.ALTERA), Vicor, Microchip, Texas Instruments, Analog Devices, Mini-Circuits, Amphenol, Glenair.

Сотрудничество с глобальными дистрибьюторами электронных компонентов, предоставляет возможность заказывать и получать с международных складов практически любой перечень компонентов в оптимальные для Вас сроки.

На всех этапах разработки и производства наши партнеры могут получить квалифицированную поддержку опытных инженеров.

Система менеджмента качества компании отвечает требованиям в соответствии с ГОСТ Р ИСО 9001, ГОСТ РВ 0015-002 и ЭС РД 009

Офис по работе с юридическими лицами:

105318, г.Москва, ул.Щербаковская д.3, офис 1107, 1118, ДЦ «Щербаковский»

Телефон: +7 495 668-12-70 (многоканальный)

Факс: +7 495 668-12-70 (доб.304)

E-mail: info@moschip.ru

Skype отдела продаж:
moschip.ru
moschip.ru_4
moschip.ru_6
moschip.ru_9