THIS DRAWING IS UNPUBLISHED. RELEASED FOR PUBLICATION -,- .
© COPYRIGHT – TE Connectivity ALL RIGHTS RESERVED.

REVISIONS

| P | LTR | DESCRIPTION | DATE | DWN | APVD |
|---|---|---|---|---|---|
| | H | REVISED PER ECO-17-010024 | 13JUL2017 | SY | SY |

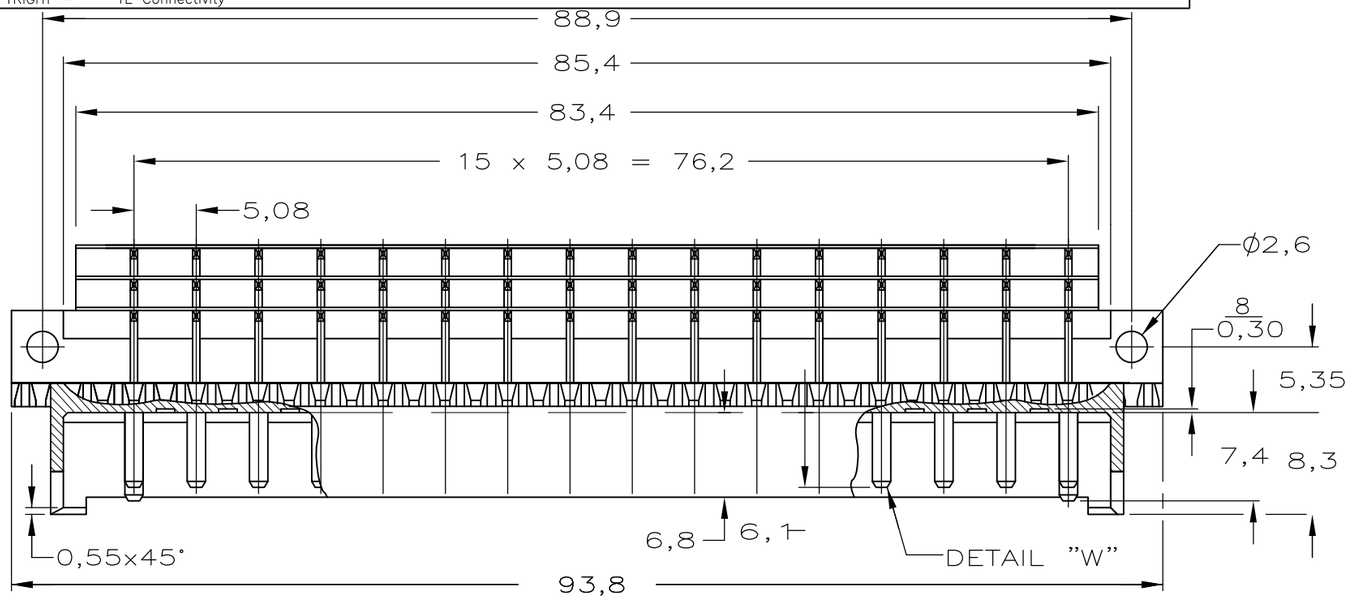


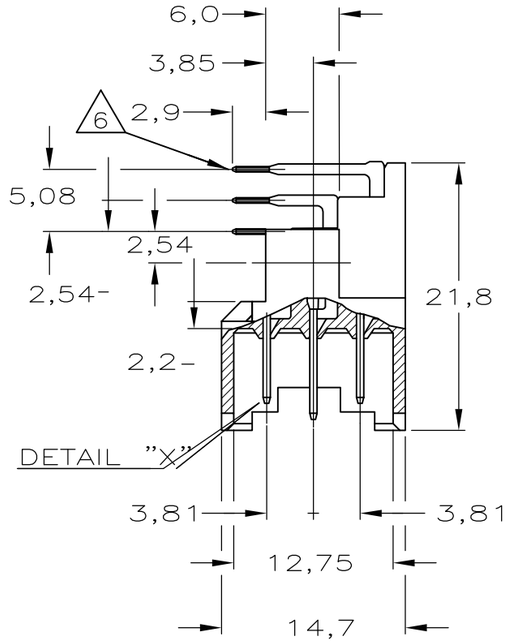


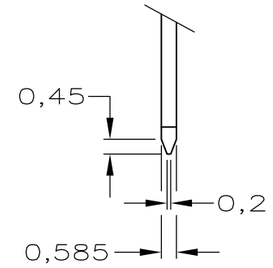


DETAIL "X"

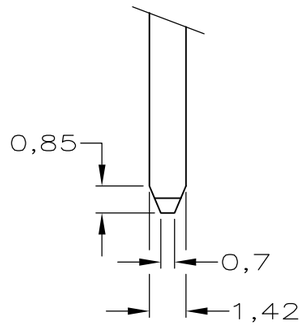


DETAIL "W"

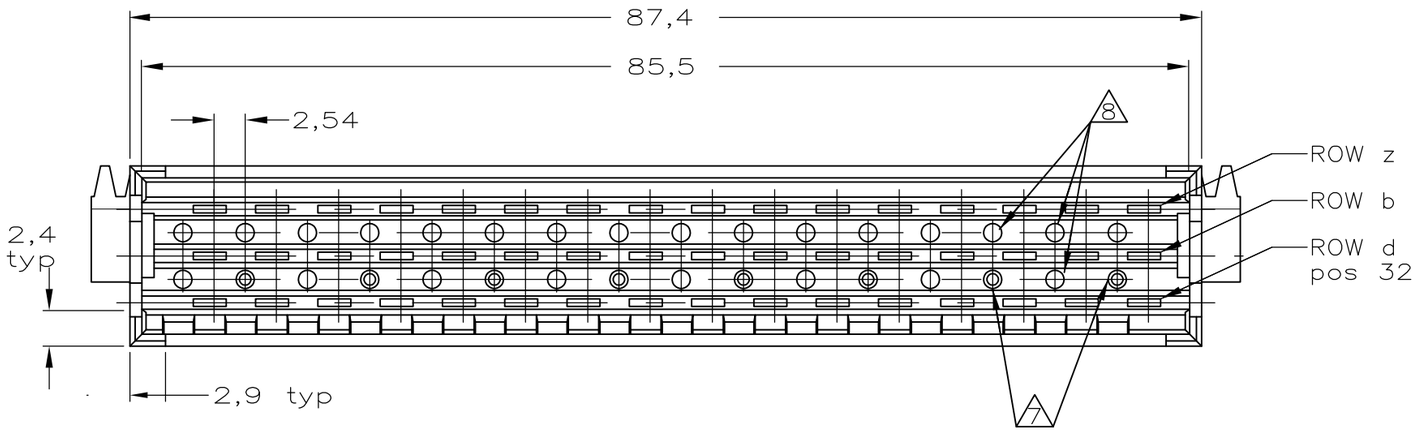


| POS. NO | | 2 | 4 | 6 | 8 | 10 | 12 | 14 | 16 | 18 | 20 | 22 | 24 | 26 | 28 | 30 | 32 |
|---|---|---|---|---|---|---|---|---|---|---|---|---|---|---|---|---|---|
| F 48 ROW | z | X | X | X | X | X | X | X | X | X | X | X | X | X | X | X | X |
| | b | ⊗ | X | X | X | X | X | X | X | X | X | X | X | X | X | X | ⊗ |
| | d | X | X | X | X | X | X | X | X | X | X | X | X | X | X | X | X |

AN ASTERISK "X" DENOTES A STANDARD CONTACT.
AN ASTERISK "⊗" DENOTES A FMLB CONTACT.

| | | | |
|---|---|---|---|
| 2--8 OBSOLETE | SEE NOTE 5 | SEE NOTE 1 | ~~2-167495-8~~ |
| 2--7 OBSOLETE | SEE NOTE 4 | | ~~2-167495-7~~ |
| | SEE NOTE 3 | | 2-167495-4 |
| 2--1 OBSOLETE | SEE NOTE 2 | | ~~2-167495-1~~ |
| | FINISH | MATERIAL | PART NUMBER |

NOTES

1. MATERIAL:
   -HOUSING: THERMOPLASTIC POLYESTER, COLOR GREY.
   -CONTACTS: BRASS.
2. PLATING CONTACT: 1,25 µm Au OVER 1,25 µm Ni IN CONTACT AREA. Sn/Pb over 1,25 µm Ni ON SOLDER POST.
3. PLATING CONTACT: IEC 60603-2 PERFORMANCE LEVEL II OVER NICKEL IN CONTACT AREA, Sn over 1,25µm Ni ON SOLDER POST.
4. PLATING CONTACT: 2,0 µm Au OVER 1,25µm Ni IN CONTACT AREA. Sn/Pb over 1,25 µm Ni ON SOLDER POST.
5. PLATING CONTACT: 0,4 µm Au OVER 1,25µm Ni IN CONTACT AREA. Sn/Pb over 1,25 µm Ni ON SOLDER POST.
6. SOLDER POSTS SUITABLE FOR P.C.B. HOLES 0,8 ±0,05 OR 1,0±0,1 DIA.
7. 8 HOLES SUITABLE FOR KEYING PIN PN. 215916-1.
8. KEYING HOLES TO BE DRILLED BY CUSTOMER.

THIS DRAWING IS A CONTROLLED DOCUMENT.

DIMENSIONS: mm

TOLERANCES UNLESS OTHERWISE SPECIFIED:
0 PLC ±-
1 PLC ±-
2 PLC ±-
3 PLC ±-
4 PLC ±-
ANGLES ±-

MATERIAL -
FINISH -

DWN R.v.Lokven 31.03.93
CHK J.GIBBELS -
APVD — -
PRODUCT SPEC —
APPLICATION SPEC —
WEIGHT 0.000000

TE Connectivity

NAME 48 POS. DIN 41612 F MALE 90 $

| SIZE | CAGE CODE | DRAWING NO | RESTRICTED TO |
|---|---|---|---|
| A3 | 00779 | C-167495 | — |

CUSTOMER DRAWING | SCALE — | SHEET 1 OF 1 | REV H

Общество с ограниченной ответственностью «МосЧип» ИНН 7719860671 / КПП 771901001
Адрес: 105318, г.Москва, ул.Щербаковская д.3, офис 1107

**Данный компонент на территории Российской Федерации**

**Вы можете приобрести в компании MosChip.**

Для оперативного оформления запроса Вам необходимо перейти по данной ссылке:

http://moschip.ru/get-element

Вы можете разместить у нас заказ для любого Вашего проекта, будь то серийное производство или разработка единичного прибора.

В нашем ассортименте представлены ведущие мировые производители активных и пассивных электронных компонентов.

Нашей специализацией является поставка электронной компонентной базы двойного назначения, продукции таких производителей как XILINX, Intel (ex.ALTERA), Vicor, Microchip, Texas Instruments, Analog Devices, Mini-Circuits, Amphenol, Glenair.

Сотрудничество с глобальными дистрибьюторами электронных компонентов, предоставляет возможность заказывать и получать с международных складов практически любой перечень компонентов в оптимальные для Вас сроки.

На всех этапах разработки и производства наши партнеры могут получить квалифицированную поддержку опытных инженеров.

Система менеджмента качества компании отвечает требованиям в соответствии с ГОСТ Р ИСО 9001, ГОСТ РВ 0015-002 и ЭС РД 009

**Офис по работе с юридическими лицами:**

105318, г.Москва, ул.Щербаковская д.3, офис 1107, 1118, ДЦ «Щербаковский»

Телефон: +7 495 668-12-70 (многоканальный)

Факс: +7 495 668-12-70 (доб.304)

E-mail: info@moschip.ru

Skype отдела продаж:
moschip.ru
moschip.ru_4
moschip.ru_6
moschip.ru_9