THIS DRAWING IS UNPUBLISHED. RELEASED FOR PUBLICATION
© COPYRIGHT BY TYCO ELECTRONICS CORPORATION. ALL RIGHTS RESERVED.

LOC	DIST
DS	

REVISIONS

P	LTR	DESCRIPTION	DATE	DWN	APVD
	0	RELEASED (FC00-0120-04)	25/JUN/'04	JG	CS

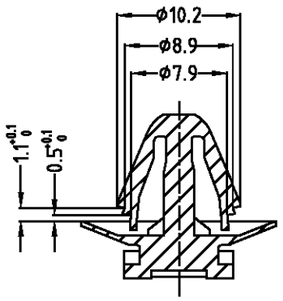

A-A

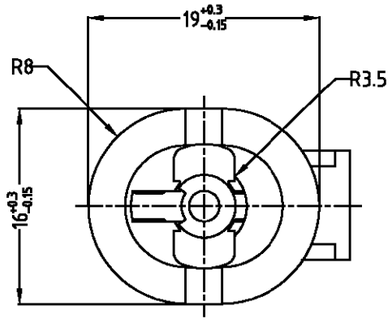

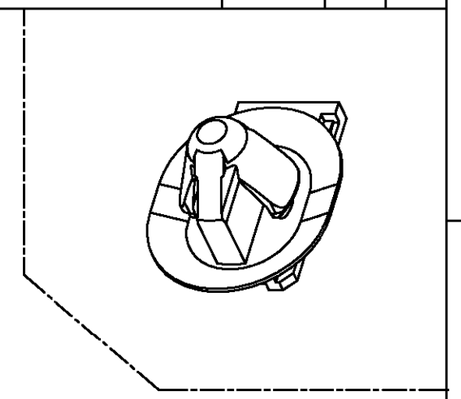

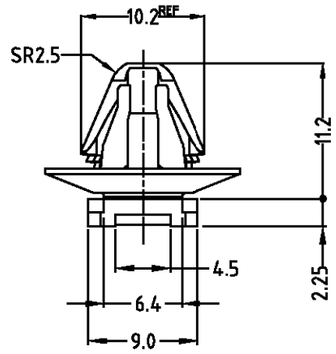

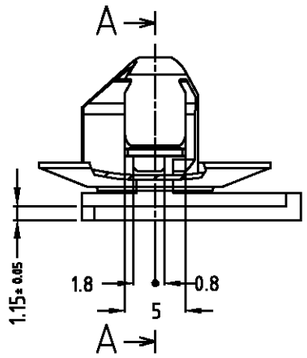

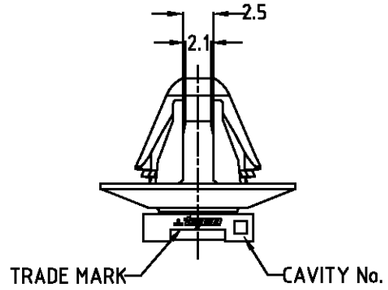

PANEL HOLE

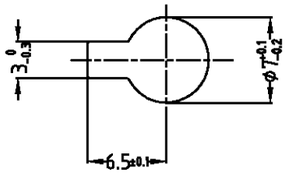

PANEL THIN NESS: 1st LOCK(0.7~1.0mm)
2st LOCK(1.0~1.6mm)

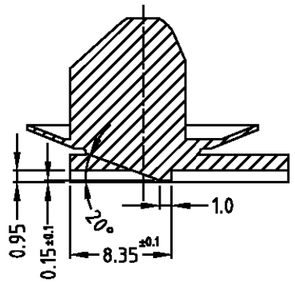

B-B

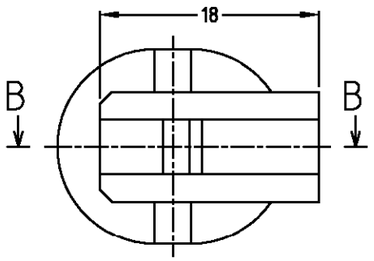

NOTES
1. GENERAL TOLERANCE : DIMENSION ±0.3 ANGLE ±3°
2. APPLICABLE CAP ASS'Y CONN'R PART NO. : 0-1473407-1

PART NO.	DESCRIPTION	MATERIAL	COLOR
0-1743161-2	CLIP HSG	NYRON 66	BLACK

THIS DRAWING IS A CONTROLLED DOCUMENT FOR TYCO ELECTRONICS CORPORATION IT IS SUBJECT TO CHANGE AND THE CONTROLLING ENGINEERING ORGANIZATION SHOULD BE CONTACTED FOR THE LATEST REVISION.

DIMENSIONS: mm
TOLERANCES UNLESS OTHERWISE SPECIFIED: SEE NOTES
3rd ANGLE PROJECTION
MATERIAL: SEE TABLE
FINISH: —

DWN : JG MOON
CHK : BM JANG
APVD : CS LEE
PRODUCT SPEC
APPLICATION SPEC
WEIGHT

tyco Electronics
AMP KOREA.
kyungsan, korea

NAME: CLIP HSG FOR 025 CONN' R 12PIN (ø7 KEY HOLE)

SIZE	CAGE CODE	DRAWING NO	RESTRICTED TO
A3	00779	C-1743161	—

SCALE 2/1 | SHEET 1 OF 1 | REV 0

Общество с ограниченной ответственностью «МосЧип» ИНН 7719860671 / КПП 771901001
Адрес: 105318, г.Москва, ул.Щербаковская д.3, офис 1107

Данный компонент на территории Российской Федерации

Вы можете приобрести в компании MosChip.

Для оперативного оформления запроса Вам необходимо перейти по данной ссылке:

http://moschip.ru/get-element

Вы можете разместить у нас заказ для любого Вашего проекта, будь то серийное производство или разработка единичного прибора.

В нашем ассортименте представлены ведущие мировые производители активных и пассивных электронных компонентов.

Нашей специализацией является поставка электронной компонентной базы двойного назначения, продукции таких производителей как XILINX, Intel (ex.ALTERA), Vicor, Microchip, Texas Instruments, Analog Devices, Mini-Circuits, Amphenol, Glenair.

Сотрудничество с глобальными дистрибьюторами электронных компонентов, предоставляет возможность заказывать и получать с международных складов практически любой перечень компонентов в оптимальные для Вас сроки.

На всех этапах разработки и производства наши партнеры могут получить квалифицированную поддержку опытных инженеров.

Система менеджмента качества компании отвечает требованиям в соответствии с ГОСТ Р ИСО 9001, ГОСТ РВ 0015-002 и ЭС РД 009

Офис по работе с юридическими лицами:

105318, г.Москва, ул.Щербаковская д.3, офис 1107, 1118, ДЦ «Щербаковский»

Телефон: +7 495 668-12-70 (многоканальный)

Факс: +7 495 668-12-70 (доб.304)

E-mail: info@moschip.ru

Skype отдела продаж:
moschip.ru
moschip.ru_4
moschip.ru_6
moschip.ru_9