THIS DRAWING IS UNPUBLISHED. RELEASED FOR PUBLICATION 02-05-2002 ,- .
© COPYRIGHT 2002 By - ALL RIGHTS RESERVED.

| LOC | DIST |
|---|---|
| E | B |

REVISIONS

| P | LTR | DESCRIPTION | DATE | DWN | APVD |
|---|---|---|---|---|---|
| | A1 | REVISED PER ECO-11-005033 | 31MAR11 | RK | HMR |

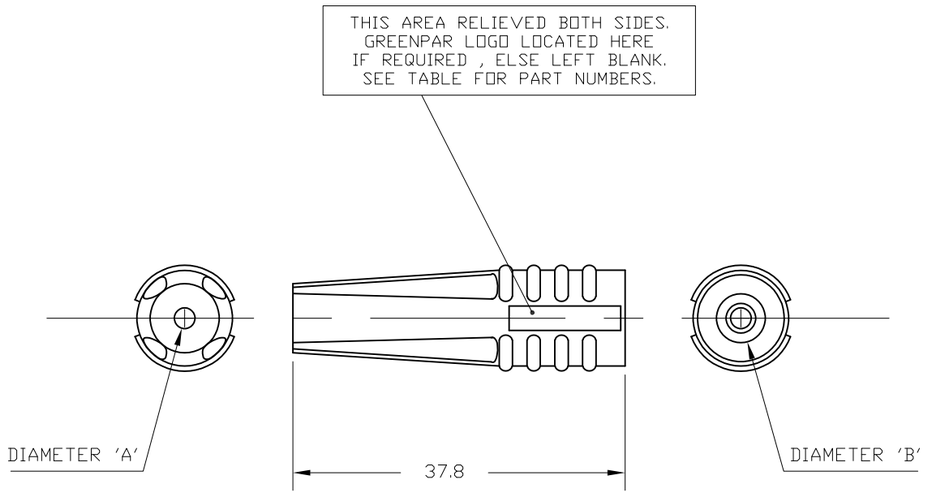


| SUITABLE FOR THE FOLLOWING CABLES |
|---|
| GROUP 1<br>RG174A/U, 188A/U, 316/U, URM95,<br>RG179B/U, 187A/U, URM111 |
| GROUP 2<br>RG58C/U, 141A/U, URM43,76, BELDEN9907,<br>RG55B/U, 142B/U, 223/U,<br>400/U, URM301 |
| GROUP 3<br>RG59B/U, 62A/U, 140/U, URM70/90 |

| | CABLE GROUPS | | | | | |
|---|---|---|---|---|---|---|
| | GROUP 1 RG174 etc | | GROUP 2 RG58 etc | | GROUP 3 RG59 etc | |
| DIAM. A | 3.2/3.6 tapering | | 4.9/5.6 tapering | | 5.7/6.4 tapering | |
| DIAM. B | 5.6 | | 5.9 | | 7.1 | |
| BLACK | 1- - 6 | 2- - 6 | 3- - 6 | 4- - 6 | 5- - 6 | 6- - 6 |
| RED | 1- - 5 | 2- - 5 | 3- - 5 | 4- - 5 | 5- - 5 | 6- - 5 |
| GREEN | 1- - 4 | 2- - 4 | 3- - 4 | 4- - 4 | 5- - 4 | 6- - 4 |
| YELLOW | 1- - 3 | 2- - 3 | 3- - 3 | 4- - 3 | 5- - 3 | 6- - 3 |
| BLUE | 1- - 2 | 2- - 2 | 3- - 2 | 4- - 2 | 5- - 2 | 6- - 2 |
| WHITE | 1- - 1 | 2- - 1 | 3- - 1 | 4- - 1 | 5- - 1 | 6- - 1 |
| ORANGE | 1- - 0 | 2- - 0 | 3- - 0 | 4- - 0 | 5- - 0 | 6- - 0 |
| | WITH LOGO | WITHOUT LOGO | WITH LOGO | WITHOUT LOGO | WITH LOGO | WITHOUT LOGO |
| | FIGURES ARE PREFIX AND SUFFIX TO BASE NUMBER<br>EG : 1-1478996-4.<br>USE THE BASE NUMBER 1478996 THROUGHOUT THE TABLE. | | | | | |

10 SLEEVES (BOOTS) ARE PACKED INTO A SEALED PLASTIC BAG .
10 BAGS ARE PACKED INTO A BOX.
(QTY PER BOX = 100 ITEMS)

THIS DRAWING IS A CONTROLLED DOCUMENT.

DIMENSIONS: mm

TOLERANCES UNLESS OTHERWISE SPECIFIED:

| | |
|---|---|
| 0 PLC | ± - |
| 1 PLC | ± 0.2 |
| 2 PLC | ± - |
| 3 PLC | ± - |
| 4 PLC | ± - |
| ANGLES | ± - |

MATERIAL: PVC

FINISH: LIGHT SPARK

DWN R.GOODALL 02-MAY-02
CHK A.BEKEN 02-05-02
APVD C.KAMINSKI 02-05-02
PRODUCT SPEC N/A
APPLICATION SPEC N/A
WEIGHT -

TE Connectivity

NAME: STRAIN RELIEF SLEEVES (BOOTS) FOR R/F COAX CONNECTORS CABLE GROUPS RG174,RG58,RG59

| SIZE | CAGE CODE | DRAWING NO | RESTRICTED TO |
|---|---|---|---|
| A3 | 00779 | C-1478996 | - |

CUSTOMER DRAWING | SCALE NTS | SHEET 1 OF 1 | REV A1

Общество с ограниченной ответственностью «МосЧип» ИНН 7719860671 / КПП 771901001
Адрес: 105318, г.Москва, ул.Щербаковская д.3, офис 1107

**Данный компонент на территории Российской Федерации**

**Вы можете приобрести в компании MosChip.**

Для оперативного оформления запроса Вам необходимо перейти по данной ссылке:

http://moschip.ru/get-element

Вы можете разместить у нас заказ для любого Вашего проекта, будь то серийное производство или разработка единичного прибора.

В нашем ассортименте представлены ведущие мировые производители активных и пассивных электронных компонентов.

Нашей специализацией является поставка электронной компонентной базы двойного назначения, продукции таких производителей как XILINX, Intel (ex.ALTERA), Vicor, Microchip, Texas Instruments, Analog Devices, Mini-Circuits, Amphenol, Glenair.

Сотрудничество с глобальными дистрибьюторами электронных компонентов, предоставляет возможность заказывать и получать с международных складов практически любой перечень компонентов в оптимальные для Вас сроки.

На всех этапах разработки и производства наши партнеры могут получить квалифицированную поддержку опытных инженеров.

Система менеджмента качества компании отвечает требованиям в соответствии с ГОСТ Р ИСО 9001, ГОСТ РВ 0015-002 и ЭС РД 009

**Офис по работе с юридическими лицами:**

105318, г.Москва, ул.Щербаковская д.3, офис 1107, 1118, ДЦ «Щербаковский»

Телефон: +7 495 668-12-70 (многоканальный)

Факс: +7 495 668-12-70 (доб.304)

E-mail: info@moschip.ru

Skype отдела продаж:
moschip.ru
moschip.ru_4
moschip.ru_6
moschip.ru_9