THIS DRAWING IS UNPUBLISHED.
VERTRAULICHE UNVEROEFFENTLICHTE ZEICHNUNG
© COPYRIGHT – By –
RELEASED FOR PUBLICATION
FREI FUER VEROEFFENTLICHUNG
– –, .
ALL RIGHTS RESERVED.
ALLE RECHTE VORBEHALTEN

MATED WITH:
PASSEND ZU:
HA 16

REVISIONS
AENDERUNGEN

P	LTR	DESCRIPTION BESCHREIBUNG	DATE	DWN	APVD
	D6	REVISED PER ECR-17-014011	27MAR18	NG	MKO

SCREW TERMINATION

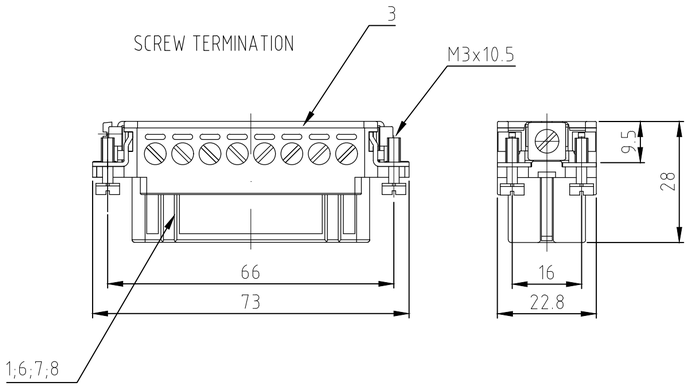

CRIMP TERMINATION

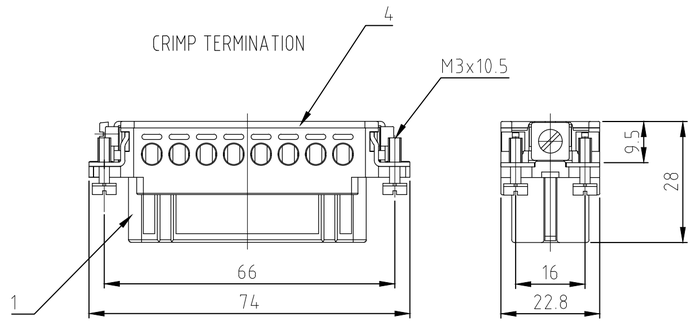

SPRING CLAMP TERMINATION

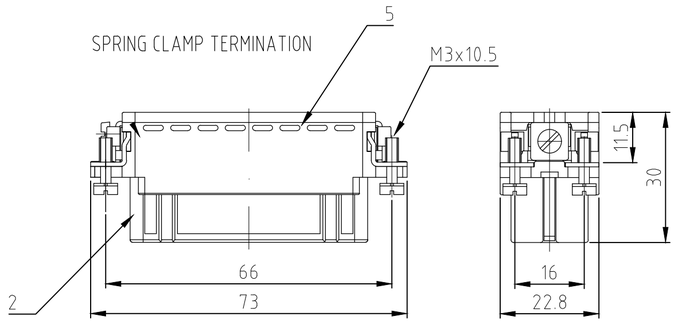

Contact arrangement / view from termination side

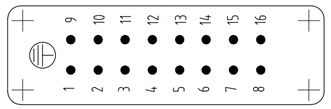

Contact arrangement / view from termination side

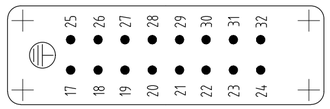

Contact arrangement / view from termination side

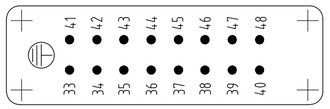

Contact arrangement / view from termination side

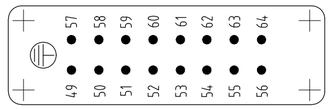

Panel cut-out for contact insert when used without housing

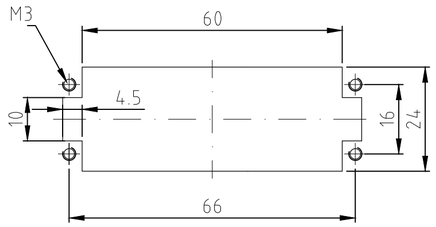

Assembling instruction

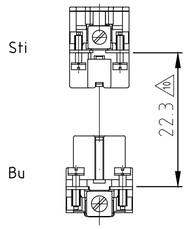

(10) DISTANCE FOR SAFETY CONTACT MARKING MAX. 24 mm

NOTES:

1 SUITABLE CRIMP CONTACTS: SERIES HE/HA
OUTER DIMENSIONS OF INSULATION: MAX. Ø3,2 MM

2 SUITABLE HOOD SIZE 5; 7; 9; 11: SERIES HA; HD
SUITABLE INSERTION AND EXTRACTION TOOL:
SCREWDRIVER 0,5x3 DIN 5264

3 Strip lenght: Screw conection 10mm
Spring clamp conection 10mm Crimp conection 7.5mm

4 STANDARDS:
DIN EN 61984; DIN EN 60664-1

(5) PACKAGING:
5 SETS IN A CARTON, PRE-MOUNTED

(6) SPECIAL PACKAGING: Krauss-Maffei
PACKAGING UNIT: 300 PIECES

(7) SPECIAL PACKAGING: Krauss-Maffei
PACKAGING UNIT: 150 PIECES

(8) SPECIAL PACKAGING: AIS
PACKAGING UNIT: 250 PIECES

(9) SPECIAL PACKAGING: WIELAND
PACKAGING UNIT: 100 PIECES

ORDERING TEXT / BESTELLTEXT	DESCRIPTION / BENENNUNG	MATERIAL	COLOR / FARBE	ITEM NO. POS.	REMARKS / BEMERKUNGEN
HA.16.Bu.S.B1-16.WIE (OBSOLETE)					
HA.16.Bu.S.B1-16.AIS (OBSOLETE)					
HA.16.Bu.S.B17-32.KM1 (OBSOLETE)					
HA.16.Bu.S.B1-16.KM					
HA.16.Bu.S-VA.B.1-16 (OBSOLETE)	1 Socket insert screw	PBT	light beige	8	with stainless steel-fixing screw
HA.16.Bu.S-VA.B.17-32 (OBSOLETE)	1 Socket insert screw	PBT	light beige	7	with stainless steel-fixing screw
HA.16.Bu.S-AU.B.1-16 (OBSOLETE)	1 Socket insert screw	PBT	light beige	6	with AU contact
HA.16.Bu.C.B.49-64 (OBSOLETE)	1 Cover	PBT	light beige	5	
HA.16.Bu.B.49-64	1 Cover	PBT	light beige	4	
HA.16.Bu.S.B.49-64 (OBSOLETE)	1 Cover	PBT	light beige	3	
HA.16.Bu.SC.B.49-64 (OBSOLETE)	1 Socket insert spring clamp	PBT	light beige	2	
HA.16.Bu.SC.B.33-48 (OBSOLETE)	1 Socket insert crimp screw	PBT	light beige	1	
HA.16.Bu.B.33-48					
HA.16.Bu.C.B.33-48 (OBSOLETE)					
HA.16.Bu.S.B.17-32					
HA.16.Bu.SC.B.17-32 (OBSOLETE)					
HA.16.Bu.C.B.17-32 (OBSOLETE)					
HA.16.Bu.SC.B.1-16 (OBSOLETE)					
HA.16.Bu.C.B.1-16					
HA.16.Bu.S.B.1-16					
	1-3 1-2 1-0 0-7 0-4 0-6 0-5 2-9 1-9 7-9 7-8 1-8 2-8 1-7 7-7 2-7 7-1 2-3 1-1				

THIS DRAWING IS A CONTROLLED DOCUMENT.
DIESE ZEICHNUNG IST EIN KONTROLLIERTES DOKUMENT.

DIMENSIONS: MASSE\NHEITEN: mm

TOLERANCES UNLESS OTHERWISE SPECIFIED: ALLGEMEINTOLERANZEN
0 PLC ± –
1 PLC ± –
2 PLC ± –
3 PLC ± –
4 PLC ± –
ANGLES / WINKEL ± –
ISO 8015 / DIN 7168-1 mm / DIN 1680-1 mm

MATERIAL –
FINISH/OBERFLAECHE/FARBE –

DWN Schneider 09.02.2000
CHK Schweiger 09.02.2000
APVD –
PRODUCT SPEC PRODUKTSPEZ. 108-74007
APPLICATION SPEC. VERABEITUNGSSPEZ. 114-74009
WEIGHT GEWICHT

TE Connectivity

NAME Female insert HA.16.BU.C/S –

SIZE A2 | CAGE CODE 00779 | DRAWING NO ZEICHNUNGS-NR. C-1103417 | RESTRICTED TO NUR FUER –

CUSTOMER DRAWING / KUNDENZEICHNUNG | SCALE MASSSTAB 1:1 | SHEET BLATT 1 OF VON 1 | REV D6

1103417

1471-9 (1/15)

Общество с ограниченной ответственностью «МосЧип» ИНН 7719860671 / КПП 771901001
Адрес: 105318, г.Москва, ул.Щербаковская д.3, офис 1107

Данный компонент на территории Российской Федерации

Вы можете приобрести в компании MosChip.

Для оперативного оформления запроса Вам необходимо перейти по данной ссылке:

http://moschip.ru/get-element

Вы можете разместить у нас заказ для любого Вашего проекта, будь то серийное производство или разработка единичного прибора.

В нашем ассортименте представлены ведущие мировые производители активных и пассивных электронных компонентов.

Нашей специализацией является поставка электронной компонентной базы двойного назначения, продукции таких производителей как XILINX, Intel (ex.ALTERA), Vicor, Microchip, Texas Instruments, Analog Devices, Mini-Circuits, Amphenol, Glenair.

Сотрудничество с глобальными дистрибьюторами электронных компонентов, предоставляет возможность заказывать и получать с международных складов практически любой перечень компонентов в оптимальные для Вас сроки.

На всех этапах разработки и производства наши партнеры могут получить квалифицированную поддержку опытных инженеров.

Система менеджмента качества компании отвечает требованиям в соответствии с ГОСТ Р ИСО 9001, ГОСТ РВ 0015-002 и ЭС РД 009

Офис по работе с юридическими лицами:

105318, г.Москва, ул.Щербаковская д.3, офис 1107, 1118, ДЦ «Щербаковский»

Телефон: +7 495 668-12-70 (многоканальный)

Факс: +7 495 668-12-70 (доб.304)

E-mail: info@moschip.ru

Skype отдела продаж:
moschip.ru
moschip.ru_4
moschip.ru_6
moschip.ru_9