SHEET OF

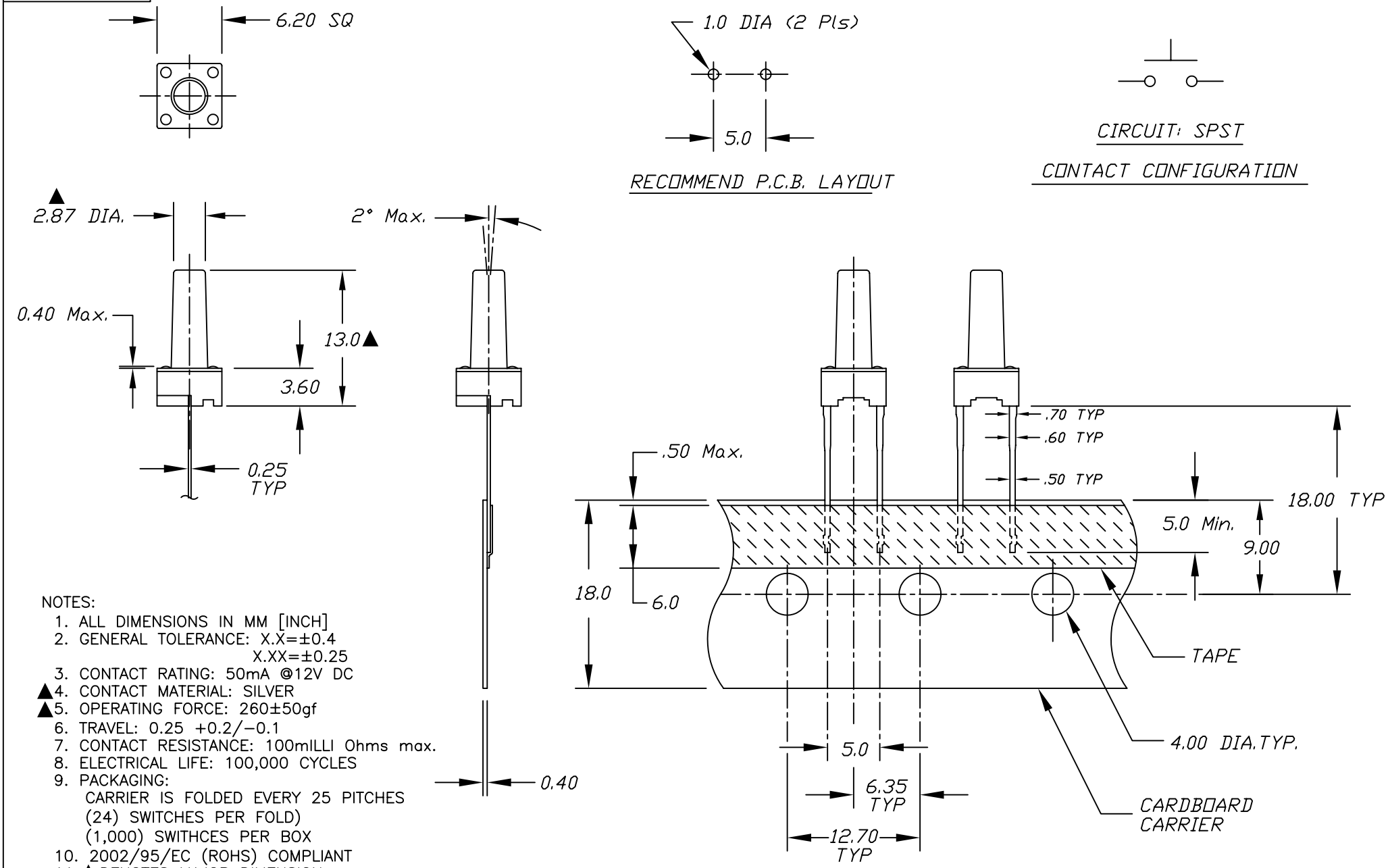

NOTES:
1. ALL DIMENSIONS IN MM [INCH]
2. GENERAL TOLERANCE: X.X=±0.4
   X.XX=±0.25
3. CONTACT RATING: 50mA @12V DC
▲4. CONTACT MATERIAL: SILVER
▲5. OPERATING FORCE: 260±50gf
6. TRAVEL: 0.25 +0.2/−0.1
7. CONTACT RESISTANCE: 100mILLI Ohms max.
8. ELECTRICAL LIFE: 100,000 CYCLES
9. PACKAGING:
   CARRIER IS FOLDED EVERY 25 PITCHES
   (24) SWITCHES PER FOLD)
   (1,000) SWITHCES PER BOX
10. 2002/95/EC (ROHS) COMPLIANT
11. ▲ DENOTES MAJOR DIMENSION.

REV.	ECN No.	DESCRIPTION	DATE	CHKD
C	16895	UPDATE NOTES, .30 TO .25 DIM.	1/19/07	TN
B	10159	REVISED & REDRAWN	3/22/99	

THE INFORMATION CONTAINED IN THIS DOCUMENT IS PROPRIETARY TO E-SWITCH AND IS NOT TO BE COPIED OR TRANSFERRED

E-SWITCH®

TITLE				
TL59DF260Q				
SCALE 2:1	DATE 1/19/2007	DR TN	DWG P010574	REV C

Общество с ограниченной ответственностью «МосЧип» ИНН 7719860671 / КПП 771901001
Адрес: 105318, г.Москва, ул.Щербаковская д.3, офис 1107

Данный компонент на территории Российской Федерации

Вы можете приобрести в компании MosChip.

Для оперативного оформления запроса Вам необходимо перейти по данной ссылке:

http://moschip.ru/get-element

Вы можете разместить у нас заказ для любого Вашего проекта, будь то серийное производство или разработка единичного прибора.

В нашем ассортименте представлены ведущие мировые производители активных и пассивных электронных компонентов.

Нашей специализацией является поставка электронной компонентной базы двойного назначения, продукции таких производителей как XILINX, Intel (ex.ALTERA), Vicor, Microchip, Texas Instruments, Analog Devices, Mini-Circuits, Amphenol, Glenair.

Сотрудничество с глобальными дистрибьюторами электронных компонентов, предоставляет возможность заказывать и получать с международных складов практически любой перечень компонентов в оптимальные для Вас сроки.

На всех этапах разработки и производства наши партнеры могут получить квалифицированную поддержку опытных инженеров.

Система менеджмента качества компании отвечает требованиям в соответствии с ГОСТ Р ИСО 9001, ГОСТ РВ 0015-002 и ЭС РД 009

Офис по работе с юридическими лицами:

105318, г.Москва, ул.Щербаковская д.3, офис 1107, 1118, ДЦ «Щербаковский»

Телефон: +7 495 668-12-70 (многоканальный)

Факс: +7 495 668-12-70 (доб.304)

E-mail: info@moschip.ru

Skype отдела продаж:
moschip.ru
moschip.ru_4
moschip.ru_6
moschip.ru_9