Für diese Unterlage behalten wir uns alle Rechte vor, auch für den Fall der Patenterteilung oder Gebrauchsmustereintragung. Sie darf ohne unsere vorherige schriftliche Zustimmung weder vervielfältigt noch sonstwie benutzt, noch Dritten zugänglich gemacht werden.

Nur rot gestempelte oder auf Laufkarte gedruckte Dokumente unterliegen dem Änderungsdienst und sind zur Fertigung freigegeben.
Only red stamped or on jobcard printed documents are managed. These documents are approved for production.

All Rights reserved, including possible patents or trademarks. Documents shall not be provided to a third party or duplicated in any form without prior written permission.

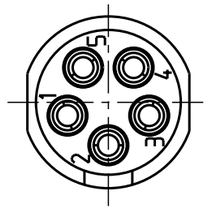

Nur Einsatz dargestellt !
view only insert !

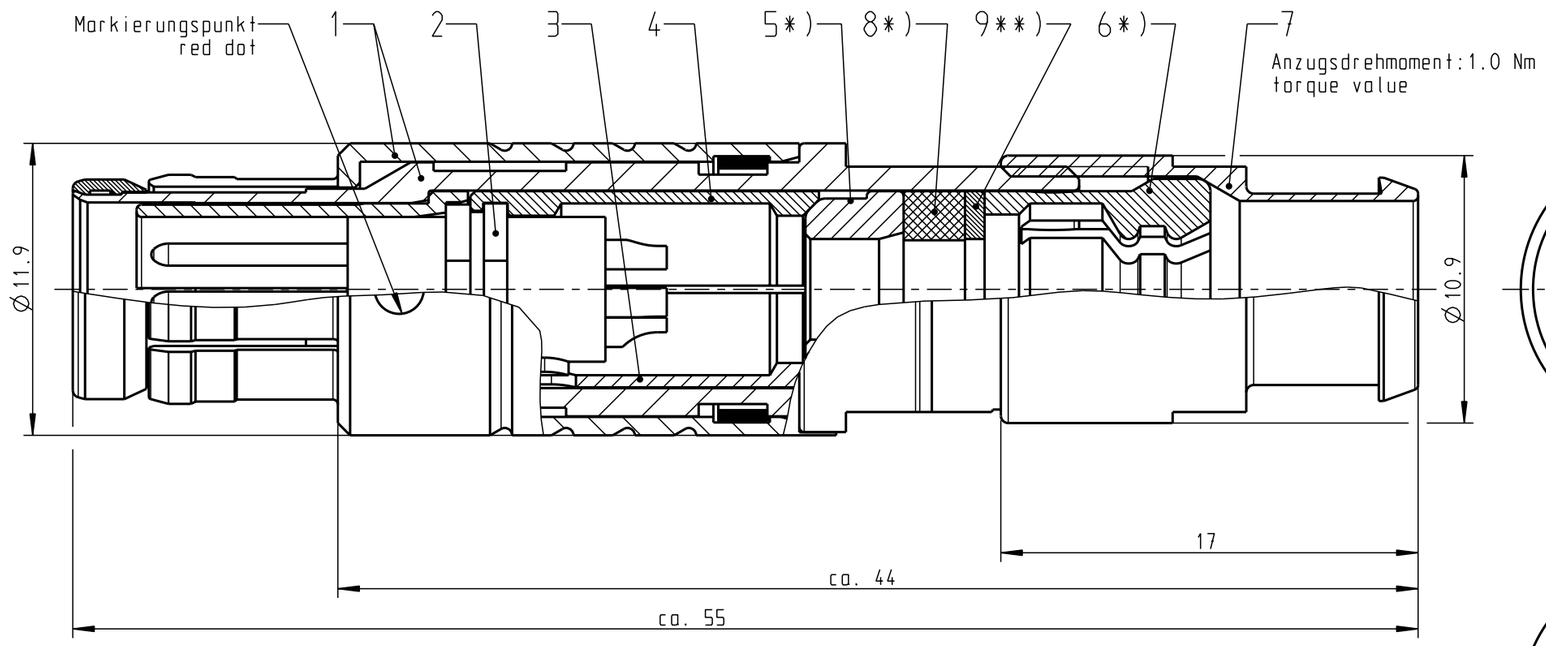

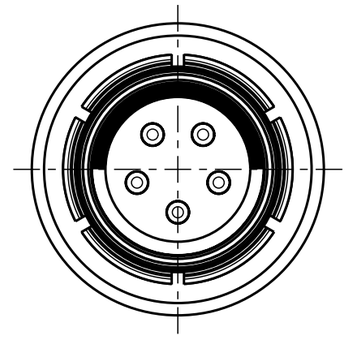

S41F1C-...

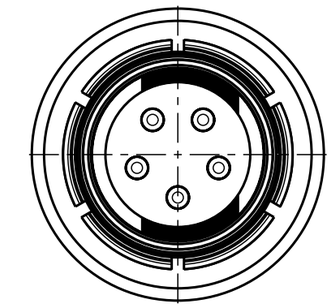

S41F2C-...

empfohlene Abisolierlänge/
recommended Cable Preparation

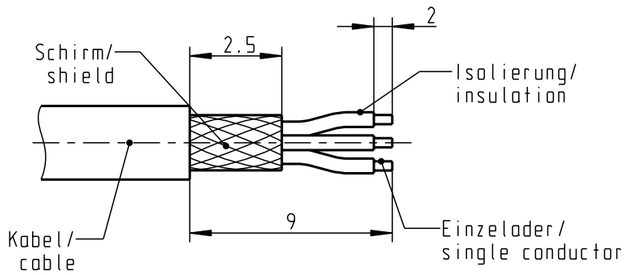

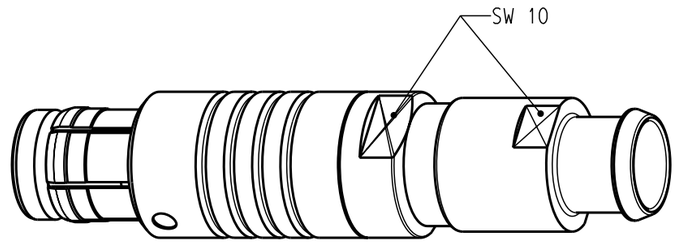

2:1

*) Darstellung nur Beispiel!
figure on only for example!
**) Scheibe nur bei KabelØ <5mm!
washer only at cableØ <5mm!

S41F.C-P05MJG0-150S	min. 1.0 max. 1.5
S41F.C-P05MJG0-200S	min. 1.5 max. 2.0
S41F.C-P05MJG0-250S	min. 2.0 max. 2.5
S41F.C-P05MJG0-300S	min. 2.5 max. 3.0
S41F.C-P05MJG0-350S	min. 3.0 max. 3.5
S41F.C-P05MJG0-400S	min. 3.5 max. 4.0
S41F.C-P05MJG0-450S	min. 4.0 max. 4.5
S41F.C-P05MJG0-500S	min. 4.5 max. 5.0
S41F.C-P05MJG0-550S	min. 5.0 max. 5.5
S41F.C-P05MJG0-600S	min. 5.5 max. 6.0
S41F.C-P05MJG0-650S	min. 6.0 max. 6.5
S41F.C-P05MJG0-700S	min. 6.5 max. 7.0
Artikelnummer Partnumber	KabelØ CableØ

Technische Daten/Technical Data:

Werkstoffe/Materials:
Gehäuse/Housing: Cu-Legierung /Cu-alloy
Kontakte/Contacts: Cu-Legierung /Cu-alloy
Isolierkörper/Insulation Body: PEEK

Oberflächen/Surfaces:
Gehäuse/Housing matt verchromt / matt chrome-plated
Kontakte/Contacts: gal. Au

Schutzart im gesteckten Zustand: IP 68
/Protection Class in mated condition

KontaktØ/ContactØ: Ø0.9 mm
Anschluß/Termination: 0.38mm²
Löt/Solder AWG 22

Prüfspannung/Test Voltage: 1.2 kV AC (SAE AS13441)

Strombelastung/Current Load: 10 A
Einzelkontakte/single contacts

Bei allen hier dargestellten Steckverbindern handelt es sich nach DIN EN 61984:2009 um Steckverbinder ohne Schaltleistung (COC) !

All shown connectors are according to DIN EN 61984:2009 connectors without breaking capacity (COC)!

Änd-zust.	Aend.-Mitt.	Datum	Name

Allgemeintoleranzen nach DIN ISO 2768-mK
Tolerierung nach DIN ISO 8015

Rohteil: hierzu Stückliste

Rohgew.:

PE-Modell-Nr.:

CAD-Nr.: 00059079

Bl.:

2015	Tag	Name
Bearb.	12.01.	D.Scholz
Gepr.		
Norm.		

Benennung: Stecker cpl.

Maßstab: 4:1

ODU A perfect alliance.

Zeichnungs Nr.: S41F.C-P05MJG0-..0S

Ersatz für:

Vervielf. Pause

Nr.

CAD: Pro/ENGINEER

Общество с ограниченной ответственностью «МосЧип» ИНН 7719860671 / КПП 771901001
Адрес: 105318, г.Москва, ул.Щербаковская д.3, офис 1107

Данный компонент на территории Российской Федерации

Вы можете приобрести в компании MosChip.

Для оперативного оформления запроса Вам необходимо перейти по данной ссылке:

http://moschip.ru/get-element

Вы можете разместить у нас заказ для любого Вашего проекта, будь то серийное производство или разработка единичного прибора.

В нашем ассортименте представлены ведущие мировые производители активных и пассивных электронных компонентов.

Нашей специализацией является поставка электронной компонентной базы двойного назначения, продукции таких производителей как XILINX, Intel (ex.ALTERA), Vicor, Microchip, Texas Instruments, Analog Devices, Mini-Circuits, Amphenol, Glenair.

Сотрудничество с глобальными дистрибьюторами электронных компонентов, предоставляет возможность заказывать и получать с международных складов практически любой перечень компонентов в оптимальные для Вас сроки.

На всех этапах разработки и производства наши партнеры могут получить квалифицированную поддержку опытных инженеров.

Система менеджмента качества компании отвечает требованиям в соответствии с ГОСТ Р ИСО 9001, ГОСТ РВ 0015-002 и ЭС РД 009

Офис по работе с юридическими лицами:

105318, г.Москва, ул.Щербаковская д.3, офис 1107, 1118, ДЦ «Щербаковский»

Телефон: +7 495 668-12-70 (многоканальный)

Факс: +7 495 668-12-70 (доб.304)

E-mail: info@moschip.ru

Skype отдела продаж:
moschip.ru
moschip.ru_4
moschip.ru_6
moschip.ru_9