PART NUMBER	POS. 1	POS. 2	POS. 3	POS. 4	POS. 5	POS. 6	POS. 7	POS. 8
553-0008-804	GREEN	GREEN	GREEN	GREEN	GREEN	GREEN	GREEN	GREEN
553-0008-805	BLANK	BLANK	GREEN	GREEN	RED	YELLOW	BLANK	BLANK
553-0008-806	BLANK	GREEN	BLANK	GREEN	BLANK	GREEN	BLANK	GREEN
553-0008-807	GREEN	GREEN	RED	YELLOW	BLANK	BLANK	GREEN	GREEN
553-0008-808	BLANK	GREEN	BLANK	GREEN	BLANK	RED	BLANK	BLANK
553-0008-809	GREEN	G / Y	GREEN	G / Y	GREEN	G / Y	GREEN	G / Y
553-0008-810	BLANK	BLANK	GREEN	GREEN	RED	YELLOW	GREEN	BLANK

REV.	ECN NO.	REVISIONS	DRN.	CKD.	APP.	DATE
A	——	NEW RELEASE	LR	---	N.O.	01-31-95
B	——	.672 MAX. WAS .670 MAX.	LR	---	N.O.	6-13-95
C	——	REVISED ALL LED SPECS; ADDED NOTE 1.	TC			

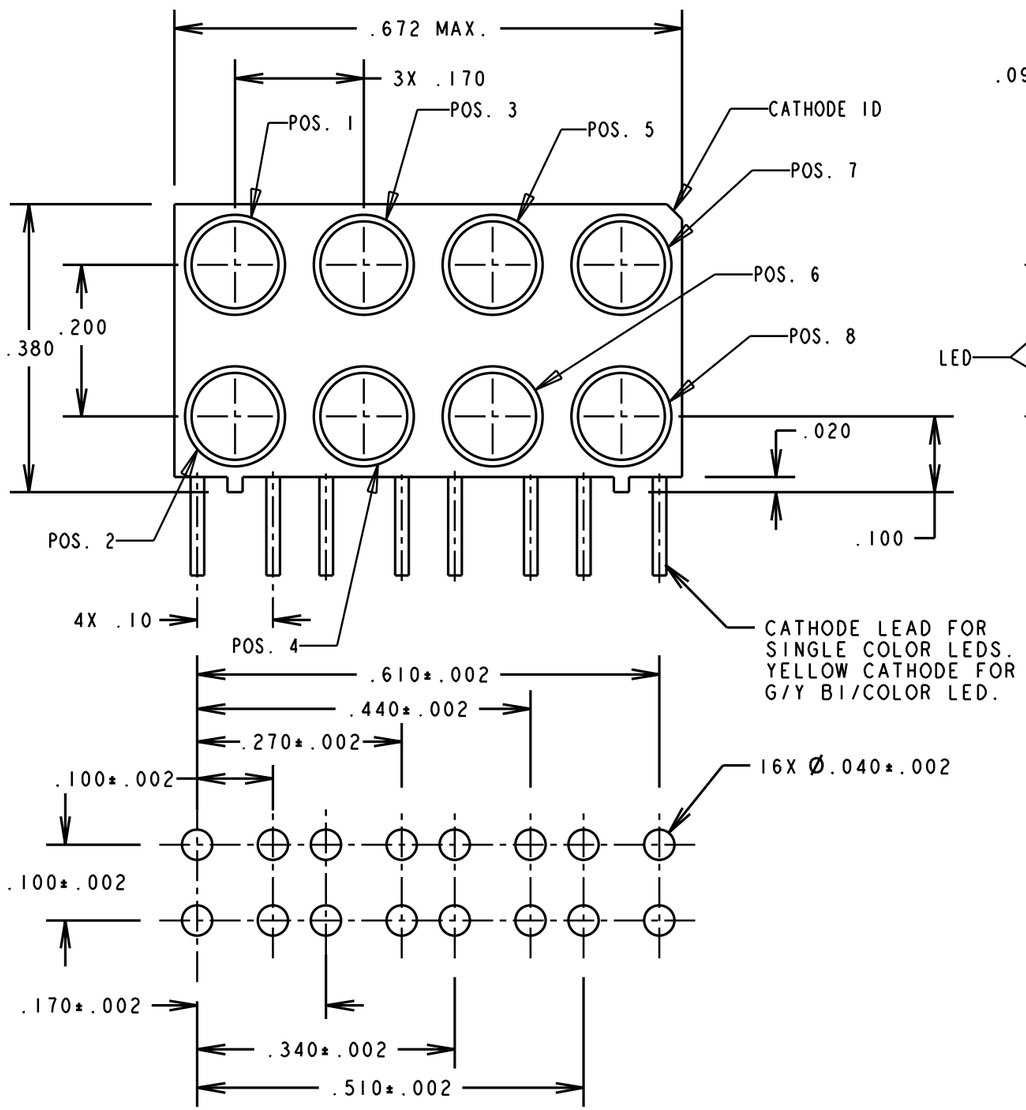

RECOMMENDED PC BOARD HOLE PATTERN

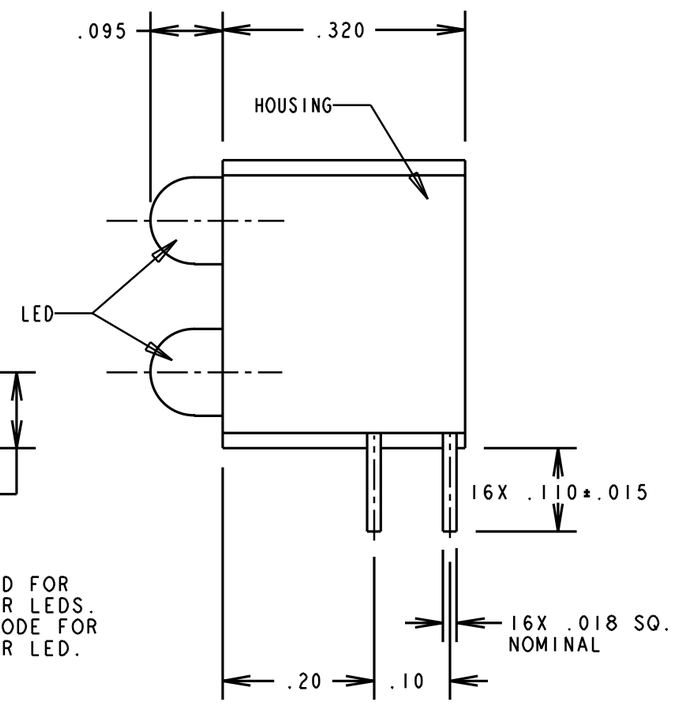

OPERATING CHARACTERISTICS AT T_A =25°C

SYMBOL	PARAMETER	COLOR	MIN	TYP	MAX	UNITS	TEST COND.
V_F	FORWARD VOLTAGE	RED		2.0	2.8	V	I_F = 20 mA
		YELLOW		2.1	2.8		
		GREEN		2.1	2.8		
V_R		ALL	5			V	I_R = 100µA
λ_{PK}	PEAK WAVELENGTH	RED		635		nm	MEASURED AT PEAK
		YELLOW		585			
		GREEN		565			
I_V	LUMINOUS INTENSITY	RED	8.7	29		mcd	I_F = 10 mA
		YELLOW	32	50			
		GREEN	10	50			

BI-COLOR LEDS

OPERATING CHARACTERISTICS AT T_A =25°C

SYMBOL	PARAMETER	COLOR	MIN	TYP	MAX	UNITS	TEST COND.
V_F	FORWARD VOLTAGE	YELLOW		2.1	2.8	V	I_F = 10 mA
		GREEN		2.1	2.8		
λ_{PK}	PEAK WAVELENGTH	YELLOW		585		nm	MEASURED AT PEAK
		GREEN		565			
I_V	LUMINOUS INTENSITY	YELLOW	2.5	4.3		mcd	I_F = 10 mA
		GREEN	2.5	6.3			

NOTES:

1. DIALIGHT PART NUMBER: 553-0008-804 THRU -810

THIS DRAWING AND THE CONTENTS HEREIN ARE CONFIDENTIAL AND THE SOLE PROPERTY OF DIALIGHT. REPRODUCTION OF THIS DRAWING OR CONSTRUCTION OF ANY PARTS WITHIN THIS DRAWING ARE FORBIDDEN WITHOUT THE WRITTEN CONSENT OF DIALIGHT.

SCALE 5:1

ALL DIM'S IN: INCHES

TOLERANCES:
UNLESS OTHERWISE SPECIFIED
FRACTIONS: ±1/64
DECIMALS (.XX): ±.020
DECIMALS (.XXX): ±.015
ANGLES: ±1°

FINISH:

FSCM 83330

DRAWING NUMBER: C-15924

REV: C

TITLE

MATERIAL

Dialight

1913 ATLANTIC AVE.
MANASQUAN, N.J. 08736

SHEET OF

FAMILY TABLE:

Общество с ограниченной ответственностью «МосЧип» ИНН 7719860671 / КПП 771901001
Адрес: 105318, г.Москва, ул.Щербаковская д.3, офис 1107

Данный компонент на территории Российской Федерации

Вы можете приобрести в компании MosChip.

Для оперативного оформления запроса Вам необходимо перейти по данной ссылке:

http://moschip.ru/get-element

Вы можете разместить у нас заказ для любого Вашего проекта, будь то серийное производство или разработка единичного прибора.

В нашем ассортименте представлены ведущие мировые производители активных и пассивных электронных компонентов.

Нашей специализацией является поставка электронной компонентной базы двойного назначения, продукции таких производителей как XILINX, Intel (ex.ALTERA), Vicor, Microchip, Texas Instruments, Analog Devices, Mini-Circuits, Amphenol, Glenair.

Сотрудничество с глобальными дистрибьюторами электронных компонентов, предоставляет возможность заказывать и получать с международных складов практически любой перечень компонентов в оптимальные для Вас сроки.

На всех этапах разработки и производства наши партнеры могут получить квалифицированную поддержку опытных инженеров.

Система менеджмента качества компании отвечает требованиям в соответствии с ГОСТ Р ИСО 9001, ГОСТ РВ 0015-002 и ЭС РД 009

Офис по работе с юридическими лицами:

105318, г.Москва, ул.Щербаковская д.3, офис 1107, 1118, ДЦ «Щербаковский»

Телефон: +7 495 668-12-70 (многоканальный)

Факс: +7 495 668-12-70 (доб.304)

E-mail: info@moschip.ru

Skype отдела продаж:
moschip.ru
moschip.ru_4
moschip.ru_6
moschip.ru_9