THIS DRAWING IS UNPUBLISHED. RELEASED FOR PUBLICATION 20
© COPYRIGHT 20 BY - ALL RIGHTS RESERVED.

REVISIONS

| P | LTR | DESCRIPTION | DATE | DWN | APVD |
|---|---|---|---|---|---|
| | A | INITIAL | 18JUN2014 | DW | CW |
| | A1 | ECR-15-009407 | 01JUN2015 | DW | CW |
| | | | | | |
| | | | | | |

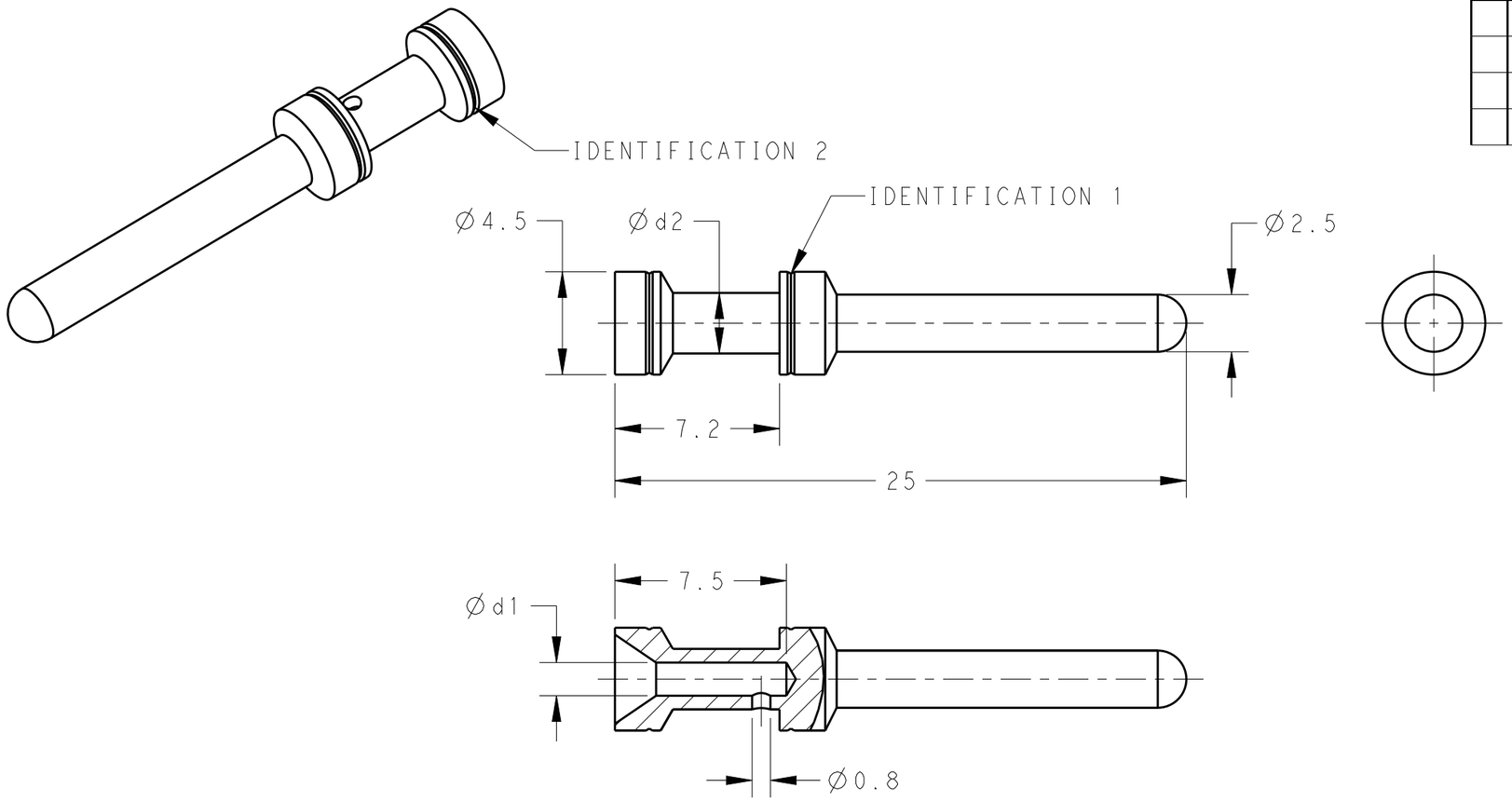


NOTES:
1. TECHNICAL CHARACTERISTICS:
   CONTACT MATERIAL: BRASS
   SURFACE PLATING:
      SILVER PLATING: >= 2μm
      GOLD PLATING: >= 0.75μm
   CONTACT RESISTANCE: <=5 mΩ
   WIRE RANGE: 0.14-4 mm² (26-12 AWG)
   OPERATION TEMPERATURE: -40-+125°C

注释：
1. 技术参数：
   公针材料： 黄铜
   表面电镀：
      镀银： >= 2μm
      镀金： >= 0.75μm
   接触电阻： <=5 mΩ
   接线范围： 0.14-4 mm² (26-12 AWG)
   工作温度： -40-+125°C

| | PART NUMBER | | d1 | d2 | WIRE GAUGE | | STRIPPING LENGTH (mm) | IDENTIFICATION 1 (NUMBER OF GROOVES) | IDENTIFICATION 2 (NUMBER OF GROOVES) |
|---|---|---|---|---|---|---|---|---|---|
| | SILVER PLATING | GOLD PLATING | | | MM² | AWG | | | |
| PIN CONTACT | T2030001002-000 | T2030011002-000 | 0.90 | 2.50 | 0.14-0.37 | 26-22 | 7.5 | 1 GROOVE | 1 GROOVE |
| | T2030001005-000 | T2030011005-000 | 1.15 | 2.50 | 0.5 | 20 | | NO GROOVE | NO GROOVE |
| | T2030001008-000 | T2030011008-000 | 1.30 | 2.50 | 0.75 | 18 | | NO GROOVE | 1 GROOVE |
| | T2030001010-000 | T2030011010-000 | 1.45 | 2.65 | 1.0 | 18 | | 1 GROOVE | NO GROOVE |
| | T2030001015-000 | T2030011015-000 | 1.75 | 3.00 | 1.5 | 16 | | 2 GROOVES | NO GROOVE |
| | T2030001025-000 | T2030011025-000 | 2.25 | 3.45 | 2.5 | 14 | | 3 GROOVES | NO GROOVE |
| | T2030001030-000 | T2030011030-000 | 2.55 | 3.75 | 3.0 | 12 | | 1 WIDE GROOVE | 1 GROOVE |
| | T2030001040-000 | T2030011040-000 | 2.85 | 3.85 | 4.0 | 12 | | NO GROOVE | NO GROOVE |

THIS DRAWING IS A CONTROLLED DOCUMENT.

DIMENSIONS: mm

TOLERANCES UNLESS OTHERWISE SPECIFIED:
0 PLC ±-
1 PLC ±-
2 PLC ±-
3 PLC ±-
4 PLC ±-
ANGLES ±-

MATERIAL - -
FINISH - -

DWN David Wang 18JUN2014
CHK Chris Wang 18JUN2014
APVD Xiang Xu 18JUN2014
PRODUCT SPEC 108-106137
APPLICATION SPEC 114-106137
WEIGHT -

TE Connectivity

NAME CEM/DEM HEE PIN CONTACT

| SIZE | CAGE CODE | DRAWING NO | RESTRICTED TO |
|---|---|---|---|
| A3 | 00779 | C-T20300X10XX000 | - |

Customer Drawing

SCALE 4:1 SHEET 1 OF 1 REV A1

1470-19 (3/13)

Общество с ограниченной ответственностью «МосЧип» ИНН 7719860671 / КПП 771901001
Адрес: 105318, г.Москва, ул.Щербаковская д.3, офис 1107

**Данный компонент на территории Российской Федерации**

**Вы можете приобрести в компании MosChip.**

Для оперативного оформления запроса Вам необходимо перейти по данной ссылке:

http://moschip.ru/get-element

Вы можете разместить у нас заказ для любого Вашего проекта, будь то серийное производство или разработка единичного прибора.

В нашем ассортименте представлены ведущие мировые производители активных и пассивных электронных компонентов.

Нашей специализацией является поставка электронной компонентной базы двойного назначения, продукции таких производителей как XILINX, Intel (ex.ALTERA), Vicor, Microchip, Texas Instruments, Analog Devices, Mini-Circuits, Amphenol, Glenair.

Сотрудничество с глобальными дистрибьюторами электронных компонентов, предоставляет возможность заказывать и получать с международных складов практически любой перечень компонентов в оптимальные для Вас сроки.

На всех этапах разработки и производства наши партнеры могут получить квалифицированную поддержку опытных инженеров.

Система менеджмента качества компании отвечает требованиям в соответствии с ГОСТ Р ИСО 9001, ГОСТ РВ 0015-002 и ЭС РД 009

**Офис по работе с юридическими лицами:**

105318, г.Москва, ул.Щербаковская д.3, офис 1107, 1118, ДЦ «Щербаковский»

Телефон: +7 495 668-12-70 (многоканальный)

Факс: +7 495 668-12-70 (доб.304)

E-mail: info@moschip.ru

Skype отдела продаж:
moschip.ru
moschip.ru_4
moschip.ru_6
moschip.ru_9