| DOCUMENT NO. | SHEET 1 OF 1 | REV. |
|---|---|---|
| 10-730239-( ) | | PA1 |

# CUSTOMER DRAWING

| REVISIONS | | |
|---|---|---|
| LTR | DESCRIPTION | DATE |
| PA1 | INITIAL RELEASE | 2015-11-14 |

| GENERAL TOLERANCE | | | | | |
|---|---|---|---|---|---|
| DIM. RANGE | 0.5 ~ 3 | > 3 ~ 6 | > 6 ~ 30 | > 30 ~ 120 | > 120 ~ 400 |
| TOLERANCE | ±0.1 | ±0.1 | ±0.2 | ±0.3 | ±0.5 |

**TABLE 1**

| PART NUMBER | FINISH | MEETING WITH WIRE AWG |
|---|---|---|
| C10-730239-121 | 120-150 MICRO INCH TIN OVER 80 MICRO INCH NICKEL | 12~14 AWG |
| C10-730239-122 | 80 MICRO INCH NICKEL | |
| C10-730239-123 | GOLD FLASH OVER 80 MICRO INCH NICKEL | |
| C10-730239-131 | 120-150 MICRO INCH TIN OVER 80 MICRO INCH NICKEL | 16~18 AWG |
| C10-730239-132 | 80 MICRO INCH NICKEL | |
| C10-730239-133 | GOLD FLASH OVER 80 MICRO INCH NICKEL | |

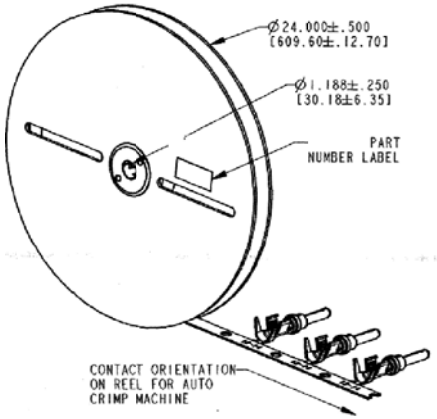


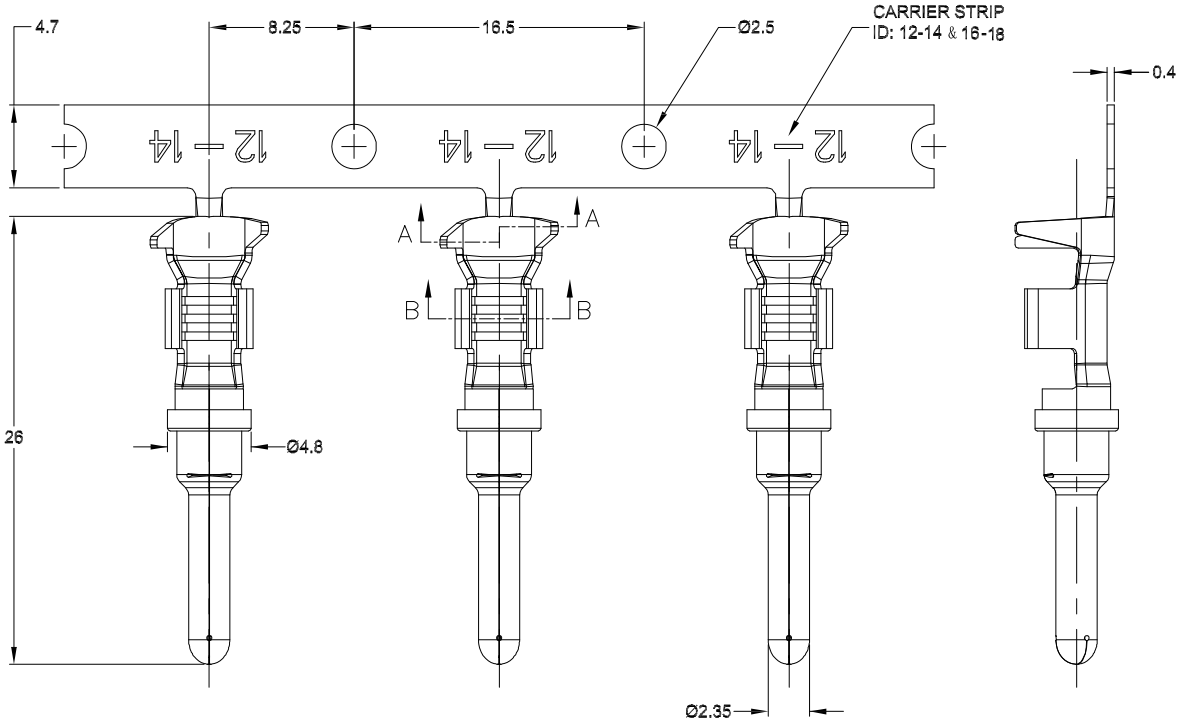


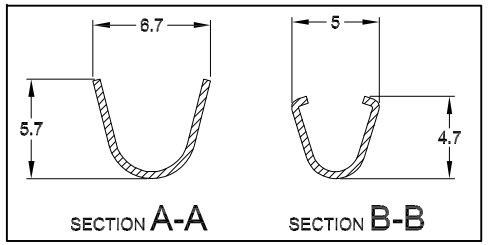


12–14 AWG

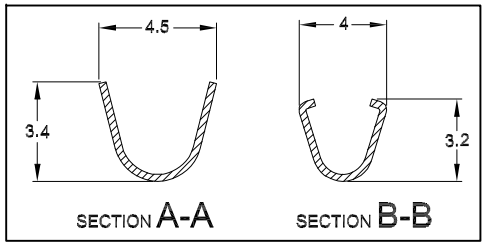


16–18 AWG

3. SEE TABLE 1 FOR FINISH DESCRIPTION AND SPECIFICATION (IF APPLICABLE).

2. CONTACTS TO BE SUPPLIED ON A REEL WITH 2,000 CONTACTS PER REEL.

1. UNLESS OTHERWISE SPECIFED, ALL DIMENSIONS AND TOLERANCES ARE IN MILLIMETERS.

**NOTES:**

THIS DOCUMENT CONTAINS PROPRIETARY INFORMATION AND SUCH INFORMATION MAY NOT BE DISCLOSED TO OTHERS FOR ANY PURPOSE OR USED FOR MANUFACTURING PURPOSES WITHOUT WRITTEN PERMISSION FROM THE AMPHENOL CORP.

| NEXT ASSEMBLY |
|---|
| N/A |

| PRO/ENGINEER INFORMATION |
|---|
| Pro/e Model Used: C10-838351_DWG.ASSEM |
| Drawing Name: 10-730239_C |

| UNLESS OTHERWISE SPECIFIED | SPECIFICATIONS |
|---|---|
| ALL DIMENSIONS ARE IN MILLIMETERS TOLERANCES UNLESS OTHERWISE SPECIFIED: ANGLES= ±2° | MATERIAL SPEC. N/A |
| DIM.& TOL. PER ASME Y14.5M; DRW PER MIL-DTL-31000; OTHER Amphenol Stds. PER 9-3800 | PROCESS SPEC. N/A |
| LEGENDS: =FLAG NOTE CALL OUT REFERENCE ONLY | |

| APPROVALS | | DATE |
|---|---|---|
| PREPARED BY | Sam Xu | 14-Nov-15 |
| ENGINEER IN CHARGE | Sam Xu | |
| DESIGN MANAGER | Ran Xiao | |
| DESIGN ACTIVITY GROUP | C & I | |

THIRD ANGLE PROJECTION

| POS | QTY | PART NUMBER | DESCRIPTION | NOTE |
|---|---|---|---|---|
| PARTS LIST | | | | |

**AMPHENOL CORPORATION**
4040 DELAWARE AVENUE
SIDNEY, N.Y. 13838

CRIMP PIN CONTACT
12 SIZE, ATHD

| SIZE | CAGE CODE | DOCUMENT NO. | REV. |
|---|---|---|---|
| C | 77820 | 10-730239-( ) | PA1 |
| SCALE: 10.0 | REF. N/A | SHEET 1 OF 1 | |

| DOCUMENT NO. | SHEET 1 OF 1 | REV. |
|---|---|---|
| 10-730239-( ) | | PA1 |

FORMAT: C-L-E-Rev.B

Общество с ограниченной ответственностью «МосЧип» ИНН 7719860671 / КПП 771901001
Адрес: 105318, г.Москва, ул.Щербаковская д.3, офис 1107

**Данный компонент на территории Российской Федерации**

**Вы можете приобрести в компании MosChip.**

Для оперативного оформления запроса Вам необходимо перейти по данной ссылке:

http://moschip.ru/get-element

Вы можете разместить у нас заказ для любого Вашего проекта, будь то серийное производство или разработка единичного прибора.

В нашем ассортименте представлены ведущие мировые производители активных и пассивных электронных компонентов.

Нашей специализацией является поставка электронной компонентной базы двойного назначения, продукции таких производителей как XILINX, Intel (ex.ALTERA), Vicor, Microchip, Texas Instruments, Analog Devices, Mini-Circuits, Amphenol, Glenair.

Сотрудничество с глобальными дистрибьюторами электронных компонентов, предоставляет возможность заказывать и получать с международных складов практически любой перечень компонентов в оптимальные для Вас сроки.

На всех этапах разработки и производства наши партнеры могут получить квалифицированную поддержку опытных инженеров.

Система менеджмента качества компании отвечает требованиям в соответствии с ГОСТ Р ИСО 9001, ГОСТ РВ 0015-002 и ЭС РД 009

**Офис по работе с юридическими лицами:**

105318, г.Москва, ул.Щербаковская д.3, офис 1107, 1118, ДЦ «Щербаковский»

Телефон: +7 495 668-12-70 (многоканальный)

Факс: +7 495 668-12-70 (доб.304)

E-mail: info@moschip.ru

Skype отдела продаж:
moschip.ru
moschip.ru_4
moschip.ru_6
moschip.ru_9