THIS DRAWING IS UNPUBLISHED. RELEASED FOR PUBLICATION -,- .
© COPYRIGHT - By - ALL RIGHTS RESERVED.

LOC	DIST
CM	53

REVISIONS

P	LTR	DESCRIPTION	DATE	DWN	APVD
	A1	ADD 3 NEW DASH NUMBER	07DEC2012	OL	SZ

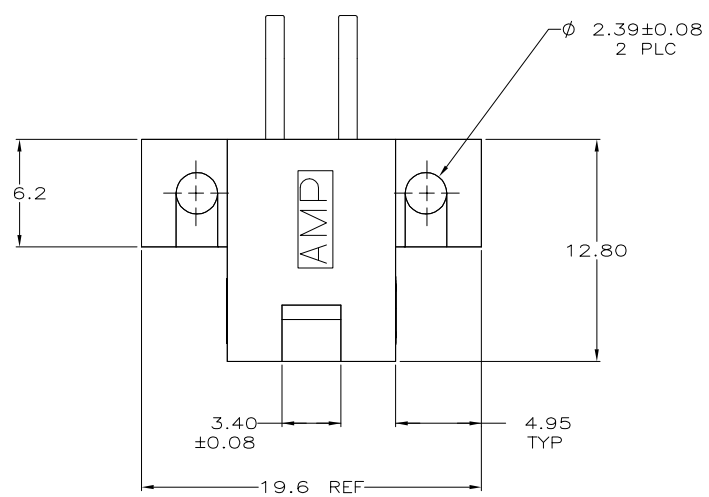

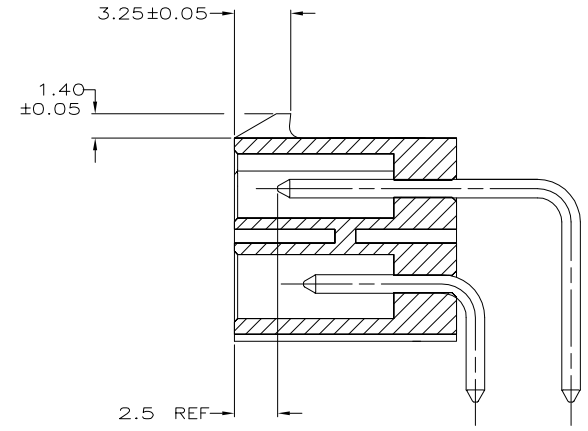

SECTION A–A

1. CONTACT: 0.00076 GOLD AT INTERFACE. 0.00254 MIN MATTE TIN ON SOLDER TAIL. 0.00127 MIN NICKEL UNDERPLATE ALL OVER.
2. MATES WITH AMP–DUAC/PL PLUG RECEPTACLE 794152 AND ITS CONTACTS.
3. CLEARANCE ENVELOPE FOR MATING PLUG RECEPTACLE LATCH.
5. ALL POSTS STANDARD.
6. CONTACT GROUND POST LOCATED IN CIRCUIT 3, ASSEMBLY P/N 5794172–3.
7. NO POST IN POSITION 1
8. NO POST IN POSITION 2
9. NO POST IN POSITION 4

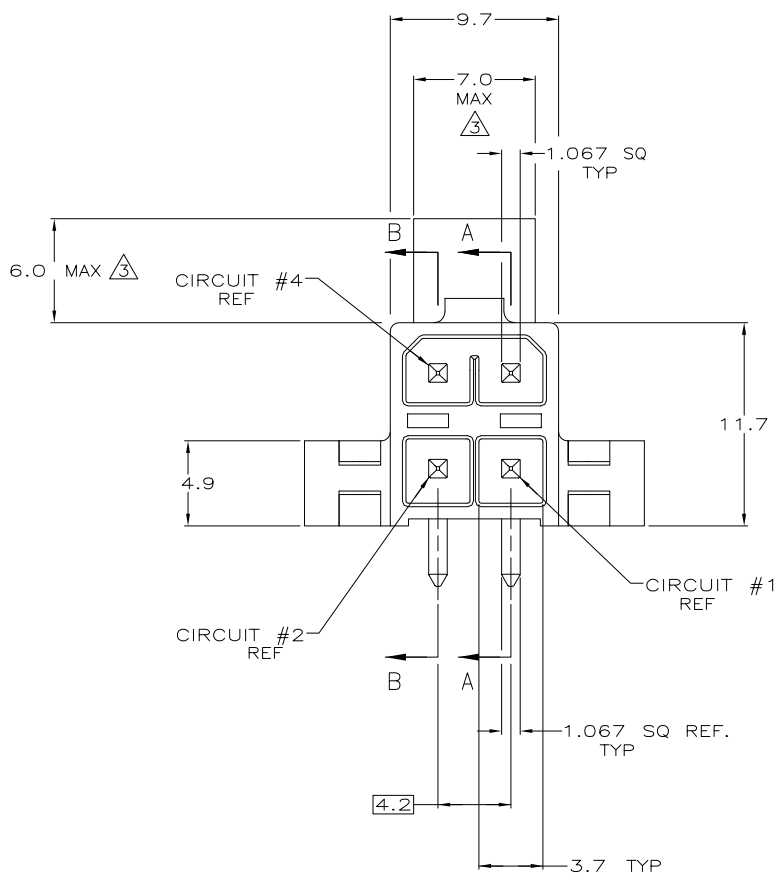

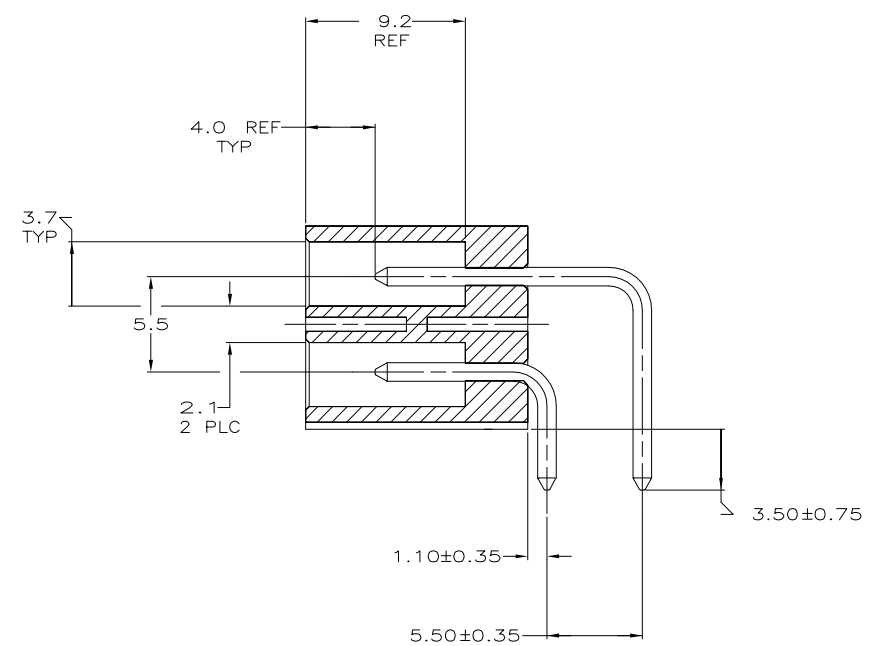

SECTION B–B

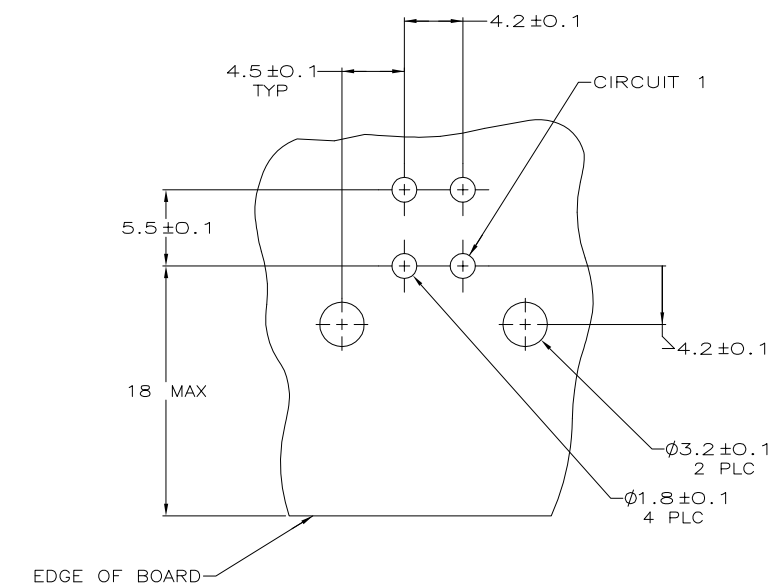

RECOMMENDED MOUNTING HOLE PATTERN
FOR 1.78 MAX THICK P.C. BOARD
COMPONENT SIDE SHOWN
SCALE 4:1

5794172–3 SHOWN

6	9	BRASS	1	PBT, UL94V–0	NATURAL(WHITE)	5794172–6
6	8	BRASS	1	PBT, UL94V–0	NATURAL(WHITE)	5794172–5
6	7	BRASS	1	PBT, UL94V–0	NATURAL(WHITE)	5794172–4
6		BRASS	1	PBT, UL94V–0	NATURAL(WHITE)	5794172–3
5		BRASS	1	PBT, UL94V–0	NATURAL(WHITE)	5794172–2
		MATERIAL	FINISH	MATERIAL	COLOR	PART NO
		PIN		HOUSING		

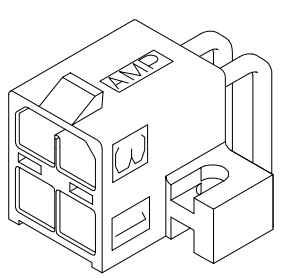

3–DIMENSIONAL MODEL
NTS

THIS DRAWING IS A CONTROLLED DOCUMENT.

DIMENSIONS: mm

TOLERANCES UNLESS OTHERWISE SPECIFIED:
0 PLC ± –
1 PLC ± 0.2
2 PLC ± 0.13
3 PLC ± –
4 PLC ± –
ANGLES ± 0° 30'

MATERIAL SEE TABLE
FINISH SEE TABLE

DWN R.GRZYBOWSKI 04MAR05
CHK A.FRANTUM 04MAR05
APVD A.FRANTUM 04MAR05
PRODUCT SPEC 108–1646
APPLICATION SPEC 114–6067
WEIGHT –

TE Connectivity

NAME HEADER ASSEMBLY, RIGHT ANGLE, 4 CIRCUIT, AMPDUAC/PL POWER CONNECTOR

SIZE	CAGE CODE	DRAWING NO	RESTRICTED TO
A1	00779	C–5794172	–

CUSTOMER DRAWING SCALE 5:1 SHEET 1 OF 1 REV A1

METRIC

4805 (3/11)

Общество с ограниченной ответственностью «МосЧип» ИНН 7719860671 / КПП 771901001
Адрес: 105318, г.Москва, ул.Щербаковская д.3, офис 1107

Данный компонент на территории Российской Федерации

Вы можете приобрести в компании MosChip.

Для оперативного оформления запроса Вам необходимо перейти по данной ссылке:

http://moschip.ru/get-element

Вы можете разместить у нас заказ для любого Вашего проекта, будь то серийное производство или разработка единичного прибора.

В нашем ассортименте представлены ведущие мировые производители активных и пассивных электронных компонентов.

Нашей специализацией является поставка электронной компонентной базы двойного назначения, продукции таких производителей как XILINX, Intel (ex.ALTERA), Vicor, Microchip, Texas Instruments, Analog Devices, Mini-Circuits, Amphenol, Glenair.

Сотрудничество с глобальными дистрибьюторами электронных компонентов, предоставляет возможность заказывать и получать с международных складов практически любой перечень компонентов в оптимальные для Вас сроки.

На всех этапах разработки и производства наши партнеры могут получить квалифицированную поддержку опытных инженеров.

Система менеджмента качества компании отвечает требованиям в соответствии с ГОСТ Р ИСО 9001, ГОСТ РВ 0015-002 и ЭС РД 009

Офис по работе с юридическими лицами:

105318, г.Москва, ул.Щербаковская д.3, офис 1107, 1118, ДЦ «Щербаковский»

Телефон: +7 495 668-12-70 (многоканальный)

Факс: +7 495 668-12-70 (доб.304)

E-mail: info@moschip.ru

Skype отдела продаж:
moschip.ru
moschip.ru_4
moschip.ru_6
moschip.ru_9