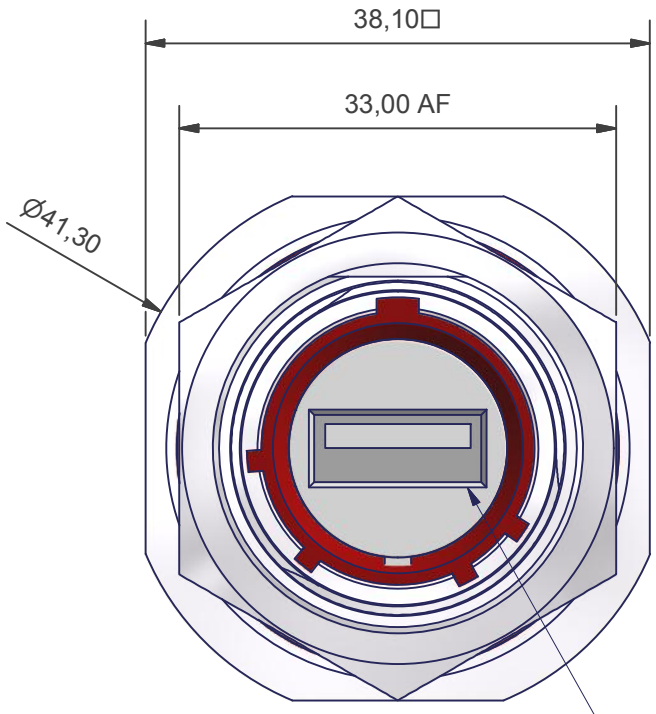

OPTION X (STANDARD)

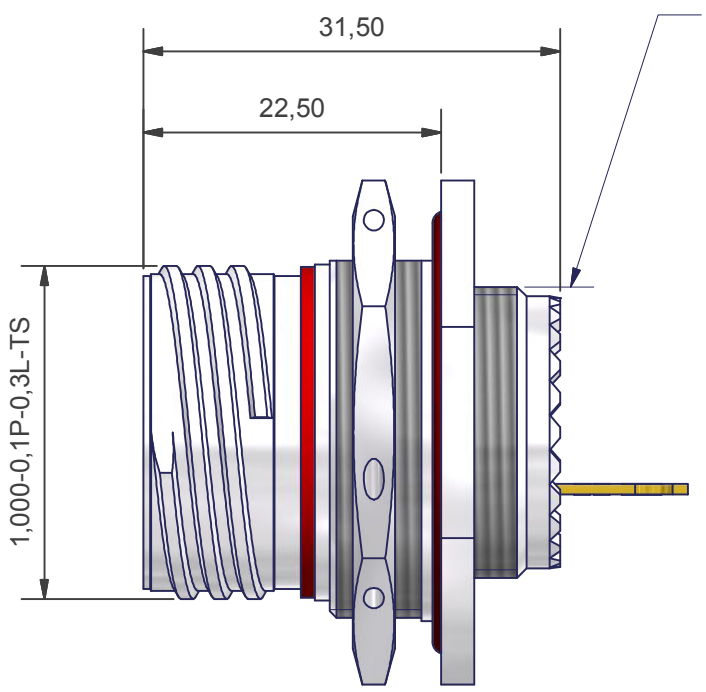

M22x1 - 6g TO SUIT 'H' INTERFACE

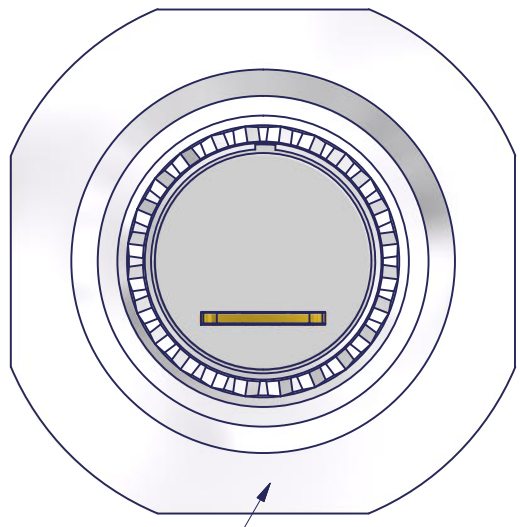

USB A CONNECTOR GROUNDED
TO OUTER SHELL

LASER PART
MARK HERE

SOLDER TERMINATION

SCREEN BRAID
TERMINATION HOLE

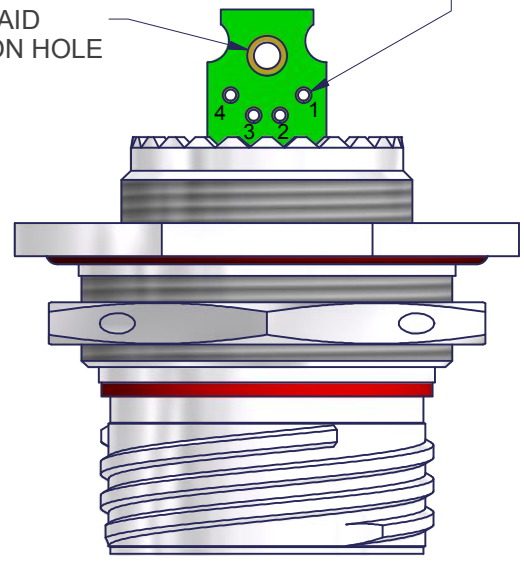

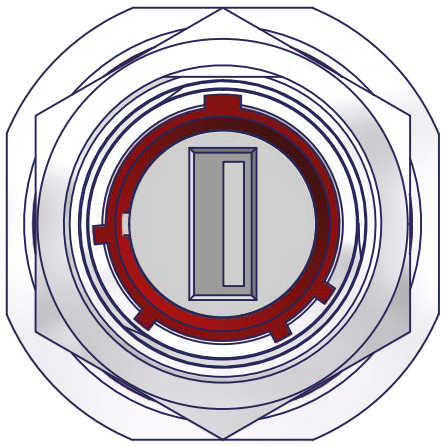

OPTION Y

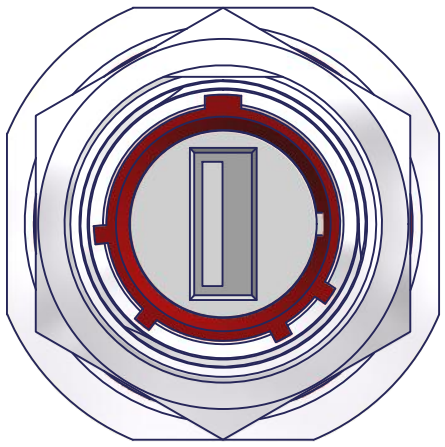

OPTION Z

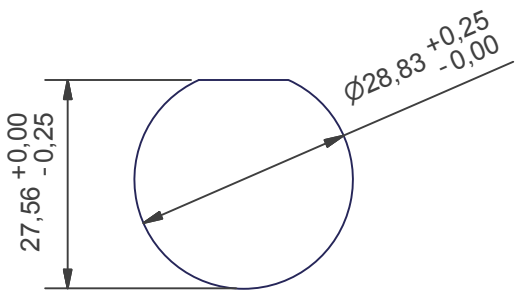

RECOMMENDED PANEL
CUT-OUT DIMENSIONS

NOTES
MIL-DTL-38999 STYLE
ALSO MATES WITH AMPHENOL USBFTV

FINISH
SEE TABLE
MATERIALS
USB A INSERT
CONTACTS 30µ Au/Ni
SHIELDING - NICKEL PLATED BRASS
BODY - PA, UL94V-0
PCB - FR4, UL94V-0

SEAL - SILICONE ELASTOMER
INSULATOR - PPS GL40 UL94
POTTING - QSIL 550 UL94V-0

PERFORMANCE
CURRENT RATING 1 AMP MAX PER CONTACT
VOLTAGE RATING 30V AC
TEMPERATURE -40°C TO +100°C

PC4F0043-15NZ-1-C

SERIES
SHELL SIZE
KEY ARRANGEMENT (N, A, B, C, D, E)
INSERT ROTATION (X = 0°, Y = 90°, Z=270°)
MATERIAL AND PLATING (SEE TABLE)

PART NUMBER FOR UNGROUNDED VERSION: PC4F0043-15NX-1-C-U

CODE	MATERIAL / FINISH
1-C	ALUMINIUM / ELECTROLESS NICKEL
1-B	ALUMINIUM / CADMIUM OLIVE DRAB OVER ELECTROLESS NICKEL
1-ZB	ALUMINIUM / ZINC COBALT OLIVE DRAB OVER ELECTROLESS NICKEL
1-ZK	ALUMINIUM / ZINC COBALT BLACK OVER ELECTROLESS NICKEL
1-ZN	ALUMINIUM / ZINC NICKEL BLACK PASSIVATE OVER ELECTROLESS NICKEL
4-J	STAINLESS STEEL / PASSIVATE
2-Z	NICKEL ALUMINIUM BRONZE / SHOT BLAST

LIST NOT EXHAUSTIVE, FOR COMPREHENSIVE LIST AND SPECS, SEE WEBSITE

DRAWN	C.W.	DATE 16/03/2017	3RD ANGLE PROJECTION NOT TO SCALE
SALES APPR	NW	16/03/2017	
DESIGN APPR	M.PAUL	14/04/2011	UNLESS OTHERWISE SPECIFIED ALL DIMENSIONS IN MILLIMETRES GENERAL TOL LINEAR +/-0,25MM ANGULAR +/- 1°
PROD APPR			
QUAL APPR			MATERIAL SEE PART NUMBER BREAKDOWN
ISSUE 2	REV.	DCR 6353	
NCAGE CODE U5792		WEIGHT	FINISH SEE PART NUMBER BREAKDOWN

PART NUMBER: PC4F0043-15xx-x-x

TITLE: USB A SOLDER JAM NUT RECEPTACLE

ASSY USED ON: D38999/24 USB A

THIS DRAWING IS COPYRIGHT AND THE PROPERTY OF POLAMCO LTD IT MUST NOT BE COPIED, USED FOR MANUFACTURE OR OTHERWISE DISCLOSED WITHOUT PRIOR WRITTEN CONSENT OF THE COMPANY.

POLAMCO LTD, WESTON LOCK, LOWER BRISTOL ROAD BATH BA2 1EP

SHT 1

DRAWING NO: C3300

Общество с ограниченной ответственностью «МосЧип» ИНН 7719860671 / КПП 771901001
Адрес: 105318, г.Москва, ул.Щербаковская д.3, офис 1107

Данный компонент на территории Российской Федерации

Вы можете приобрести в компании MosChip.

Для оперативного оформления запроса Вам необходимо перейти по данной ссылке:

http://moschip.ru/get-element

Вы можете разместить у нас заказ для любого Вашего проекта, будь то серийное производство или разработка единичного прибора.

В нашем ассортименте представлены ведущие мировые производители активных и пассивных электронных компонентов.

Нашей специализацией является поставка электронной компонентной базы двойного назначения, продукции таких производителей как XILINX, Intel (ex.ALTERA), Vicor, Microchip, Texas Instruments, Analog Devices, Mini-Circuits, Amphenol, Glenair.

Сотрудничество с глобальными дистрибьюторами электронных компонентов, предоставляет возможность заказывать и получать с международных складов практически любой перечень компонентов в оптимальные для Вас сроки.

На всех этапах разработки и производства наши партнеры могут получить квалифицированную поддержку опытных инженеров.

Система менеджмента качества компании отвечает требованиям в соответствии с ГОСТ Р ИСО 9001, ГОСТ РВ 0015-002 и ЭС РД 009

Офис по работе с юридическими лицами:

105318, г.Москва, ул.Щербаковская д.3, офис 1107, 1118, ДЦ «Щербаковский»

Телефон: +7 495 668-12-70 (многоканальный)

Факс: +7 495 668-12-70 (доб.304)

E-mail: info@moschip.ru

Skype отдела продаж:
moschip.ru
moschip.ru_4
moschip.ru_6
moschip.ru_9