THIS DRAWING IS UNPUBLISHED. RELEASED FOR PUBLICATION 20
© COPYRIGHT 20 BY TYCO ELECTRONICS CORPORATION. ALL RIGHTS RESERVED.

LOC	DIST
FM	1

REVISIONS

P	LTR	DESCRIPTION	DATE	DWN	APVD
	B	EU00 0007 04	22MAR2004	LTK	MB

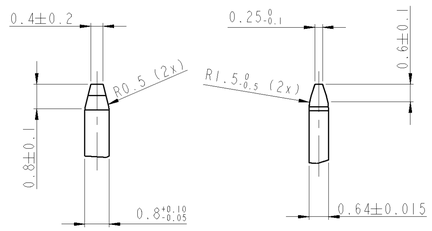

Z
10:1

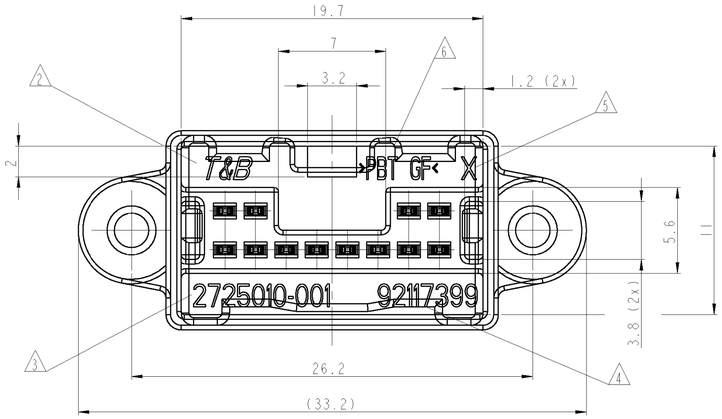

Lochbild der Leiterplatte
HOLE PATTERN OF CIRCUIT BOARD
2:1

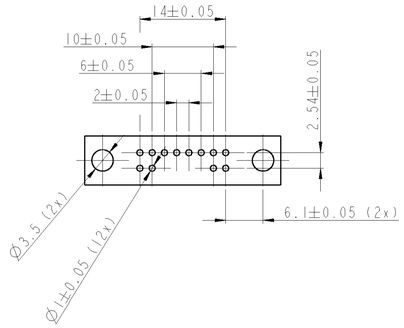

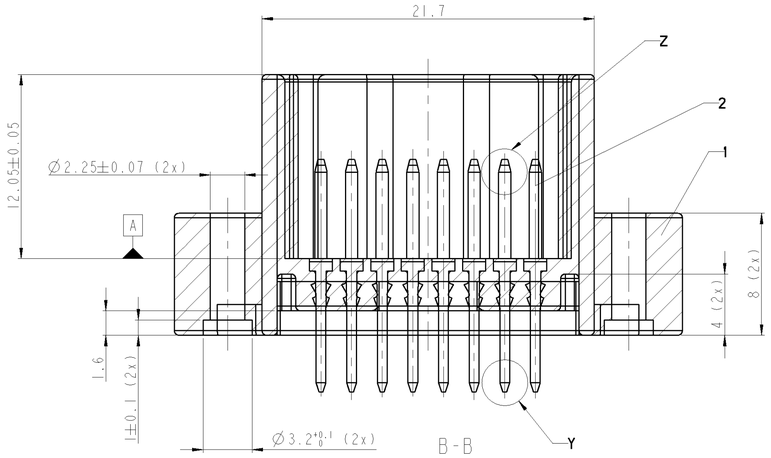

B-B

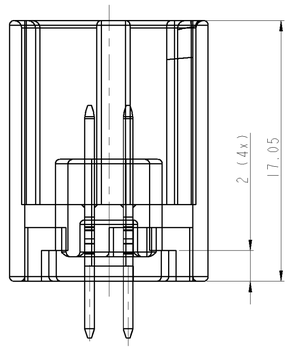

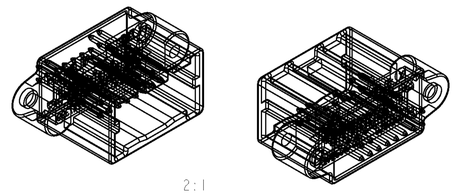

2:1

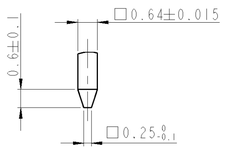

Y
10:1

Bemerkungen/NOTES:

1. Unbemaßte Radien R0.3
   NOT SPECIFIED RADII R0.3

2. T&B Schriftzug
   T&B LOGO

3. T&B Teilenummer
   T&B PARTNUMBER

4. VDO Teilenummer
   VDO PART NUMBER

5. Nestmarkierung
   CAVITY MARKING

6. Materialkennzeichnung
   MATERIAL IDENTIFICATION

7. Maße beziehen sich auf Ebene A
   DIMENSIONS REFER TO DATUM A

8. Zulässige Ausformschräge max. 0.5°
   MAX. DRAFT 0.5° PERMITTED

9. Mittelschrift nach DIN 1451
   Schrifthöhe 1.5mm, 0.2mm erhaben
   CHARACTERS ACCORDING TO DIN 1451
   HEIGHT 1.5mm, 0.2mm RAISED

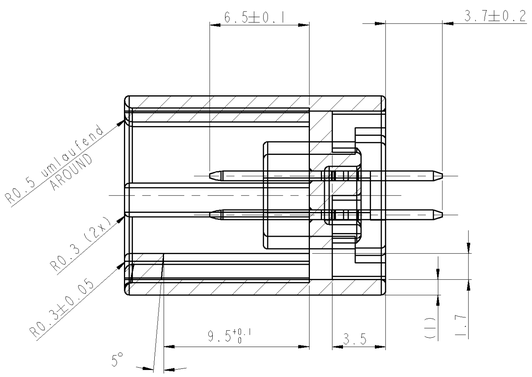

A-A

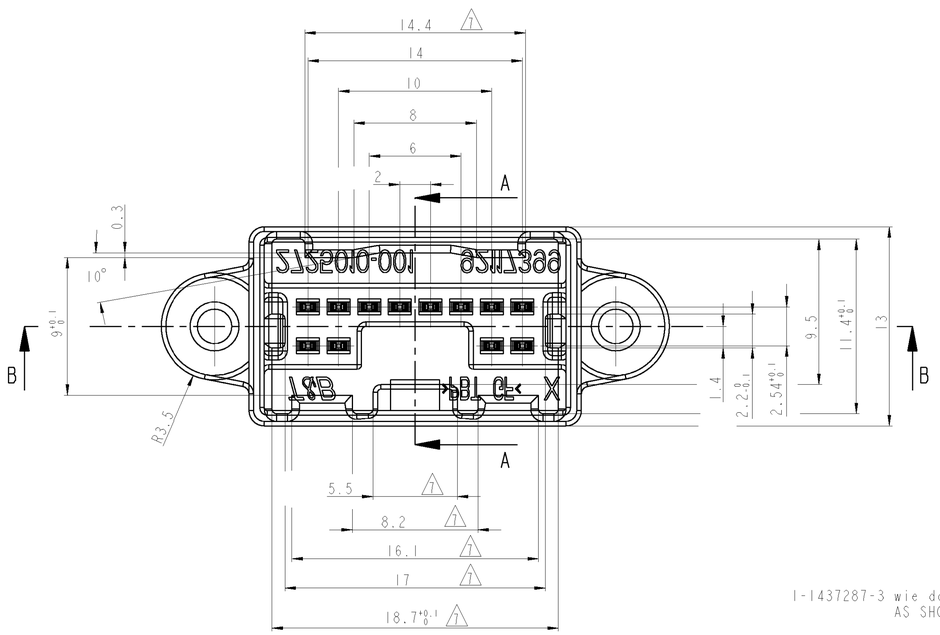

1-1437287-3 wie dargestellt
AS SHOWN

Stck. QTY	Benennung TITLE	Zeichng.-Nr. DRAWING NO.	Teile-Nr. Part NO.	Oberflächenfarbe FINISH/COLOUR	Bemerkung REMARK	Pos. ITEM
12	Terminal 0,8x0,64	1475043	0-1475043-1	TIN PLATING 0.7 TO 1.5µm Per AMP-Spec 112-65-1	Material: Messing MATERIAL: BRASS	02
01	12-pol. Stiftleiste 12-WAY HEADER	1475694	0-1475697-1	Farbe: weiß COLOUR: WHITE	MATERIAL: PBT 33% GF	01

1-1437287-3

THIS DRAWING IS A CONTROLLED DOCUMENT FOR TYCO ELECTRONICS CORPORATION. IT IS SUBJECT TO CHANGE AND THE CONTROLLING ENGINEERING ORGANIZATION SHOULD BE CONTACTED FOR THE LATEST REVISION.

DIMENSIONS: mm

TOLERANCES UNLESS OTHERWISE SPECIFIED:
0 PLC ±0.4
1 PLC ±0.1
2 PLC ±0.01
3 PLC ±0.001
4 PLC ±-
ANGLES ±0.5

MATERIAL - -
FINISH - -

DWN 09JUN2004 Tisza K. Laszlo
CHK 09JUN2004 G. Toth
APVD 09JUN2004 M. Bleicher
PRODUCT SPEC -
APPLICATION SPEC -
WEIGHT -

tyco Electronics
Tyco Electronics Hungary Ltd
AMP St 2, 2500 Esztergom

NAME
12-pol. Stiftleiste
12-way header
-

SIZE	CAGE CODE	DRAWING NO	RESTRICTED TO
A1	00779	C-1-1437287-3	-

CUSTOMER DRAWING
SCALE 14:1 SHEET 1 OF 1 REV B

AMP 4805 REV 31MAR2000
Pro/ENGINEER DRAWING

Общество с ограниченной ответственностью «МосЧип» ИНН 7719860671 / КПП 771901001
Адрес: 105318, г.Москва, ул.Щербаковская д.3, офис 1107

Данный компонент на территории Российской Федерации

Вы можете приобрести в компании MosChip.

Для оперативного оформления запроса Вам необходимо перейти по данной ссылке:

http://moschip.ru/get-element

Вы можете разместить у нас заказ для любого Вашего проекта, будь то серийное производство или разработка единичного прибора.

В нашем ассортименте представлены ведущие мировые производители активных и пассивных электронных компонентов.

Нашей специализацией является поставка электронной компонентной базы двойного назначения, продукции таких производителей как XILINX, Intel (ex.ALTERA), Vicor, Microchip, Texas Instruments, Analog Devices, Mini-Circuits, Amphenol, Glenair.

Сотрудничество с глобальными дистрибьюторами электронных компонентов, предоставляет возможность заказывать и получать с международных складов практически любой перечень компонентов в оптимальные для Вас сроки.

На всех этапах разработки и производства наши партнеры могут получить квалифицированную поддержку опытных инженеров.

Система менеджмента качества компании отвечает требованиям в соответствии с ГОСТ Р ИСО 9001, ГОСТ РВ 0015-002 и ЭС РД 009

Офис по работе с юридическими лицами:

105318, г.Москва, ул.Щербаковская д.3, офис 1107, 1118, ДЦ «Щербаковский»

Телефон: +7 495 668-12-70 (многоканальный)

Факс: +7 495 668-12-70 (доб.304)

E-mail: info@moschip.ru

Skype отдела продаж:
moschip.ru
moschip.ru_4
moschip.ru_6
moschip.ru_9