# 310-001
## O-Ring Sealed Shrink Boot Adapter
### Rotatable Coupling - Standard Profile

**CONNECTOR DESIGNATORS**

**A-F-D-G***

**H-J*-L-S**

*** Conn. Desig. G & J - Consult Factory For 45° and 90°**

**ROTATABLE COUPLING**

**310 F S 001 M 16 D T**

- Product Series
- Connector Designator
- Angle and Profile
  - H = 45°
  - J = 90°
  - S = Straight
- Basic Part No.
- Finish (Table II)
- Shell Size (Table I)
- Drain Holes (Omit for None)
- Shrink Boot (Table III - Omit for None)

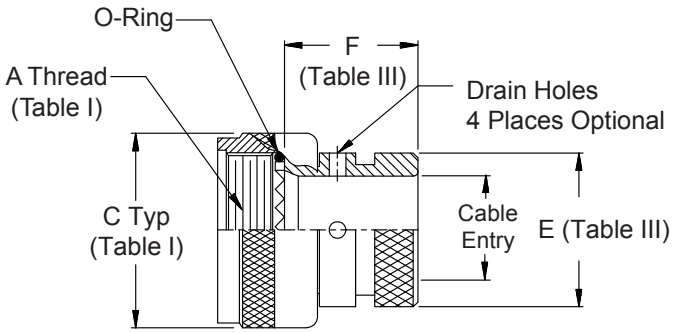


**TABLE II - STANDARD FINISHES**

| GLENAIR SYMBOL | FINISH |
|---|---|
| B | Cadmium Plate, Olive Drab |
| C | Anodize, Black |
| G | Hard Coat, Anodic |
| M | Electroless Nickel |
| NF | Cadmium Plate, Olive Drab Over Electroless Nickel |

**See Back Cover for Complete Finish Information and Additional Finish Options**

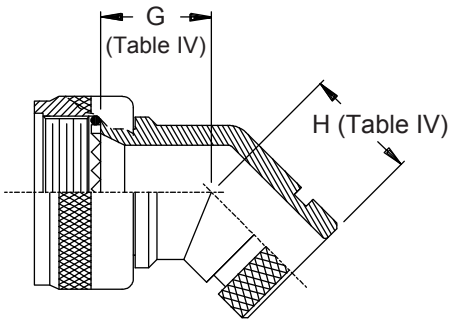


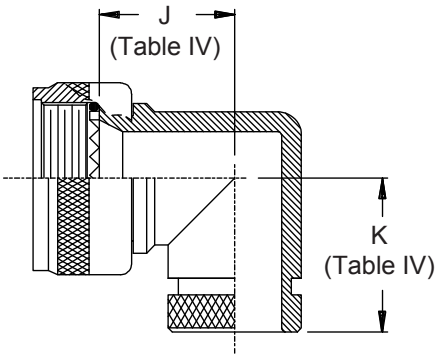


© 2005 Glenair, Inc.

# 310-001
## O-Ring Sealed Shrink Boot Adapter
### Rotatable Coupling - Standard Profile

See inside back cover fold-out or pages 13 and 14 for unabridged Tables I and II.

**TABLE III: CABLE ENTRY AND SHRINK BOOT**

| Shell Size - Conn. Desig. A-F-J-L-S | G-H | E Max | F Max | Cable Entry Min. | Shrink Boot * |
|---|---|---|---|---|---|
| 08 | 09 | .533 (13.5) | .940 (23.9) | .250 (6.4) | 770-003S102 |
| 10 | 11 | .605 (15.4) | .940 (23.9) | .355 (9.0) | 770-001S103 |
| 12 | 13 | .774 (19.7) | .940 (23.9) | .491 (12.5) | 770-001S103 |
| 14 | 15 | .838 (21.3) | .940 (23.9) | .565 (14.4) | 770-001S103 |
| 16 | 17 | .963 (24.5) | .940 (23.9) | .690 (17.5) | 770-001S104 |
| 18 | 19 | 1.042 (26.5) | .940 (23.9) | .769 (19.5) | 770-001S104 |
| 20 | 21 | 1.217 (30.9) | .940 (23.9) | .894 (22.7) | 770-001S106 |
| 22 | 23 | 1.355 (34.4) | .940 (23.9) | 1.019 (25.9) | 770-001S107 |
| 24 | 25 | 1.443 (36.7) | .940 (23.9) | 1.134 (28.8) | 770-001S107 |
| 28 | 29 | 1.709 (43.4) | .940 (23.9) | 1.369 (34.8) | 770-001S108 |
| 32 | 33 | 1.919 (48.7) | 1.005 (25.5) | 1.615 (41.0) | 770-001S108 |

* Shrink Boot Supplied with "T" Option (see Part Number Development)

**TABLE IV: DIMENSIONS**

| Shell Size - Conn. Desig. A-F-L-S | H | G Max | H Max | J Max | K Max |
|---|---|---|---|---|---|
| 08 | 09 | .639 (16.2) | .810 (20.6) | .750 (19.1) | .920 (23.4) |
| 10 | 11 | .664 (16.9) | .840 (21.3) | .810 (20.6) | .980 (24.9) |
| 12 | 13 | .688 (17.5) | .860 (21.8) | .870 (22.1) | 1.040 (26.4) |
| 14 | 15 | .705 (17.9) | .890 (22.6) | .920 (23.4) | 1.110 (28.2) |
| 16 | 17 | .732 (18.6) | .910 (23.1) | .980 (24.9) | 1.170 (29.7) |
| 18 | 19 | .748 (19.0) | .920 (23.4) | 1.020 (25.9) | 1.190 (30.2) |
| 20 | 21 | .773 (19.6) | .940 (23.9) | 1.080 (27.4) | 1.250 (31.8) |
| 22 | 23 | .800 (20.3) | .980 (24.9) | 1.140 (29.0) | 1.330 (33.8) |
| 24 | 25 | .823 (20.9) | 1.010 (25.7) | 1.200 (30.5) | 1.400 (35.6) |
| 28 | 29 | 1.041 (26.4) | 1.180 (30.0) | 1.480 (37.6) | 1.640 (41.7) |
| 32 | 33 | 1.092 (27.7) | 1.370 (34.8) | 1.610 (40.9) | 1.880 (47.8) |

**-445** Now Available with the "NESTOR"

**Glenair's Non-Detent, Spring-Loaded, Self-Locking Coupling.**

**Add "-445" to Specify This AS85049 Style "N" Coupling Interface.**

1. See Shrink Boot Reference Information (page 40).
2. Metric dimensions (mm) are indicated in parentheses.
3. O-Rings not supplied with drain hole option.
4. O-Rings not supplied with Connector Designators A and G.

© 2005 Glenair, Inc. CAGE Code 06324 Printed in U.S.A.

Общество с ограниченной ответственностью «МосЧип» ИНН 7719860671 / КПП 771901001
Адрес: 105318, г.Москва, ул.Щербаковская д.3, офис 1107

**Данный компонент на территории Российской Федерации**

**Вы можете приобрести в компании MosChip.**

Для оперативного оформления запроса Вам необходимо перейти по данной ссылке:

http://moschip.ru/get-element

Вы можете разместить у нас заказ для любого Вашего проекта, будь то серийное производство или разработка единичного прибора.

В нашем ассортименте представлены ведущие мировые производители активных и пассивных электронных компонентов.

Нашей специализацией является поставка электронной компонентной базы двойного назначения, продукции таких производителей как XILINX, Intel (ex.ALTERA), Vicor, Microchip, Texas Instruments, Analog Devices, Mini-Circuits, Amphenol, Glenair.

Сотрудничество с глобальными дистрибьюторами электронных компонентов, предоставляет возможность заказывать и получать с международных складов практически любой перечень компонентов в оптимальные для Вас сроки.

На всех этапах разработки и производства наши партнеры могут получить квалифицированную поддержку опытных инженеров.

Система менеджмента качества компании отвечает требованиям в соответствии с ГОСТ Р ИСО 9001, ГОСТ РВ 0015-002 и ЭС РД 009

**Офис по работе с юридическими лицами:**

105318, г.Москва, ул.Щербаковская д.3, офис 1107, 1118, ДЦ «Щербаковский»

Телефон: +7 495 668-12-70 (многоканальный)

Факс: +7 495 668-12-70 (доб.304)

E-mail: info@moschip.ru

Skype отдела продаж:
moschip.ru
moschip.ru_4
moschip.ru_6
moschip.ru_9